Graphic design Elisa Trivini

CATALOGO GENERALE

GENERAL CATALOGUE

Via Maestri del lavoro, 18 26866 Sant' Angelo Lodigiano (Lo)
Phone + 39037190072 Fax +39037191673
info@ogtm.com www.ogtm.com

INDICE - INDEX

FORMULA A COLLECTION	PAG 9 - 26
ROTOLA COLLECTION	PAG. 27 - 46
SPEEDY	PAG. 47 - 50
DISKY2	PAG. 51 - 54
DISKY1	PAG. 55 - 58
YO-YO	PAG. 59 - 62
GIRO	PAG. 63 - 66
MONO	PAG. 67 - 70
ROLL 10 & 12	PAG. 71 - 78
DUO 180	PAG. 79 - 84
ON-OFF & ON-OFF MAXY	PAG. 85 - 90
THIN	PAG. 91 - 96
SLIDE	PAG. 97 - 100
HIDE	PAG. 101 - 104
IN	PAG. 105 - 108
STANDARD	PAG. 109 - 111

OgTM

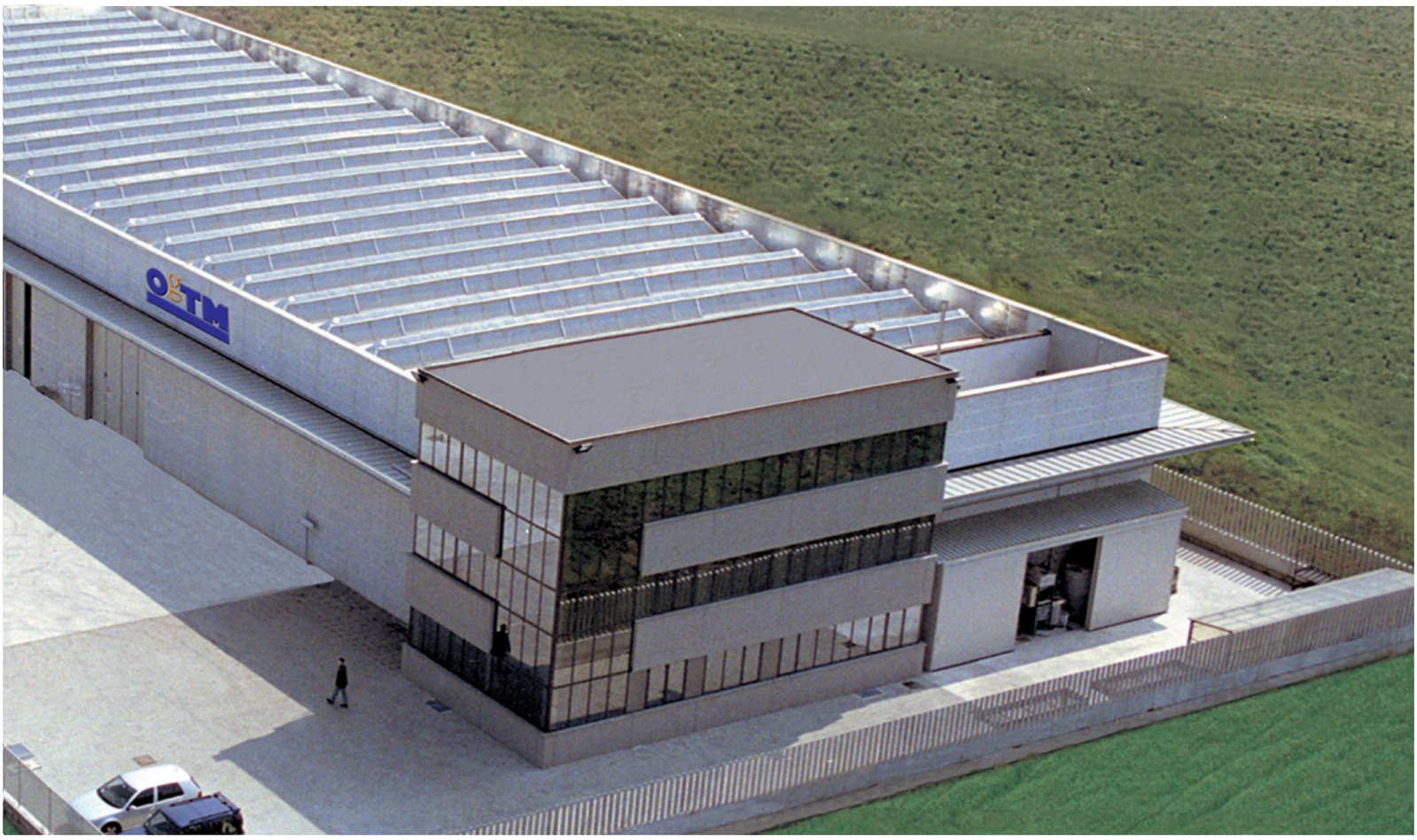
OgTM

OGTM
DESIGN FOR HIGH PERFORMANCES

OGTM, leader nella realizzazione di ruote di design per l'arredamento, identifica questo pay-off nel perseguire innovativi progetti funzionali attraverso la ricerca tecnologica,l'alto profilo delle lavorazioni, e la qualità delle materie prime.
L'azienda inizia artigianalmente la propria attività nel 1960 con una diversificata produzione di ruote ed accessori per il mobile.
Nel corso della propria storia la società registra un progressivo sviluppo trasformandosi in società a responsabilità limitata e superando l'ambito locale sino ad accreditarsi come una delle più innovative aziende a livello internazionale del settore, per l'alto standard delle soluzioni tecniche adottate, attestato da numerosi brevetti internazionali, e per i livelli di eccellenza raggiunti nella qualità: qualità totale.
OGTM ingegnerizza e produce completamente all'interno della propria struttura sia i manufatti che le attrezzature specifiche per il processo produttivo.
Ogni pezzo è realizzato con il migliore mix materiale-prestazione-costo possibile, ottimizzando i cicli ed implementando progressivamente l'esclusivo know-how, peraltro continuamente sottoposto a verifica: la certificazione di prodotto è per l'azienda una costante, sia per la conformità alle specifiche della normativa internazionale, che come consolidata prassi, finalizzata al raggiungimento di standard qualitativi sempre più elevati.
Non è un caso la pluriennale collaborazione con alcune delle migliori aziende di arredamento tra le quali FLOU, KARTELL, DRIADE, YCAMI cui fornisce prodotti esclusivi personalizzati, e con affermati architetti quali Vico Magistretti, Antonio Citterio, Franco Bizzozzero, Adriano Design e designer come James Irvine.

OGTM
DESIGN FOR HIGH PERFORMANCES

OGTM, a leader in the manufacture of high-design wheels for furniture, sets this as its pay-off in the pursuit of innovative practical furniture through technological research, high-profile processing systems and top-quality raw materials.
The company began its business in 1960 as a handicraft enterprise with a diversified production of wheels and accessories for furniture.
Over the years the enterprise developed steadily; it was transformed into a limited company and outgrew its local context to eventually become one of the most innovative international manufacturing companies of the sector, thanks to the high standard of the technical solutions adopted (borne out by a great number of international patents) and the level of excellence achieved regarding the quality of the production: total quality.
OGTM engineers and creates both the products and the specific equipment needed for the manufacturing process entirely within its own structure.
Each piece is made with the best possible material-labour-cost combination, optimising the cycles and gradually implementing the company's exclusive know-how, which is subjected to constant control. The certification of the product, in fact, represents a constant to OGTM, with regard both to conformity with the specifications of international regulations and as an established practice aimed at the achieving of increasingly high standards of quality.

It is not surprising, therefore, that the company has been collaborating for years with some of the top furniture companies, including FLOU, KERTELL, DRIADE and YCAMI, to which it provides exclusive customised products, and with successful architects such as Vico Magistretti, Antonio Citterio,Franco Bizzozzero, Adriano Design and designer such as James Irvine.

A testimoniare la qualità dell'impegno profuso e delle scelte effettuate non vi sono solo riscontri commerciali ma anche numerose attestazioni di qualità e riconoscimenti internazionali quali la Selezione al XX compasso d'oro ADI con il progetto "Formula 40" dell'arch. Franco Bizzozzero.
L'Ogtm si distingue inoltre per l'Ufficio Studi Interno che ogni anno sviluppa nuovi prodotti, sempre innovativi ed in grado di soddisfare anche le più particolari esigenze d'uso, di estetica e di personalizzazione, impegnando tempo e risorse nella ricerca e nell'affinamento tecnologico; l'Ufficio Tecnico non si limita ad avviare la produzione dellle ruote progettate dai designers, ma implementa accurati studi di fattibilità e progetta la meccanica di tutti i componenti, che devono soddisfare gli irrinunciabili standard di qualità, sicurezza e resistenza che l'Azienda persegue.
Il positivo trend aziendale, in continua crescita, è affiancato con grande attenzione dalla comunicazione d'immagine che si articola più particolarmente nell'accurato catalogo dei prodotti, nel sito web - sempre aggiornato e di facile consultazione - e nello show-room interno altamente scenografico.
La partecipazione poi alle fiere di settore è da anni una costante significativa che oltre ad incrementare l'attività commerciale e di diffusione del marchio sottolinea la forte caratterizzazione in tema di qualità dei prodotti, necessaria in un mercato che tende all'emulazione ed alla omologazione: la creatività è sicuramente il primo fattore di attenzione sul quale l'azienda investe per comunicare correttamente col proprio target di livello elevato.

The extent of the company's great dedication and the choices it has made are borne out not only in commercial contexts but also by the numerous certifications of quality and international prizes, such as the Selection at the ADI XX Golden Compass with the project 'Formula 40' by architect Franco Bizzozzero.

OGTM is also known for its Internal Studies Office, which every year develops new products that are invariably innovative and capable of satisfying even the most particular needs, whether functional, aesthetic or customised, employing both time and resources in research and technological development. The Internal Studies Office is not limited to merely sending the wheels designed by the designers to be manufactured; it also carries out accurate studies on the practical aspect and designs the mechanics of all the components, which must meet the fixed standards of quality, safety and resilience that the company has set.

The company's steadily-progressing positive trend is diligently backed up by publicity, which is mainly concentrated in a detailed catalogue of products, in the OGTM website (constantly updated and well-organised for easy browsing) and in the spectacular internal showroom. The company's participation in trade fairs of the sector, moreover, has for a number of years been an important constant which, in addition to increasing commercial activity and the publicising of the brand, emphasise the strong characterisation in terms of product quality – a factor that is essential in a market given to competition and standardisation. Creativity is undoubtedly the primary factor of attention in which the company invests in order to correctly communicate with its target on a high level

Formula Collection

franco bizzozzero

.8
35

GOOD
NIGHT

ANDO

FORMULA 40 NYLON
PATENT

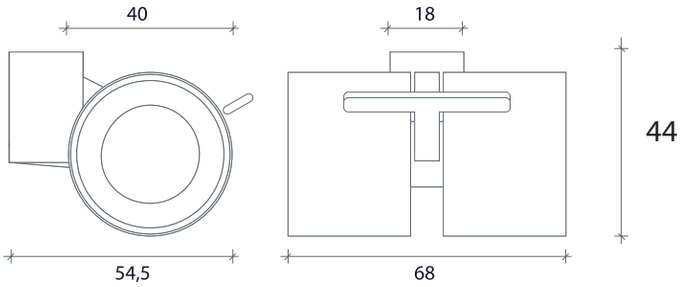

Capacità / Capacity: 35 Kg

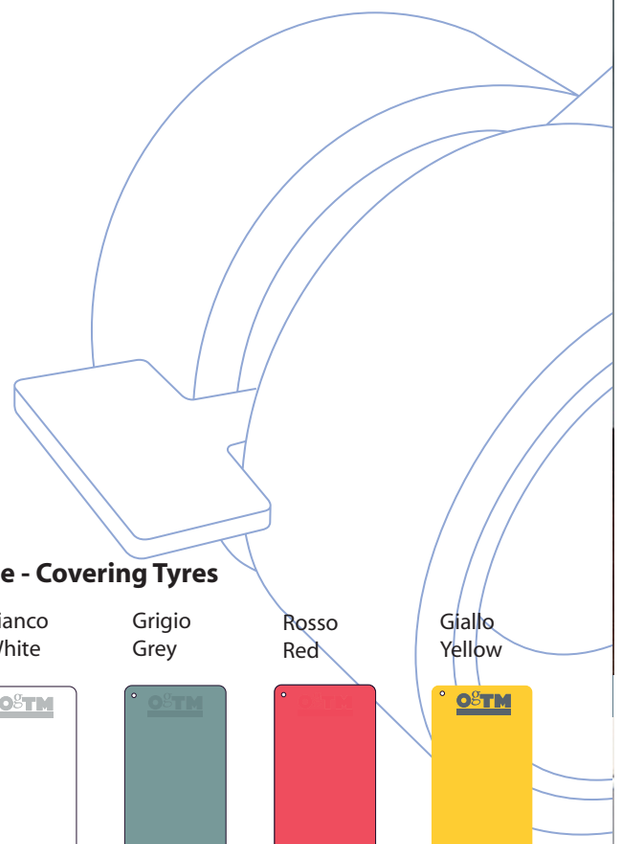

Supporti - Supports

Nero
Black

Bianco
White

Grigio
Grey

Ral 9003

Ral 7040

Gomme Trasparenti - Transparent Tyres

Neutra
Neutral

Arancio
Orange

Verde
Green

Blu
Blue

Gomme piene - Covering Tyres

Nero
Black

Bianco
White

Ral 9003

Grigio
Grey

Ral 7040
Ral 7011

Rosso
Red

Giallo
Yellow

Freni - Brakes

Nero
Black

Bianco
White

Ral 9003

Grigio
Grey

Ral 7040

Indicazioni per il fissaggio - Fastening indications

35 x 35
47 x 47

Piastra
Plate

8 MA x 15
10 MA x 15

Perno filettato
Threaded pivot

Altezza con attacchi - Height with attachments

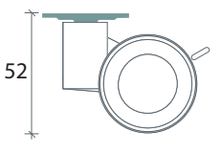

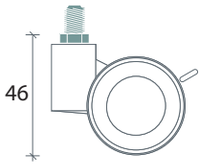

FORMULA 40 ZAMA
PATENT

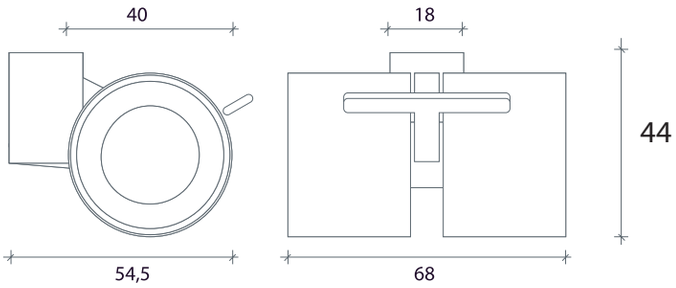

Capacità / Capacity: 50 Kg

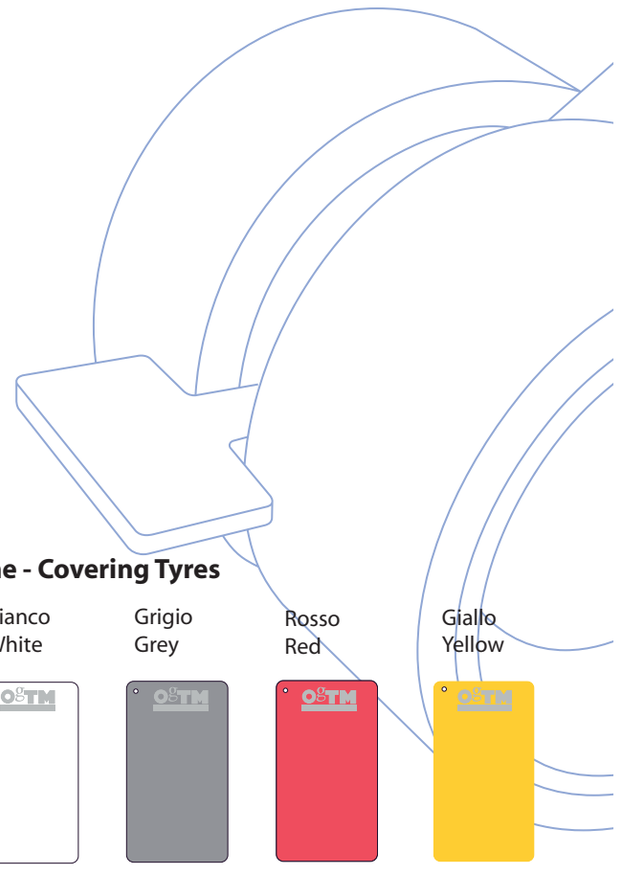

Supporti Verniciati - Painted Supports

Nero Black	Bianco White	Alluminio Aluminium	Cromato Chrome
	Ral 9003		

Gomme Trasparenti - Transparent Tyres

Neutra Neutral	Arancio Orange	Verde Green	Blu Blue

Gomme piene - Covering Tyres

Nero Black	Bianco White	Grigio Grey	Rosso Red	Giallo Yellow
	Ral 9003	Ral 7040 Ral 7011		

Freni - Brakes

Nero Black	Bianco White	Grigio Grey
	Ral 9003	Ral 7040

Indicazioni per il fissaggio - Fastening indications

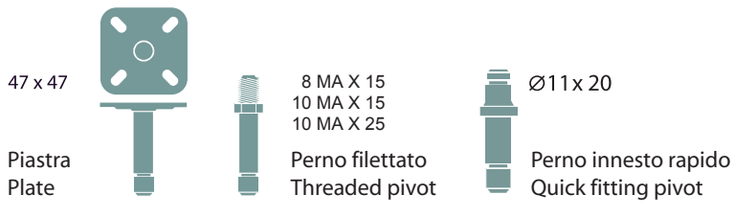

Altezza con attacchi - Height with attachments

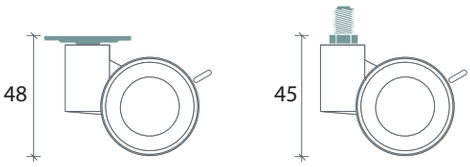

FORMULA 60 NYLON
PATENT

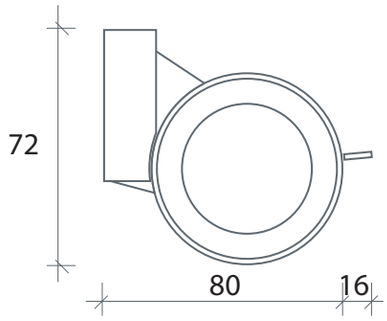

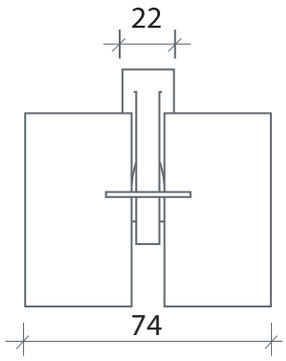

Capacità / Capacity: 60 Kg

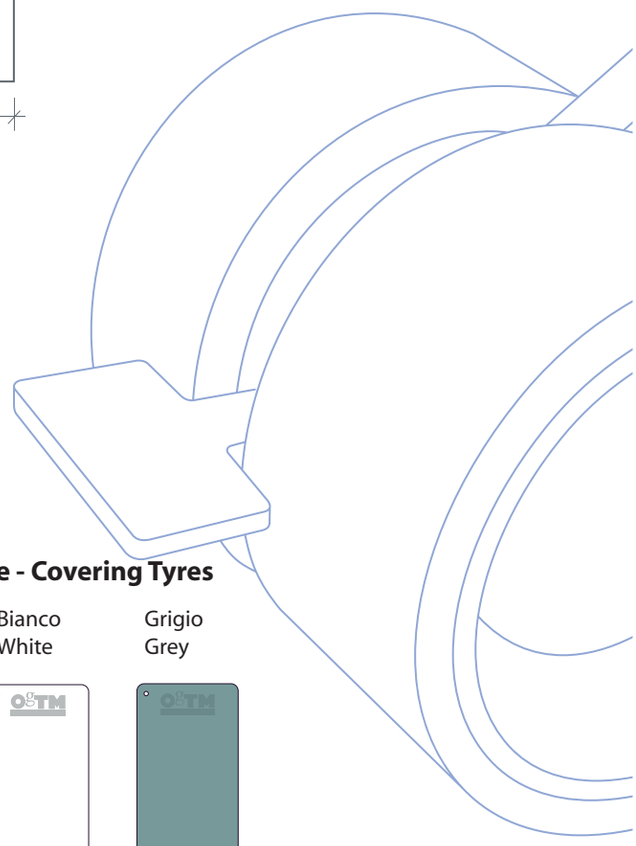

Supporti - Supports

Nero
Black

Bianco
White

Grigio
Grey

Alluminio
Aluminium

Ral 9003

Ral 7040

Gomme Trasparenti - Transparent Tyres

Neutra
Neutral

Gomme piene - Covering Tyres

Nero
Black

Bianco
White

Grigio
Grey

Ral 9003

Ral 7040
Ral 7011

Freni - Brakes

Nero
Black

Bianco
White

Grigio
Grey

Ral 9003

Ral 7040

Dischetti laterali - Side Discs

Nero
Black

Bianco
White

Grigio
Grey

Alluminio
Aluminium

Ral 9003

Ral 7040

Indicazioni per il fissaggio - Fastening indications

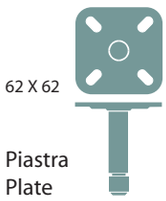

Piastra
Plate

10 MA X 15
10 MA X 25
12 MA X 25

Perno filettato
Threaded pivot

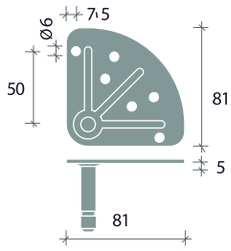

Piastra Triangolare
Triangle plate

Altezza con attacchi - Height with attachments

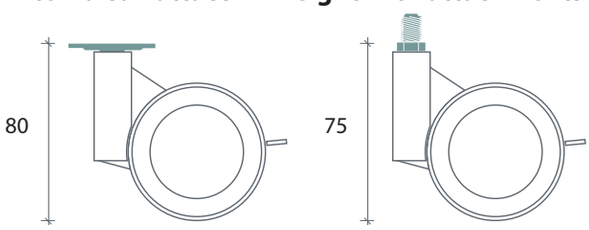

FORMULA 60 ZAMA
PATENT

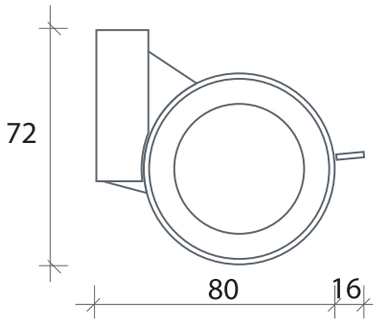

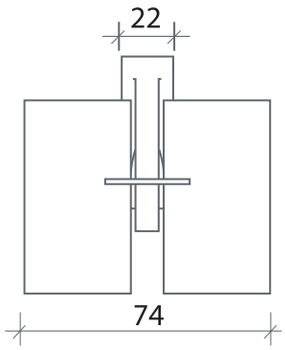

Capacità / Capacity: 80 Kg

Versione unidirezionale su richiesta
One way direction on request

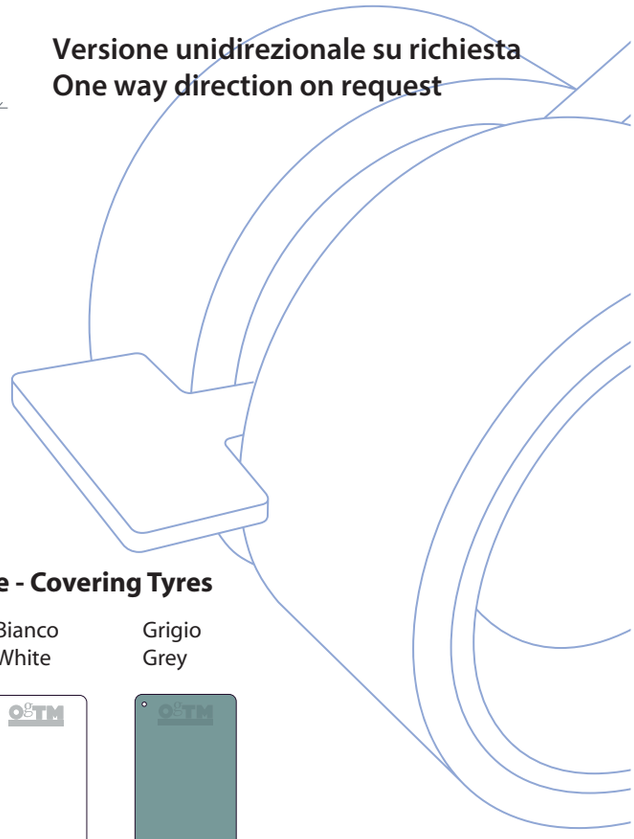

Supporti Verniciati - Painted Supports

Nero
Black

Bianco
White

Alluminio
Aluminium

Cromato
Chrome

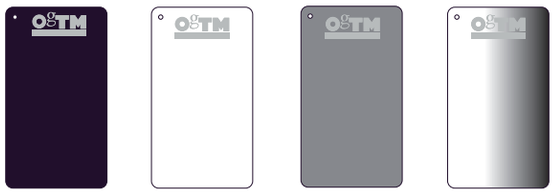

Ral 9003

Gomme Trasparenti - Transparent Tyres

Neutra
Neutral

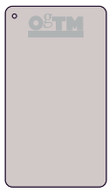

Gomme piene - Covering Tyres

Nero
Black

Bianco
White

Grigio
Grey

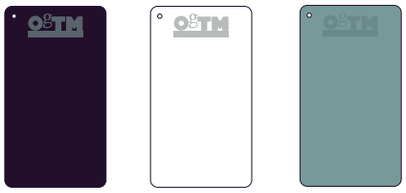

Ral 9003

Ral 7040
Ral 7011

Freni - Brakes

Nero
Black

Bianco
White

Grigio
Grey

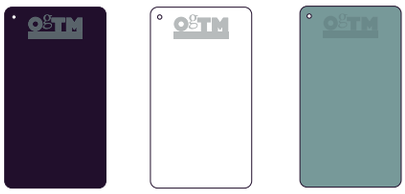

Ral 9003

Ral 7040

Dischetti laterali - Side Discs

Nero
Black

Bianco
White

Grigio
Grey

Alluminio
Aluminium

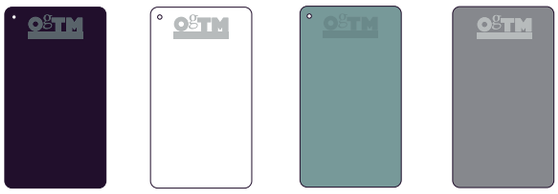

Ral 9003

Ral 7040

Indicazioni per il fissaggio - Fastening indications

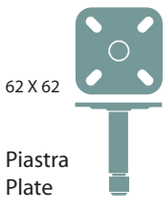

Piastra
Plate

10 MA X 15
10 MA X 25
12 MA X 25

Perno filettato
Threaded pivot

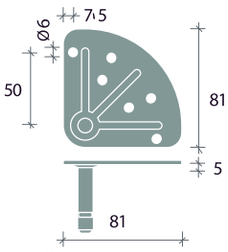

Piastra Triangolare
Triangle plate

Altezza con attacchi - Height with attachments

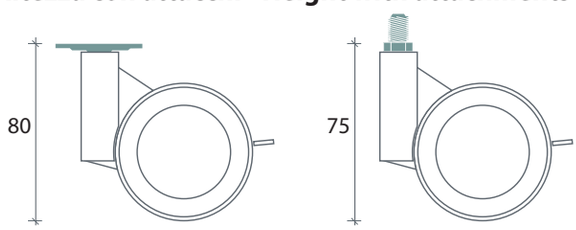

FORMULA 80 NYLON
PATENT

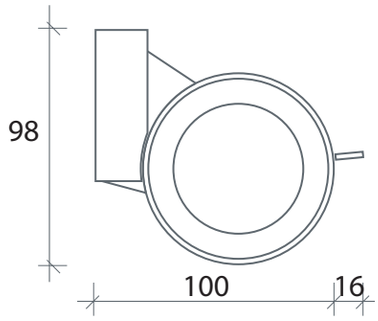

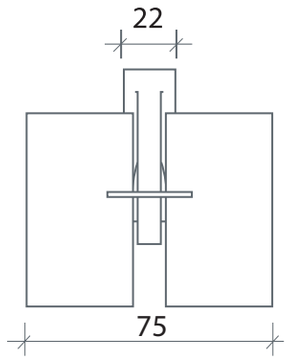

Capacità / Capacity: 80 Kg

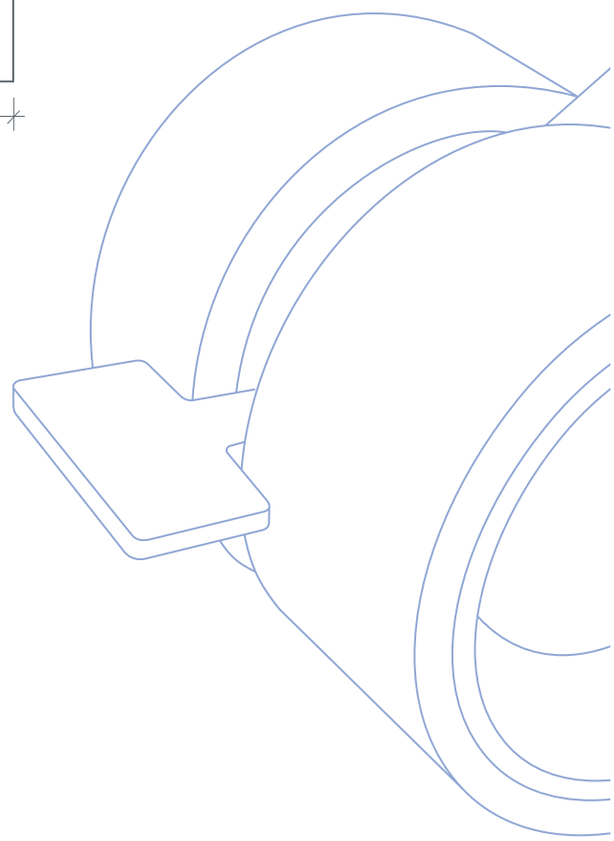

Supporti - Supports

Nero
Black

Bianco
White

Grigio
Grey

Alluminio
Aluminium

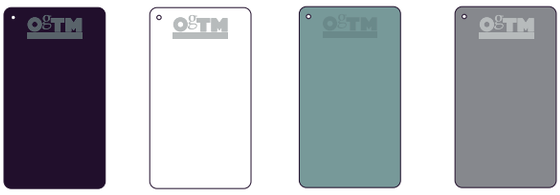

Ral 9003 Ral 7040

Gomme piene - Covering Tyres

Nero
Black

Bianco
White

Grigio
Grey

Ral 9003 Ral 7011

Freni - Brakes

Nero
Black

Bianco
White

Grigio
Grey

Ral 9003 Ral 7040

Dischetti laterali - Side Discs

Nero
Black

Bianco
White

Alluminio
Aluminium

Ral 9003

Indicazioni per il fissaggio - Fastening indications

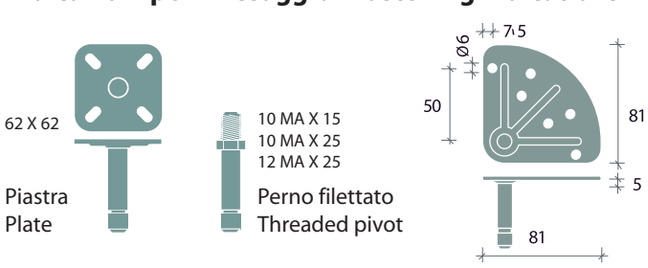

Altezza con attacchi - Height with attachments

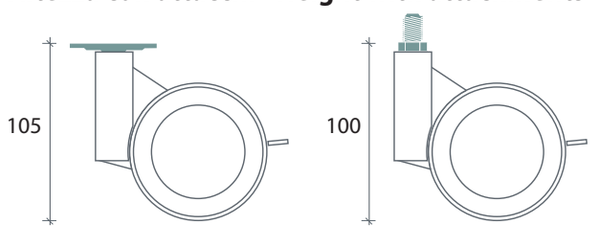

FORMULA 80 ZAMA
PATENT

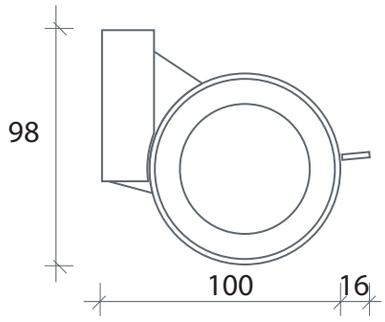

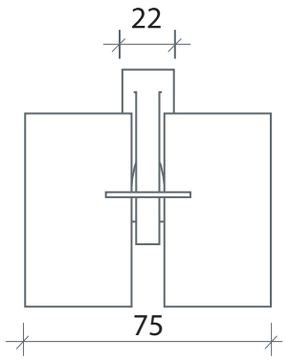

Capacità / Capacity: 80 Kg

Versione unidirezionale su richiesta
One way direction on request

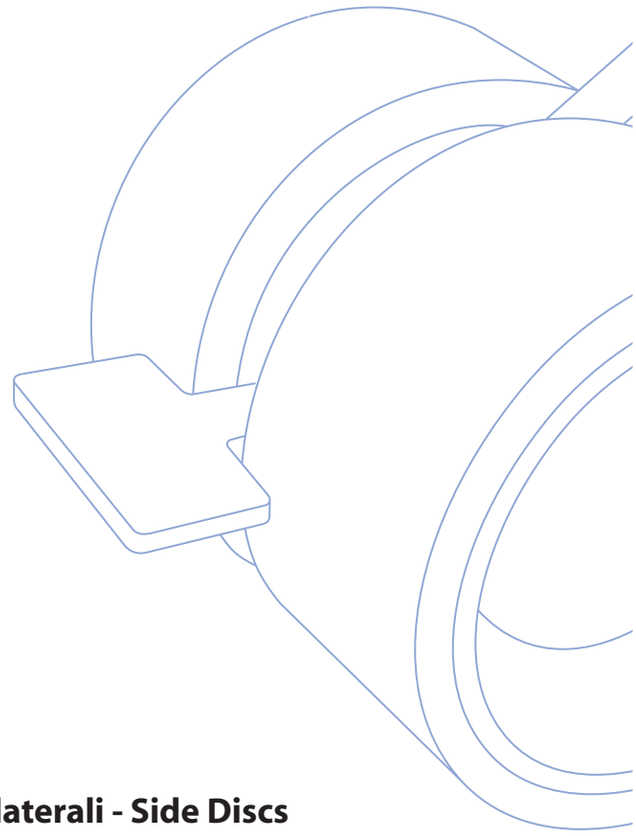

Supporti - Supports

Nero
Black

Bianco
White

Alluminio
Aluminium

Cromato
Chrome

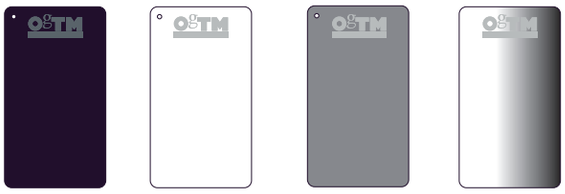

Ral 9003

Gomme piene - Covering Tyres

Nero
Black

Bianco
White

Grigio
Grey

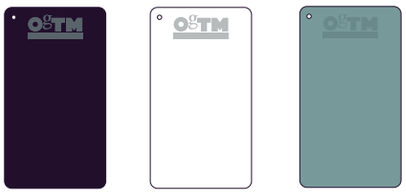

Ral 9003 Ral 7011

Freni - Brakes

Nero
Black

Bianco
White

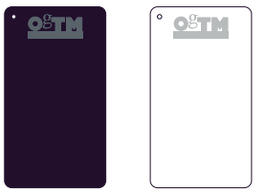

Ral 9003

Dischetti laterali - Side Discs

Nero
Black

Bianco
White

Alluminio
Aluminium

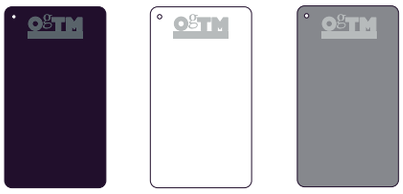

Ral 9003

Indicazioni per il fissaggio - Fastening indications

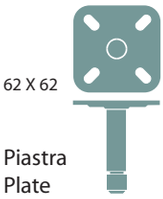

Piastra
Plate

10 MA X 15
10 MA X 25
12 MA X 25

Perno filettato
Threaded pivot

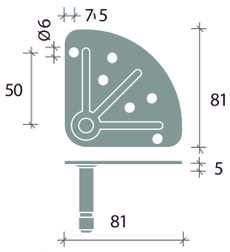

Piastra Triangolare
Triangle plate

Altezza con attacchi - Height with attachments

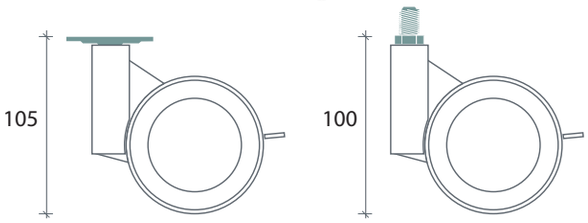

FORMULA 100 ZAMA
PATENT

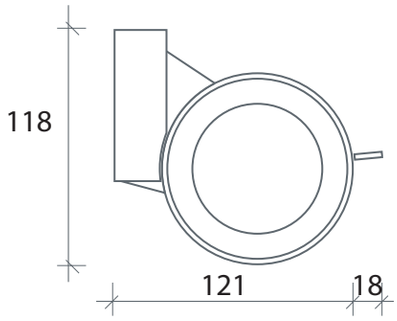

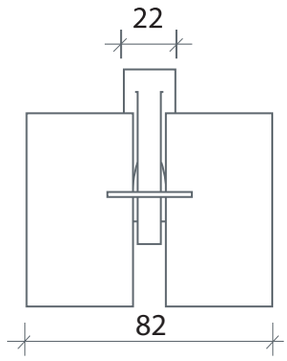

Capacità con perno : 100 Kg
Capacity with pivot : 100 Kg

Capacità con piastra : 80 Kg
Capacity with plate : 80 Kg

Versione unidirezionale su richiesta
One way direction on request

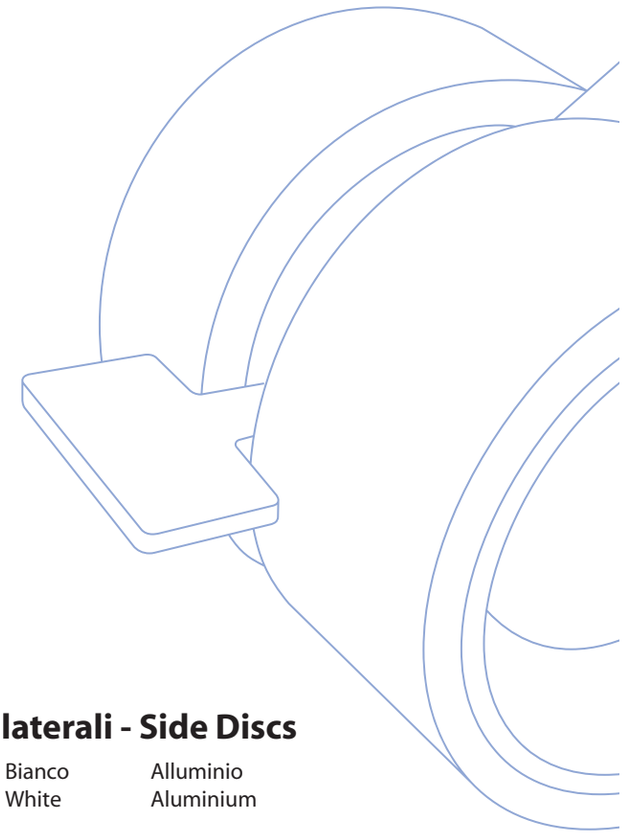

Supporti - Supports

Nero
Black

Bianco
White

Alluminio
Aluminium

Cromato
Chrome

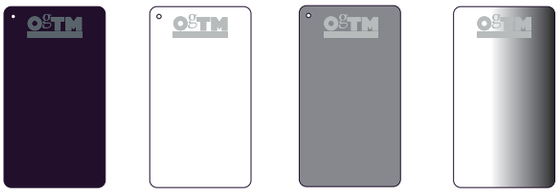

Ral 9003

Gomme piene - Covering Tyres

Nero
Black

Bianco
White

Grigio
Grey

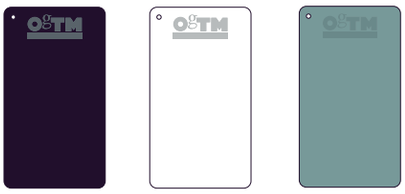

Ral 9003 Ral 7011

Freni - Brakes

Nero
Black

Bianco
White

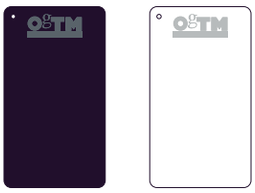

Ral 9003

Dischetti laterali - Side Discs

Nero
Black

Bianco
White

Alluminio
Aluminium

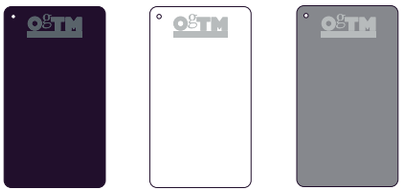

Ral 9003

Indicazioni per il fissaggio - Fastening indications

10 MA X 25
12 MA X 25

Perno filettato
Threaded pivot

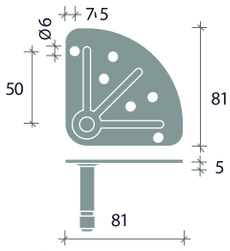

Piastra Triangolare
Triangle plate

Altezza con attacchi - Height with attachments

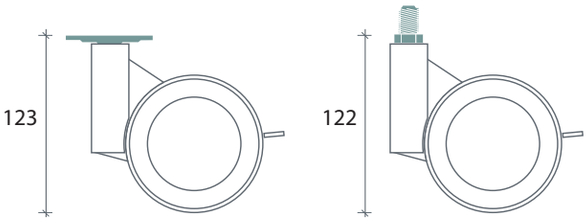

FORMULA 120 ZAMA
PATENT

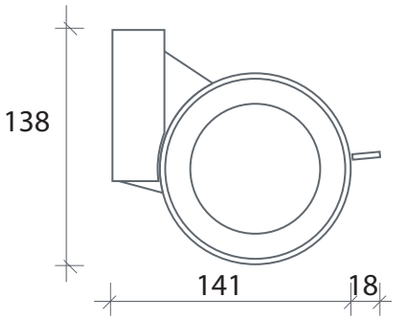

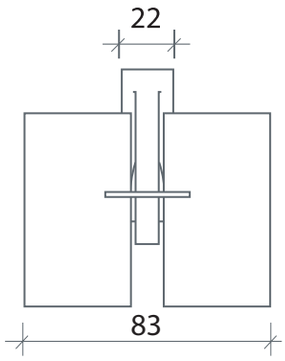

Capacità con perno : 100 Kg
Capacity with pivot : 100 Kg

Capacità con piastra : 80 Kg
Capacity with plate : 80 Kg

Versione unidirezionale su richiesta
One way direction on request

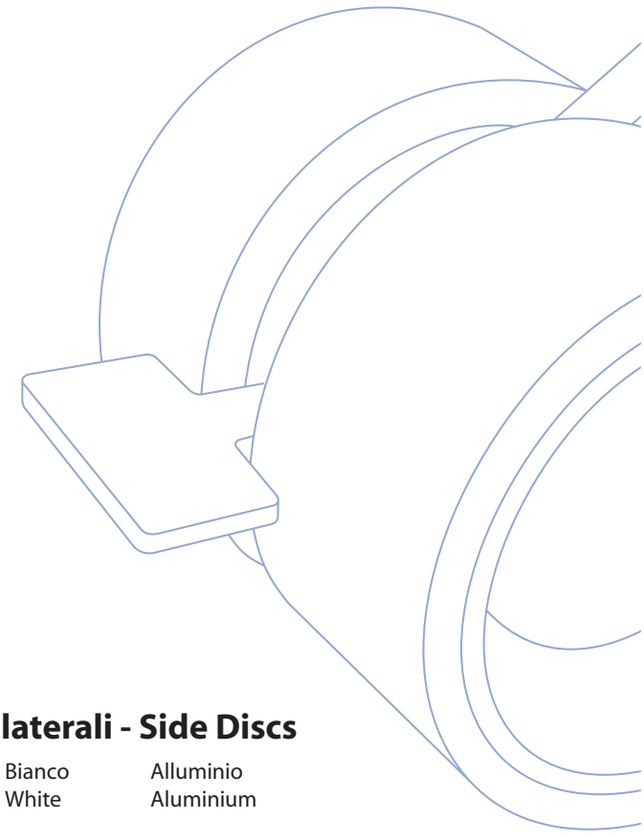

Supporti - Supports

Nero
Black

Bianco
White

Alluminio
Aluminium

Cromato
Chrome

Ral 9003

Gomme piene - Covering Tyres

Nero
Black

Bianco
White

Grigio
Grey

Ral 9003

Ral 7011

Freni - Brakes

Nero
Black

Bianco
White

Ral 9003

Dischetti laterali - Side Discs

Nero
Black

Bianco
White

Alluminio
Aluminium

Ral 9003

Indicazioni per il fissaggio - Fastening indications

10 MA X 25
12 MA X 25

Perno filettato
Threaded pivot

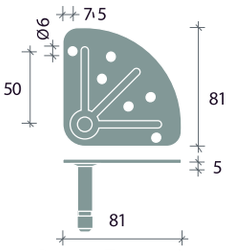

Piastra Triangolare
Triangle plate

Altezza con attacchi - Height with attachments

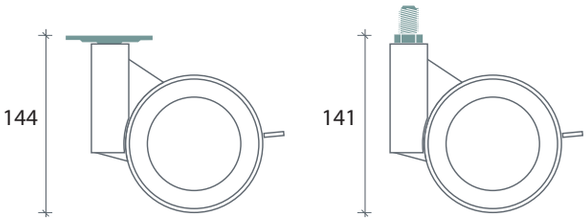

Rotola Collection

adriano design®

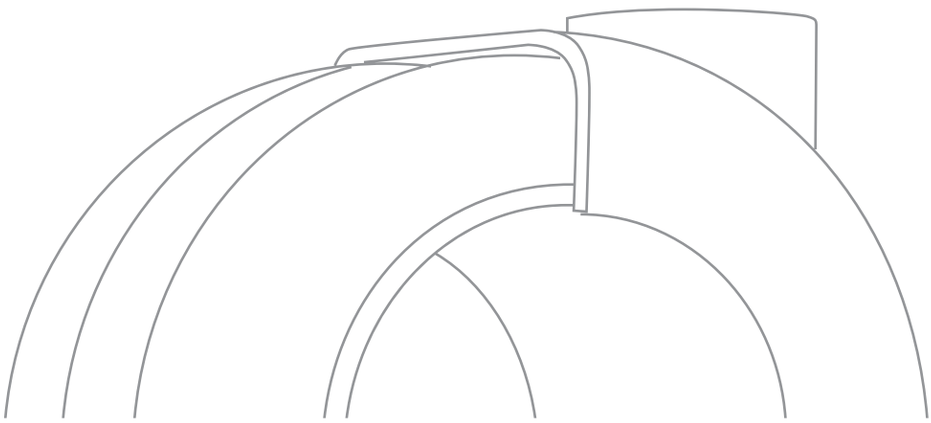

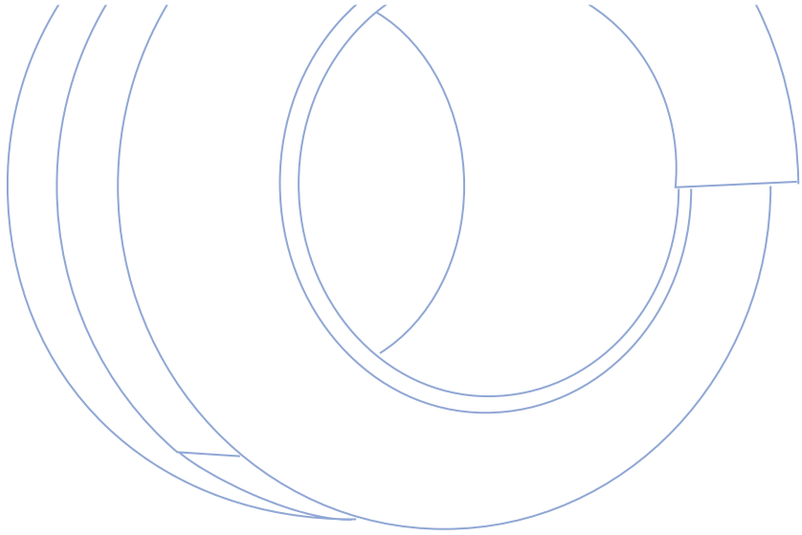

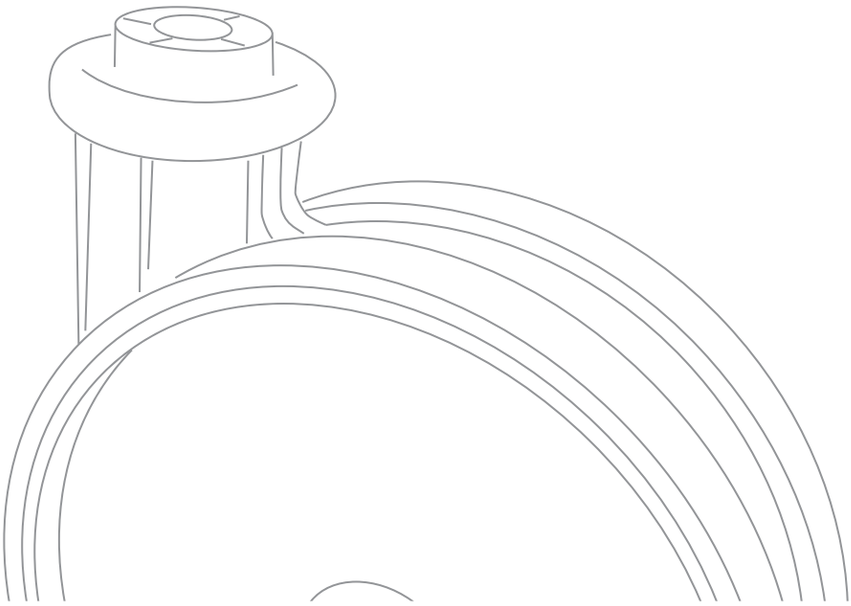

TM
Patent Made In Italy

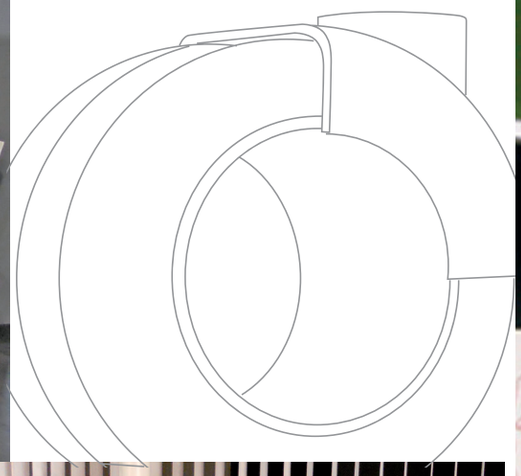

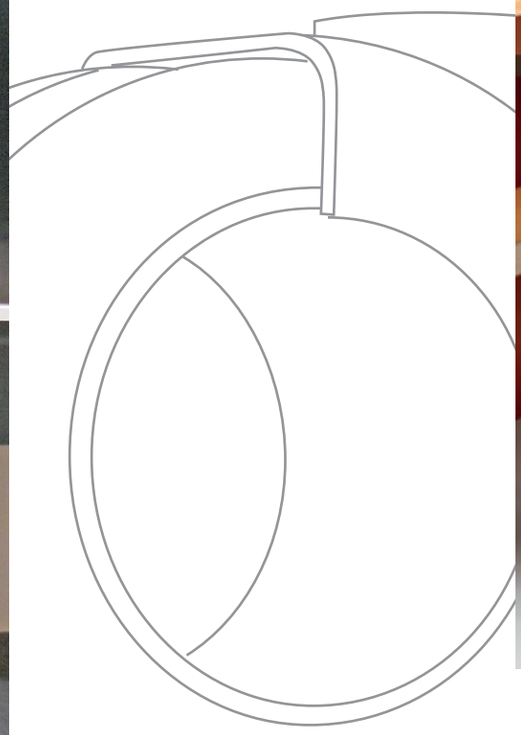

ROTOLA 100 NYLON
PATENT

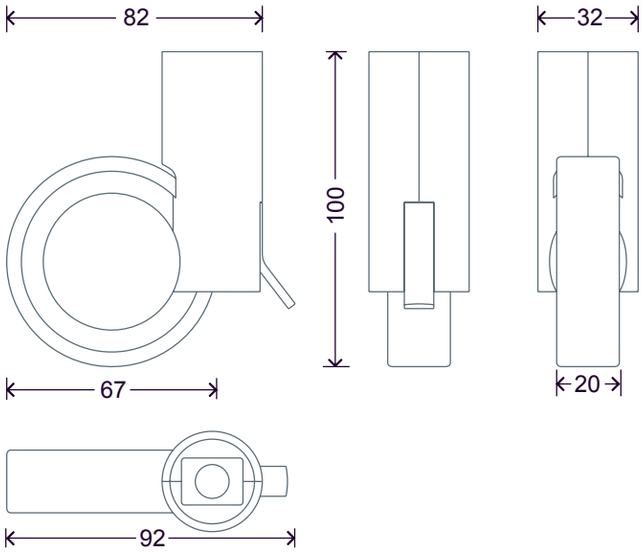

Capacità / Capacity: 20 Kg

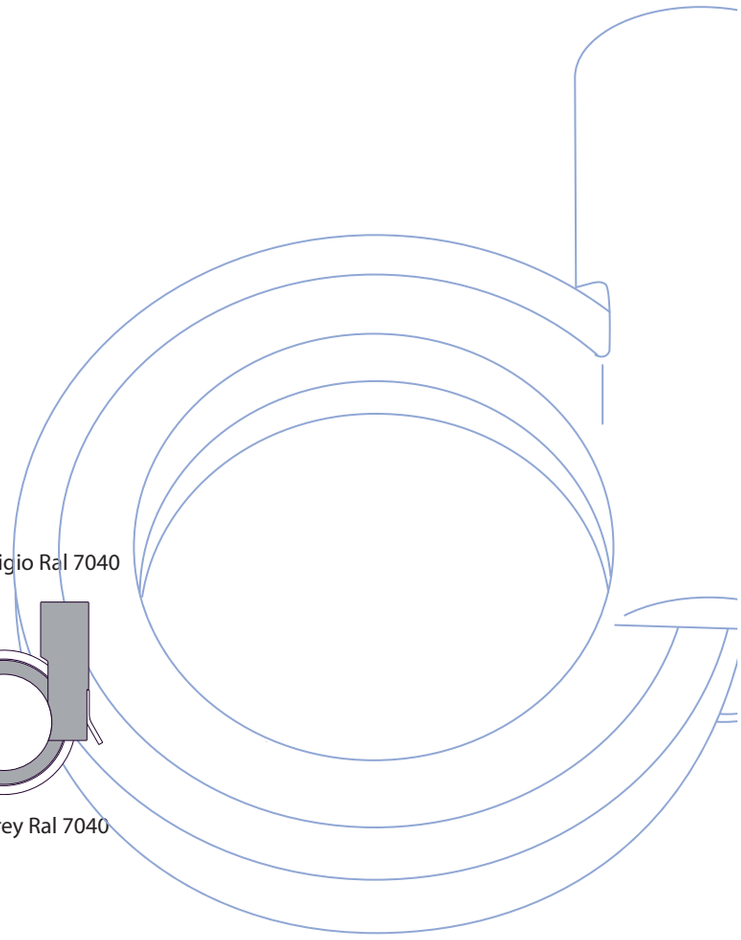

Supporti - Supports

Alluminio | Bianco Ral 9003 | Nero | Grigio Ral 7040

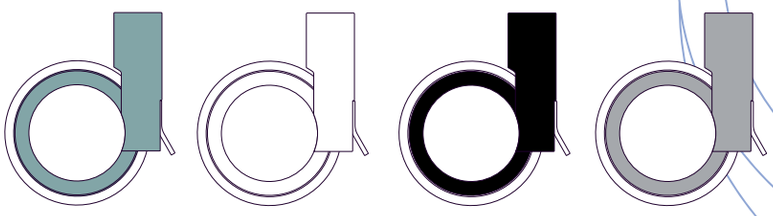

Aluminium | White Ral 9003 | Black | Grey Ral 7040

Gomme e Freni - Tyres and Brakes

Grigio Ral 7040/7011 | Nero | Arancio | Bianco Ral 9003

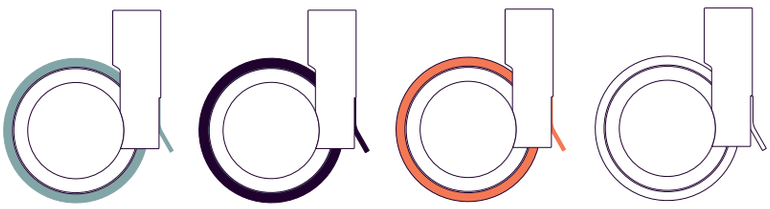

Grey Ral 7040/7011 | Black | Orange | White Ral 9003

Indicazioni per il fissaggio - Fastening indications

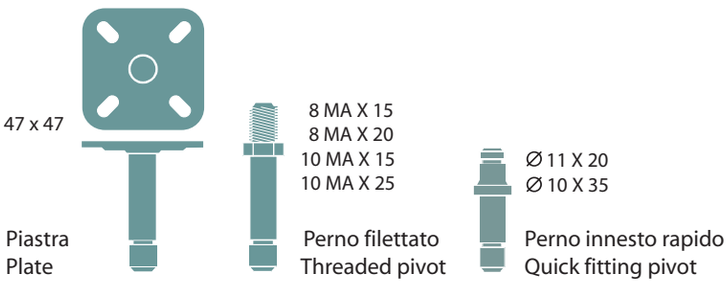

Altezza con attacchi - Height with attachments

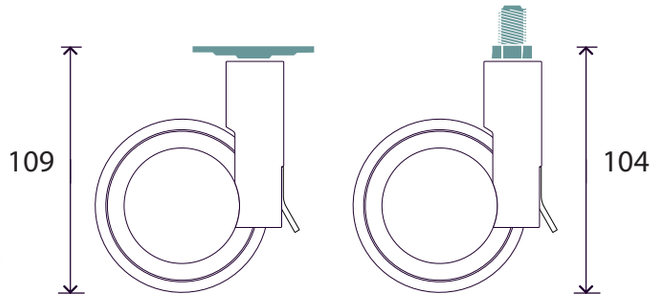

ROTOLA 100 ZAMA
PATENT

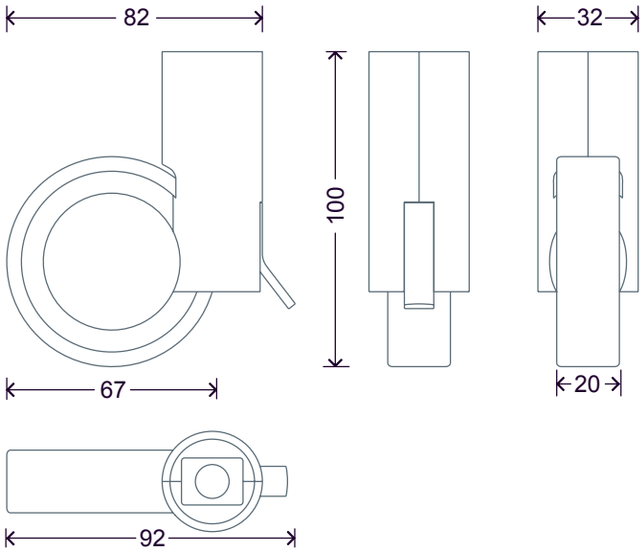

Capacità / Capacity: 50 Kg

Supporti - Supports

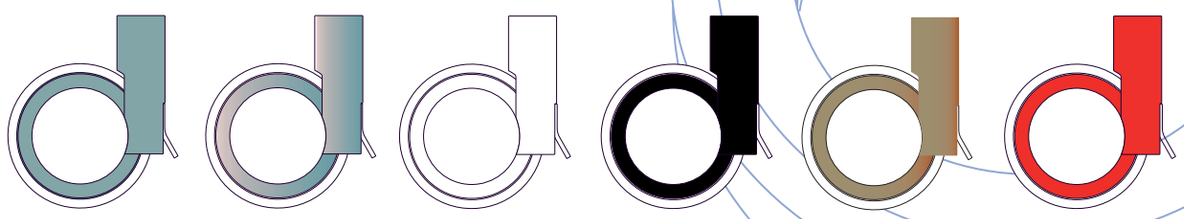

Alluminio	Cromato	Bianco Ral 9003	Nero	Nickel satinato	Rosso
Aluminium	Chrome	White Ral 9003	Black	Brushed nickel	Red

Gomme e Freni - Tyres and Brakes

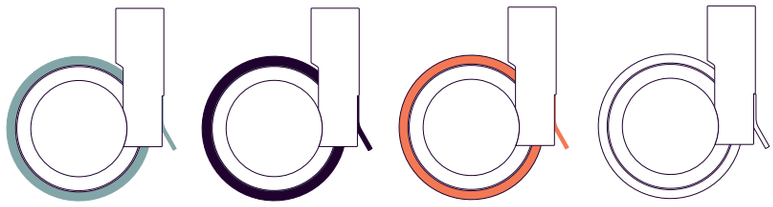

Grigio Ral 7040/7011	Nero	Arancio	Bianco Ral 9003
Grey Ral 7040/7011	Black	Orange	White Ral 9003

Indicazioni per il fissaggio - Fastening indications

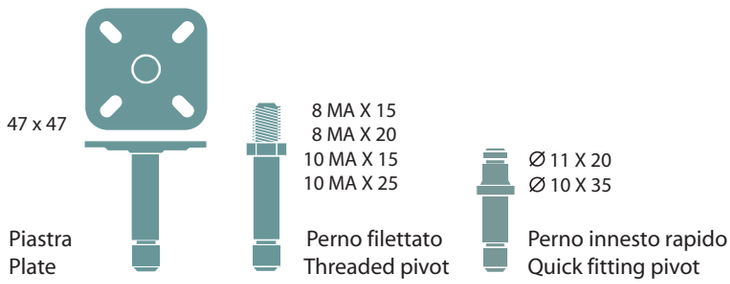

Altezza con attacchi - Height with attachments

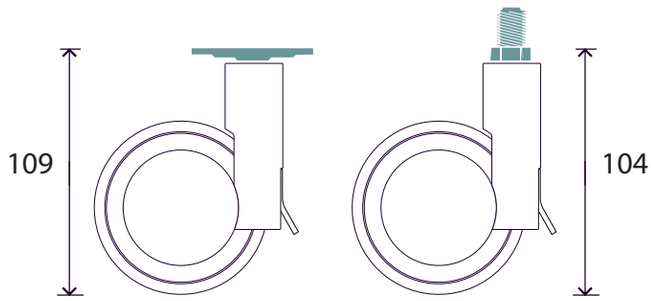

ROTOLA 120 ZAMA
PATENT

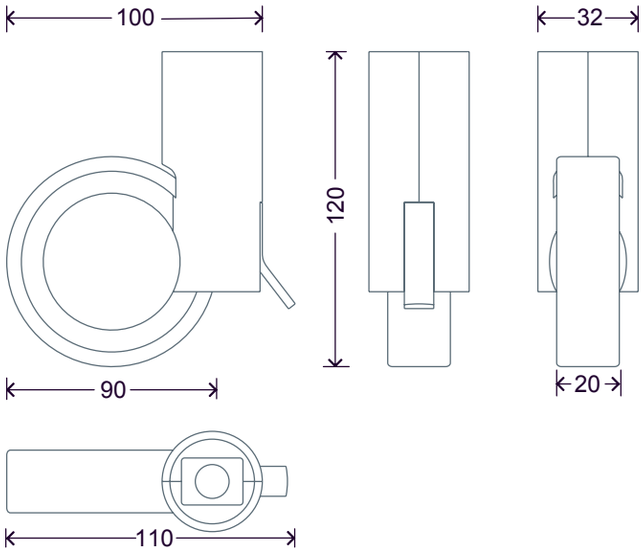

Capacità / Capacity: 50 Kg

Versione unidirezionale su richiesta
One way direction on request

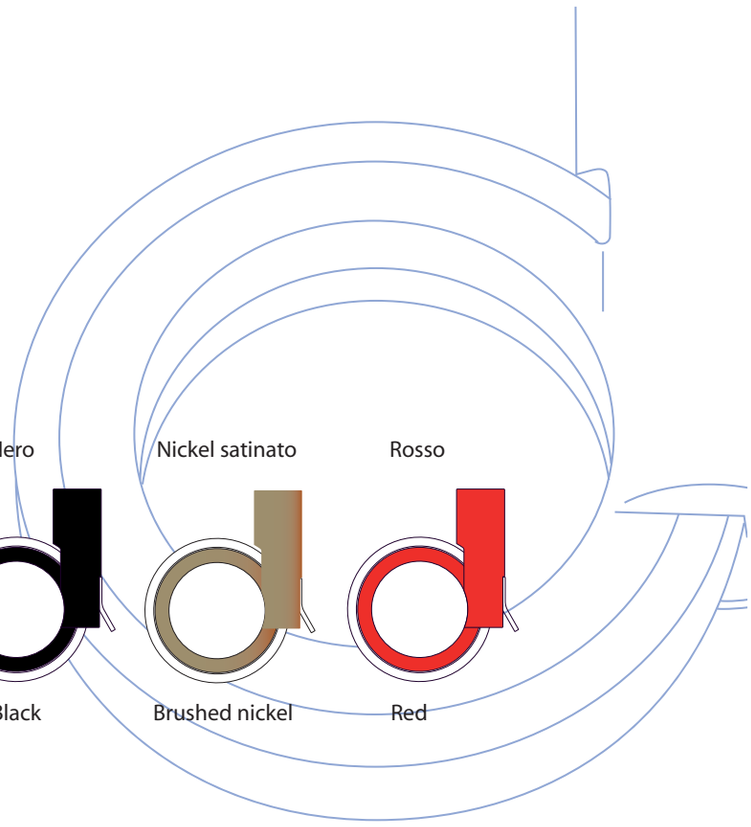

Supporti Verniciati - Painted Supports

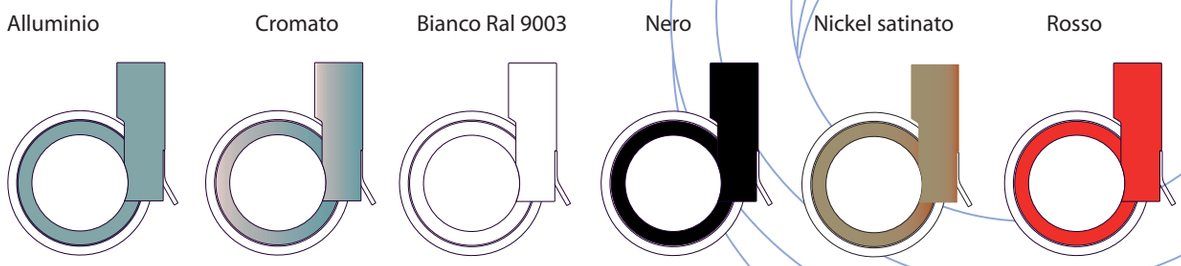

Gomme e Freni - Tyres and Brakes

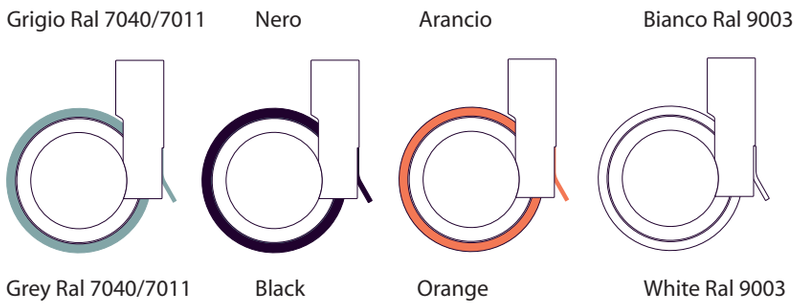

Indicazioni per il fissaggio - Fastening indications

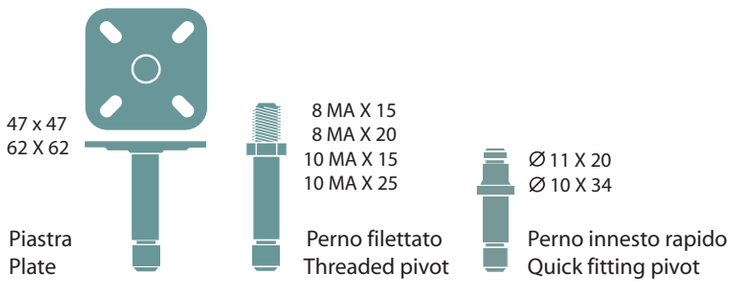

Altezza con attacchi - Height with attachments

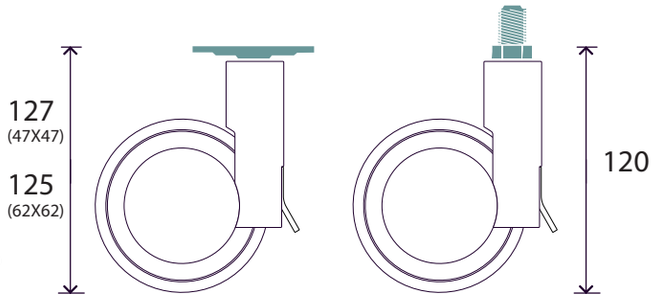

ROTOLA 150 ZAMA
PATENT

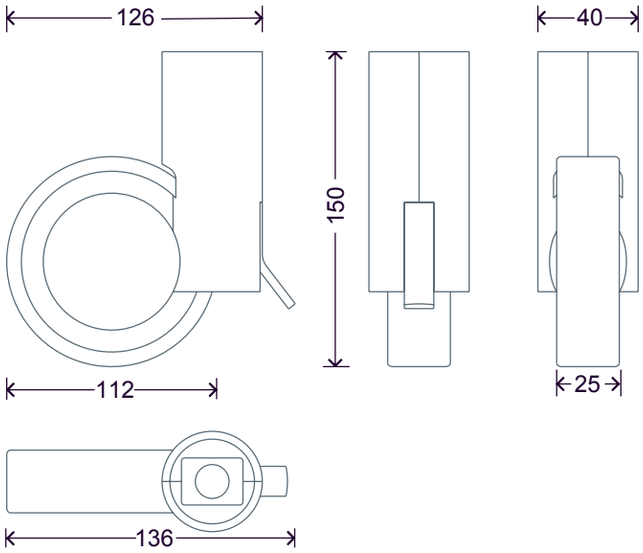

Capacità / Capacity: 80 Kg

Versione unidirezionale su richiesta
One way direction on request

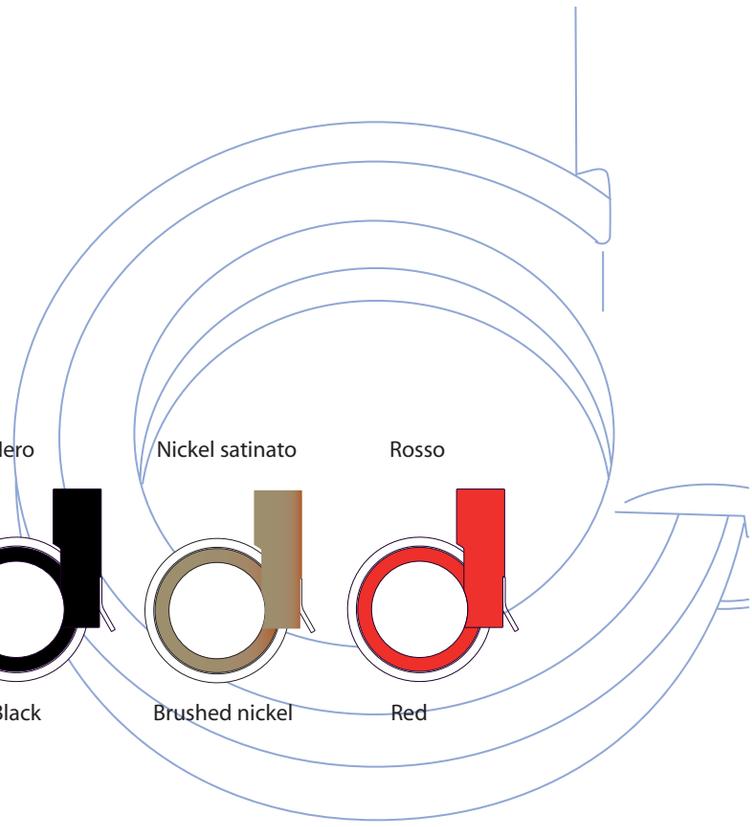

Supporti Verniciati - Painted Supports

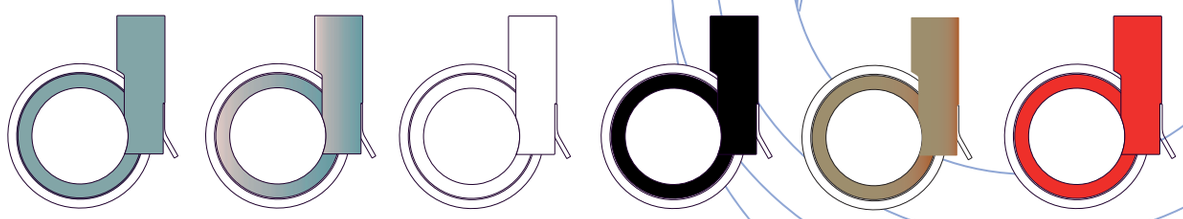

Alluminio — Aluminium
Cromato — Chrome
Bianco Ral 9003 — White Ral 9003
Nero — Black
Nickel satinato — Brushed nickel
Rosso — Red

Gomme e Freni - Tyres and Brakes

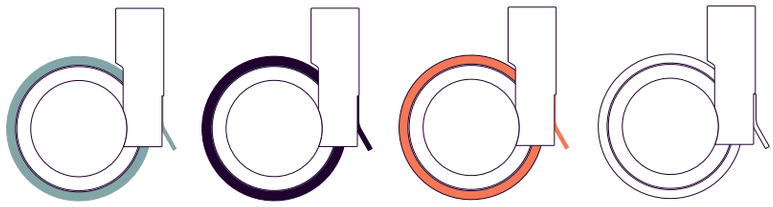

Grigio Ral 7040/7011 — Grey Ral 7040/7011
Nero — Black
Arancio — Orange
Bianco Ral 9003 — White Ral 9003

Indicazioni per il fissaggio - Fastening indications

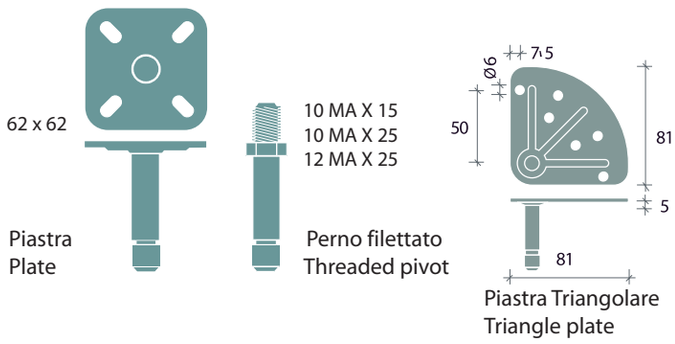

Altezza con attacchi - Height with attachments

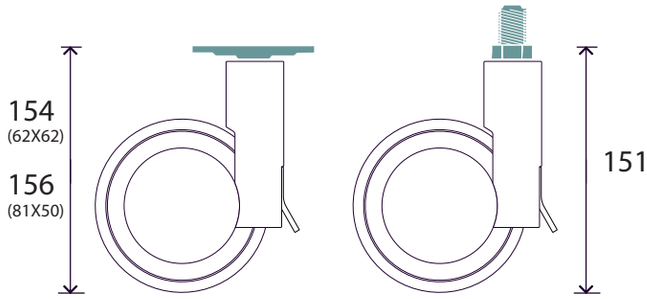

ROTOLA OFFICE NYLON
PATENT

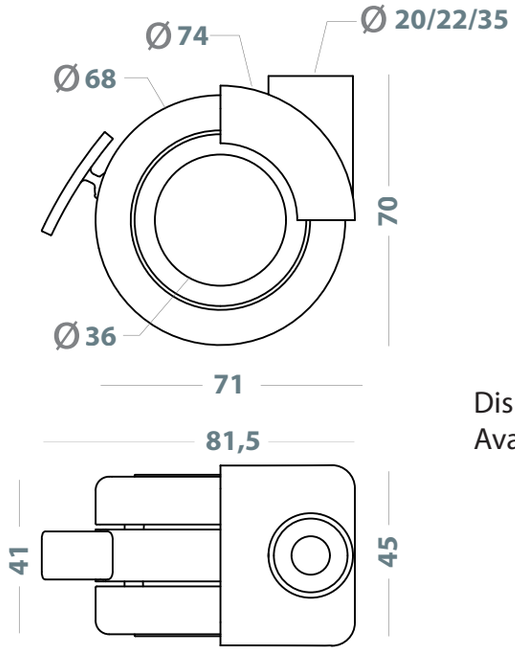

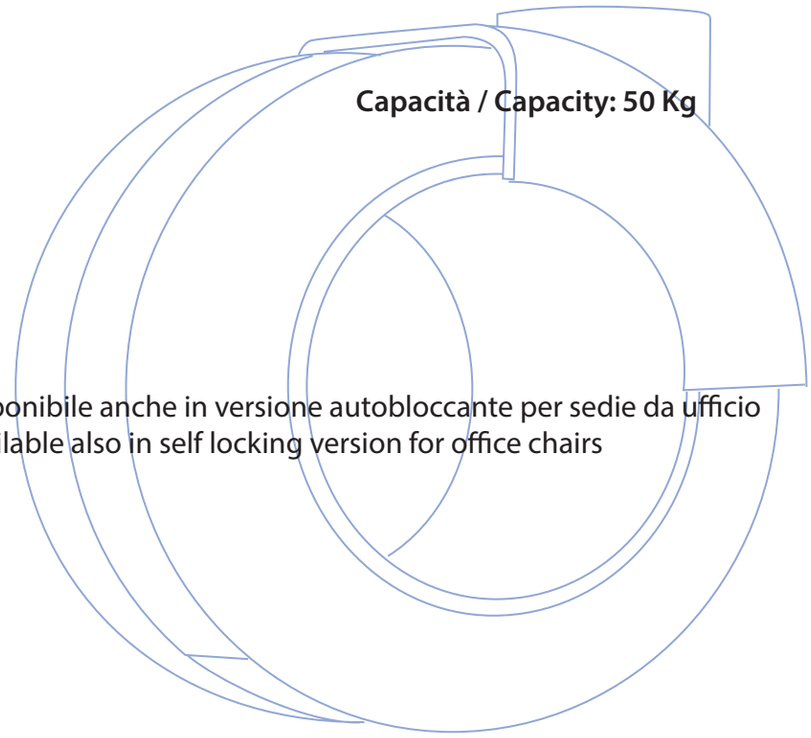

Disponibile anche in versione autobloccante per sedie da ufficio
Available also in self locking version for office chairs

Supporti - Supports

Nero
Black

Bianco
White

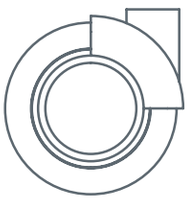

Ral 9003

Alluminio
Aluminium

Grigio
Grey

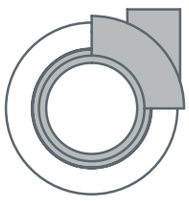

Ral 7040
Ral 7011

Gomme e Freni - Tyres and Brakes

Nero
Black

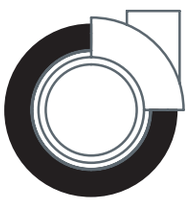

Bianco
White

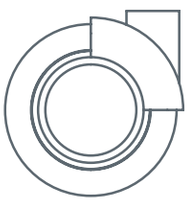

Ral 9003

Grigio
Grey

Ral 7040
Ral 7011

Arancio
Orange

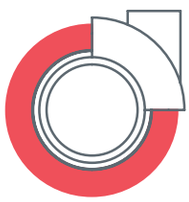

Indicazioni per il fissaggio - Fastening indications

47 x 47
35 x 35

Piastra
Plate

8 MA X 15
8 MA X 20
10 MA X 15
10 MA X 25

Perno filettato
Threaded pivot

Ø 11 X 20
Ø 10 X 36

Perno innesto rapido
Quick fitting pivot

Altezza con attacchi - Height with attachments

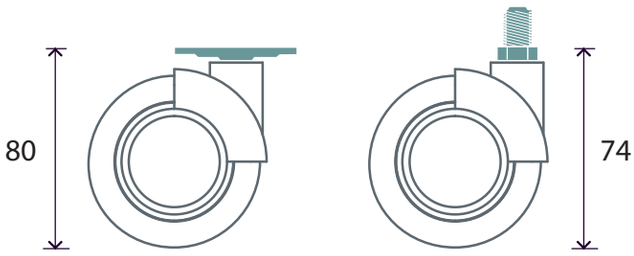

ROTOLA FLAT 1 ZAMA
PATENT

Capacità/ Capacity: 80 Kg

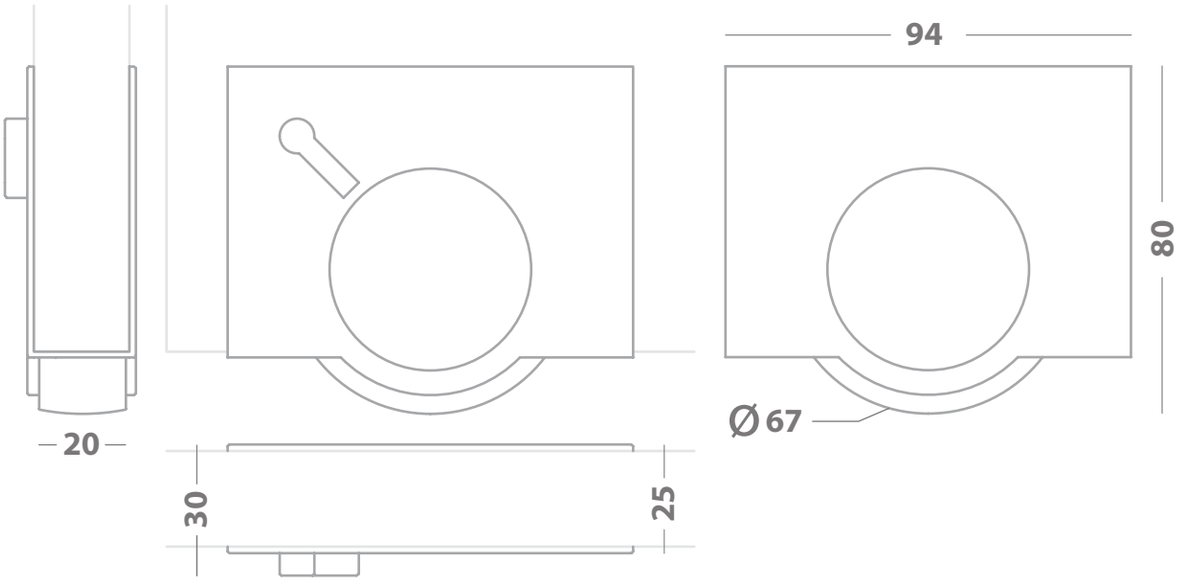

Supporti verniciati - Painted supports

Alluminio
Aluminium

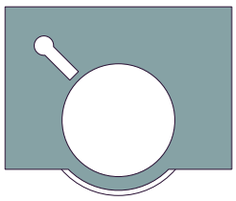

Bianco
White

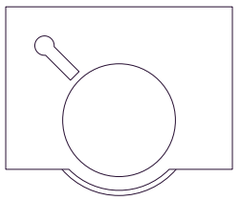

Ral 9003

Gomme e freni - Tyres and brakes

Nero
Black

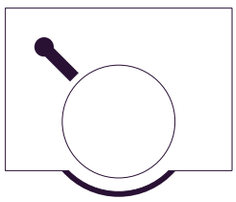

Bianco
White

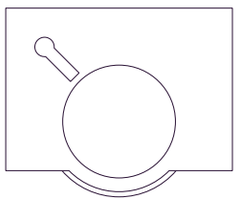

Ral 9003

Grigio
Grey

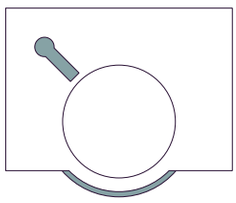

Ral 7040
Ral 7011

Arancio
Orange

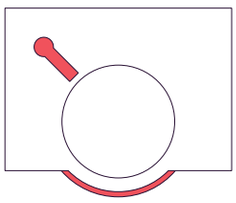

Spessore pannelli - Thickness of panel 25-28-30 mm

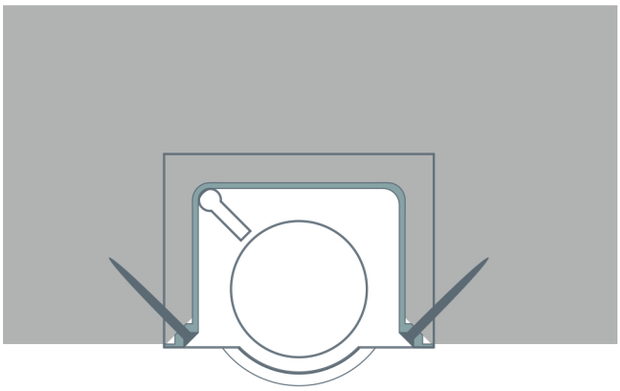

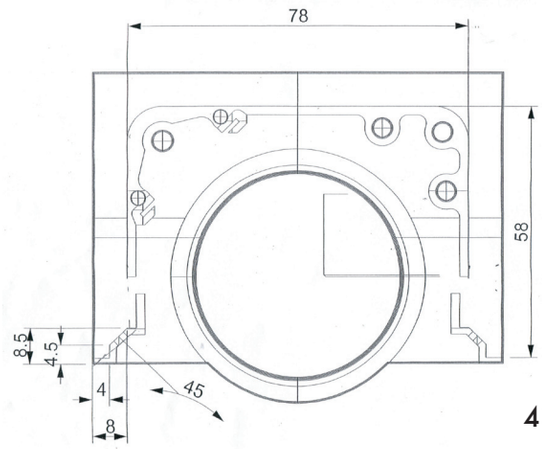

ROTOLA FLAT 2 ZAMA
PATENT

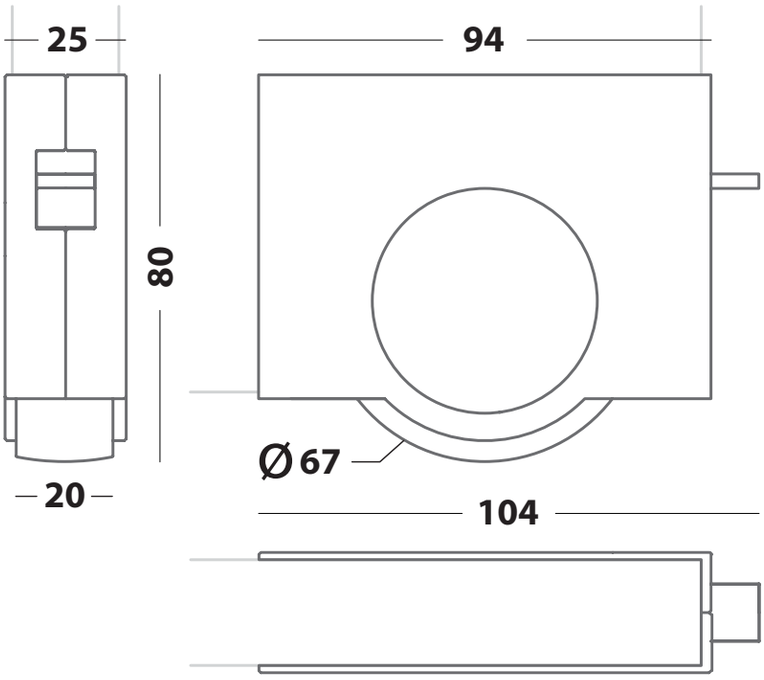

Capacità/ Capacity: 80 Kg

Supporti verniciati - Painted supports

Alluminio
Aluminium

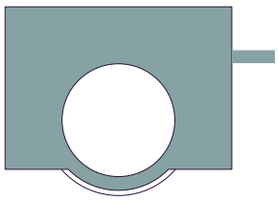

Bianco
White

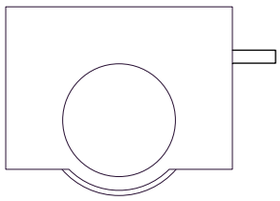

Ral 9003

Gomme e freni - Tyres and brakes

Nero
Black

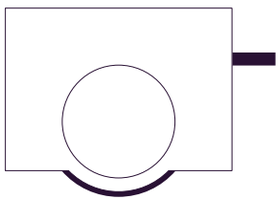

Bianco
White

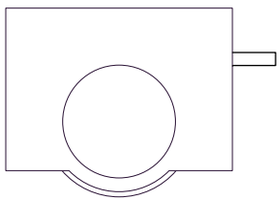

Ral 9003

Grigio
Grey

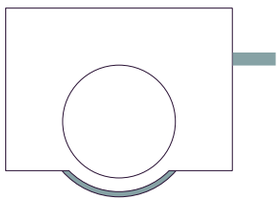

Ral 7040
Ral 7011

Arancio
Orange

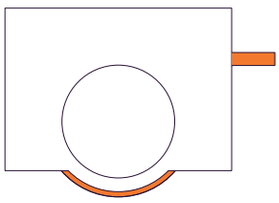

Spessore pannelli - Thickness of panel 25 - 30 mm

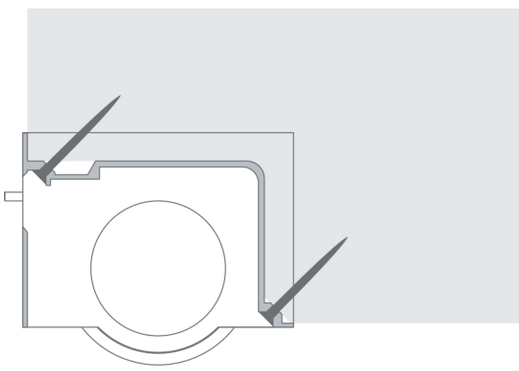

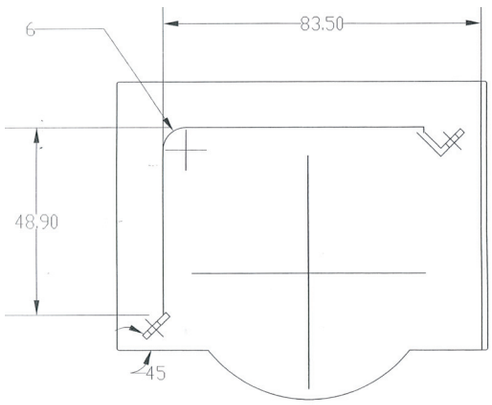

Flat 2 Round

adriano design®

Alfa Romeo 1910 - 2010

ROTOLA FLAT 2 Round ZAMA
PATENT

Capacità/ Capacity: 80 Kg

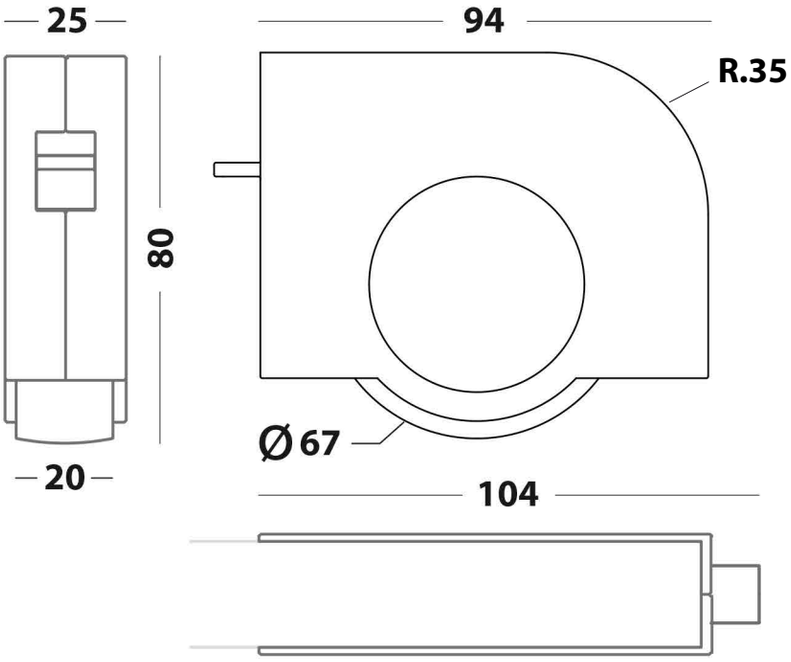

Supporti verniciati - Painted supports

Alluminio
Aluminium

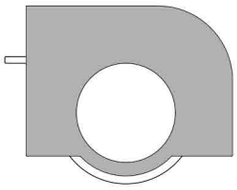

Bianco
White

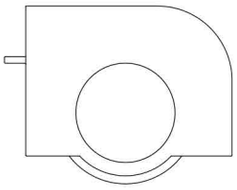

Ral 9003

Gomme e freni - Tyres and brakes

Nero
Black

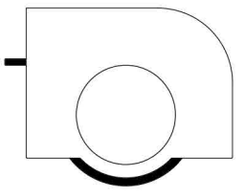

Bianco
White

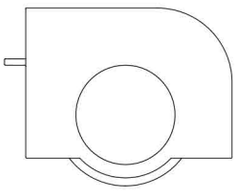

Ral 9003

Grigio
Grey

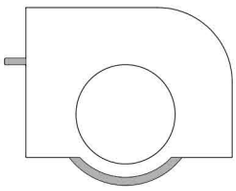

Ral 7040
Ral 7011

Arancio
Orange

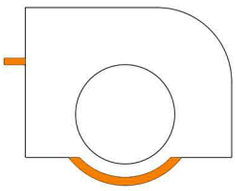

Spessore pannelli - Thickness of panel 22 - 25 - 30 mm

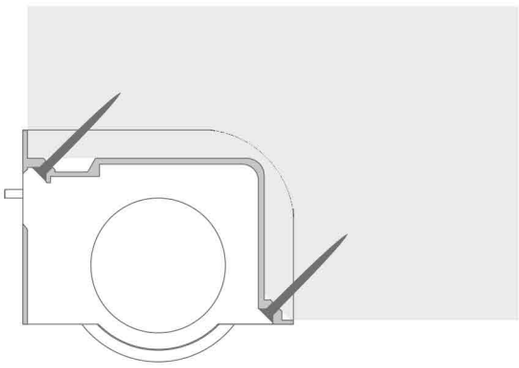

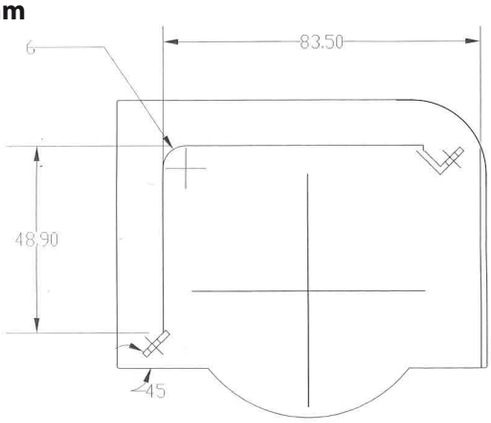

Speedy

james irvine

SPEEDY 60/20 NYLON
PATENT

Capacità / Capacity: 50 Kg

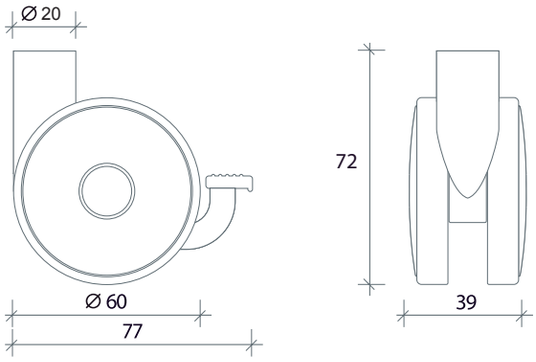

SPEEDY 60/32 NYLON
PATENT

Capacità / Capacity: 50 Kg

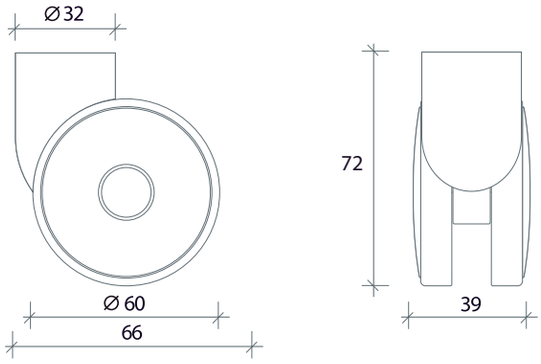

Disponibile anche con supporto da ∅ 14 - 25 - 40

Available also with support of ∅ 14 - 25 - 40

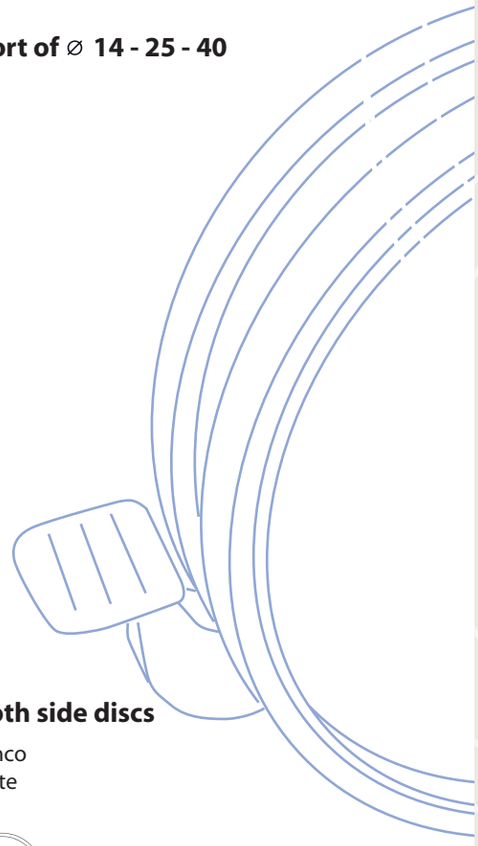

Supporti - Supports

Nero
Black

Bianco
White

Alluminio
Aluminium

Grigio
Grey

Cromato
Chrome

Ral 9003

Ral 7040

Gomme e Freno - Tyres and Brake

Nero
Black

Bianco
White

Grigio
Grey

Ral 9003

Ral 7040
Ral 7011

Dischetti laterali pieni - Covering side discs

Nero
Black

Bianco
White

Alluminio
Aluminium

Grey

Ral 9003

Ral 7040

Dischetti laterali lisci - Smooth side discs

Cromato
Chrome

Nero
Black

Bianco
White

Ral 9003

Dischetti laterali trasparenti- Transparent side discs

Neutro
Neutral

Rosso
Red

Verde
Green

Arancio
Orange

Blu
Blue

Ral 9003

Indicazioni per il fissaggio - Fastening indications

35 x 35
47 x 47

Piastra
Plate

8 MA X 15
8 MA X 20
10 MA X 15
10 MA X 25

Perno filettato
Threaded pivot

∅ 11 x 20
∅ 10 x 36

Perno innesto rapido
Quick fitting pivot

Altezza con attacchi - Height with attachments

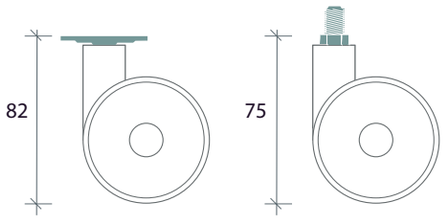

Disky2

james irvine

DISKY2 NYLON

PATENT

Capacità / Capacity: 50 Kg

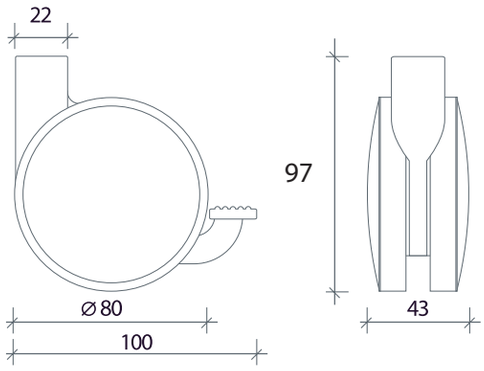

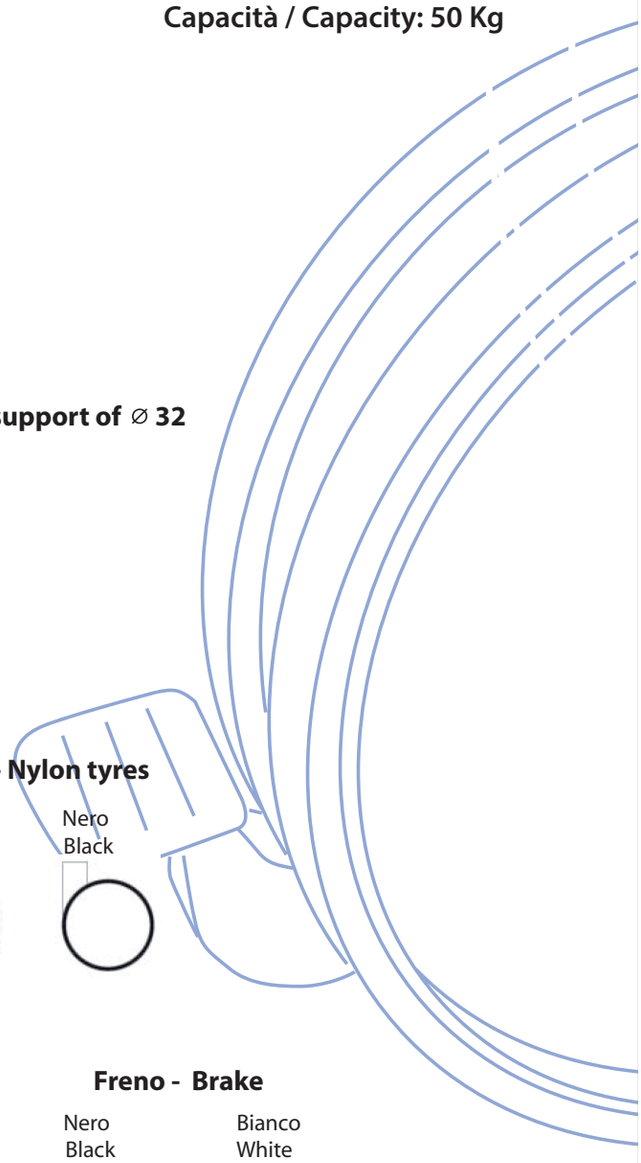

Disponibile anche con supporto da ⌀ 32 **Available also with support of ⌀ 32**

Supporti - Supports

Nero Black | Bianco White | Alluminio Aluminium | Grigio Grey | Cromato Chrome

Ral 9003 Ral 7040

Battistrada in gomma - Rubber tyres

Bianco White | Grigio Grey

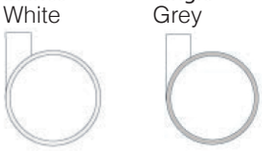

Ral 9003 Ral 7040 Ral 7011

Battistrada in nylon - Nylon tyres

Bianco White | Grigio Grey | Nero Black

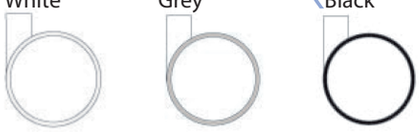

Ral 9003 Ral 7011

Dischetti laterali pieni - Covering side discs

Nero Black | Bianco White | Alluminio Aluminium | Grigio Grey | Cromato Chrome

Ral 9003 Ral 7040

Freno - Brake

Nero Black | Bianco White

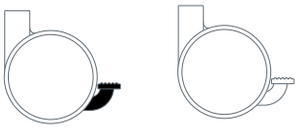

Ral 9003

Dischetti laterali trasparenti - Transparent side discs

Neutro Neutral | Rosso Red | Verde Green | Arancio Orange | Blu Blue

Indicazioni per il fissaggio - Fastening indications

47 x 47

Piastra
Plate

8 MA X 15
10 MA X 15

Perno filettato
Threaded pivot

⌀ 11 x 20
⌀ 8 x 20

Perno innesto rapido
Quick fitting pivot

Altezza con attacchi - Height with attachments

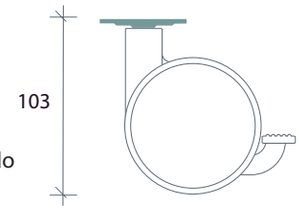

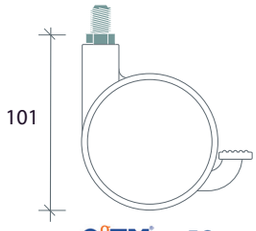

DISKY2 ZAMA

PATENT

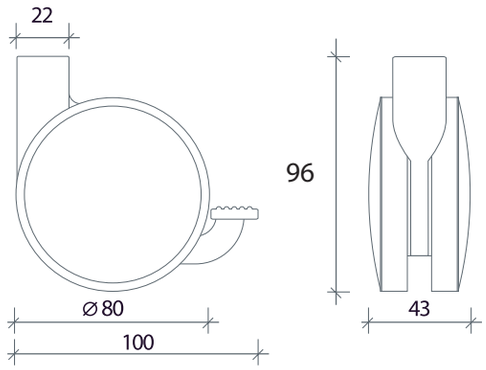

Capacità con perno : 80 Kg
Capacity with pivot : 80 Kg

Capacità con piastra : 60 Kg
Capacity with plate : 60 Kg

Versione unidirezionale su richiesta
One way direction on request

Disponibile anche con supporto da ⌀ 32 Available also with support of ⌀ 32

Supporti - Supports

Nero
Black

Bianco
White

Alluminio
Aluminium

Cromato
Chrome

Nickel satinato
Brushed nickel

Ral 9003

Battistrada in gomma - Rubber tyres

Bianco
White

Grigio
Grey

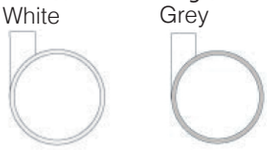

Ral 9003

Ral 7040
Ral 7011

Battistrada in nylon - Nylon tyres

Bianco
White

Grigio
Grey

Nero
Black

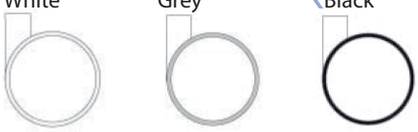

Ral 9003

Ral 7011

Dischetti laterali pieni - Covering side discs

Nero
Black

Bianco
White

Alluminio
Aluminium

Grigio
Grey

Cromato
Chrome

Nickel satinato
Brushed nickel

Ral 9003

Ral 7040

Freno - Brake

Nero
Black

Bianco
White

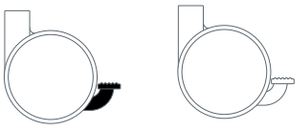

Ral 9003

Dischetti laterali trasparenti - Transparent side discs

Neutro
Neutral

Rosso
Red

Verde
Green

Arancio
Orange

Blu
Blue

Indicazioni per il fissaggio - Fastening indications

47 x 47

Piastra
Plate

8 MA X 15
10 MA X 15
10 MA X 25
10 MA X 35

Perno filettato
Threaded pivot

⌀ 11 x 20
⌀ 10 X 37

Perno innesto rapido
Quick fitting pivot

Altezza con attacchi - Height with attachments

100

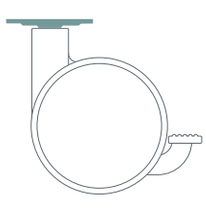

100

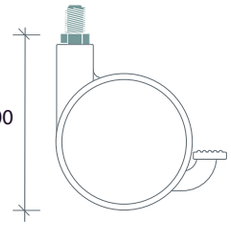

Disky1

james irvine

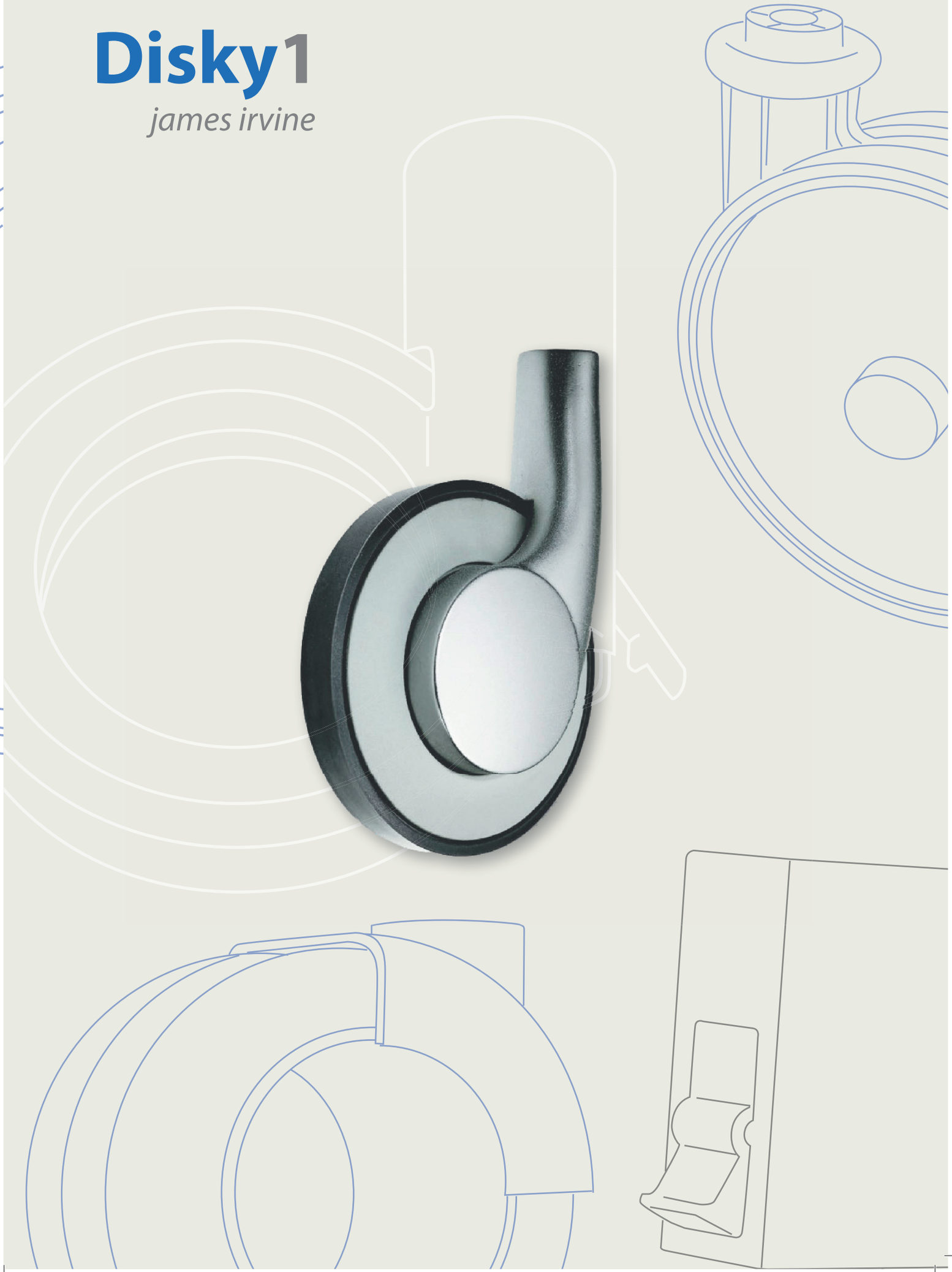

DISKY 1 ZAMA
PATENT

Capacità / Capacity: 25 Kg

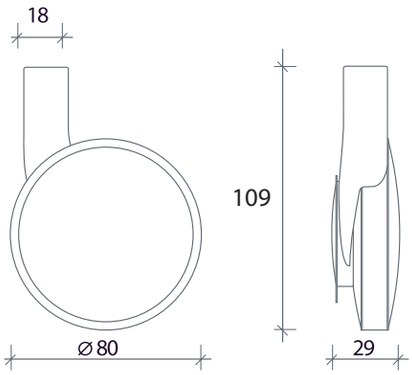

Supporti - Supports

Nero
Black

Bianco
White

Alluminio
Aluminium

Cromato
Chrome

Nickel satinato
Brushed nickel

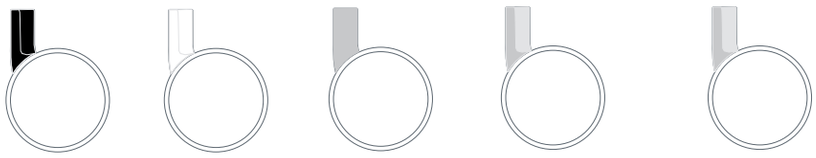

Ral 9003 Ral 7011

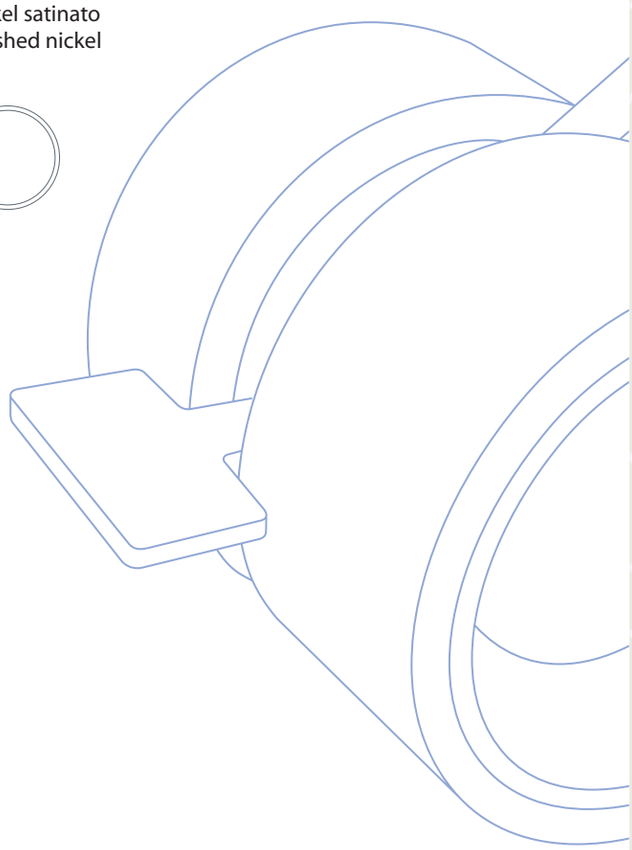

Gomme - Tyres

Nero
Black

Bianco
White

Grigio
Grey

Ral 9003 Ral 7011

Dischetti laterali - Side discs

Nero
Black

Bianco
White

Alluminio
Aluminium

Grigio
Grey

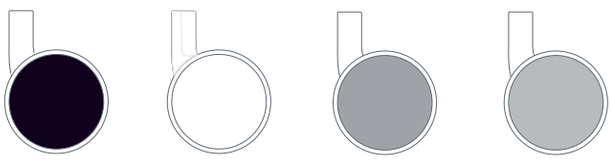

Ral 9003 Ral 7040

Indicazioni per il fissaggio - Fastening indications

47 x 47

Piastra
Plate

8 MA X 15
10 MA X 15

Perno filettato
Threaded pivot

Ø 11 x 20

Perno innesto rapido
Quick fitting pivot

Altezza con attacchi - Height with attachments

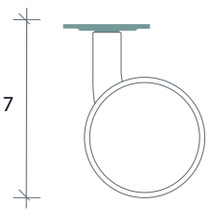

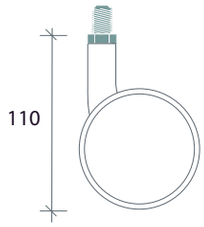

Yoyo

raul barbieri

YOYO NYLON
PATENT

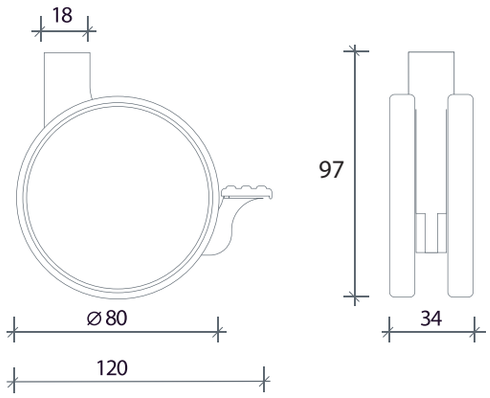

Capacità / Capacity: 50 Kg

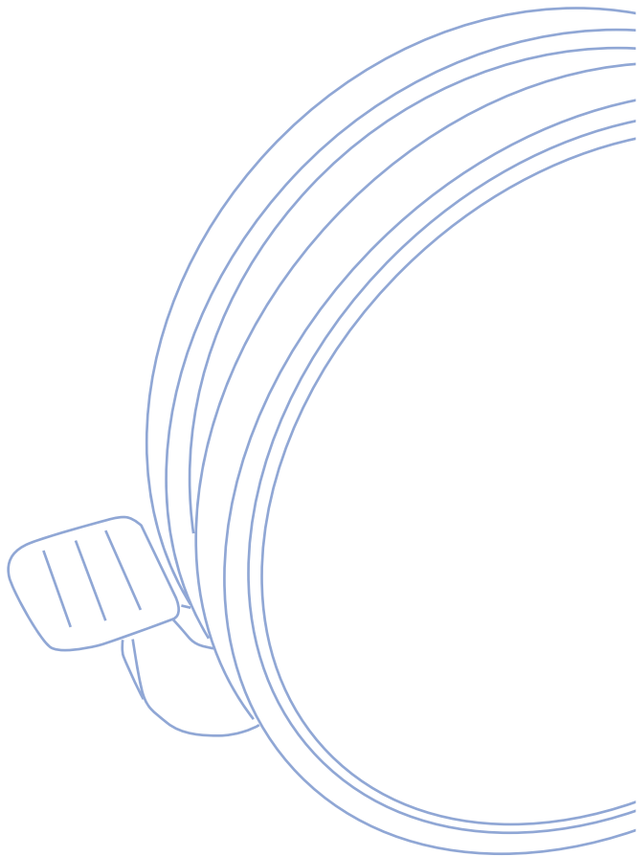

Supporti - Supports

Nero
Black

Bianco
White

Grigio
Grey

Ral 9003

Ral 7040

Gomme - Tyres

Grigio
Grey

Ral 7011

Dischetti laterali - Side discs

Nero
Black

Bianco
White

Alluminio
Aluminium

Grigio
Grey

Cromato
Chrome

Ral 9003

Ral 7040

Freno - Brake

Nero
Black

Bianco
White

Ral 9003

Indicazioni per il fissaggio - Fastening indications

47 x 47

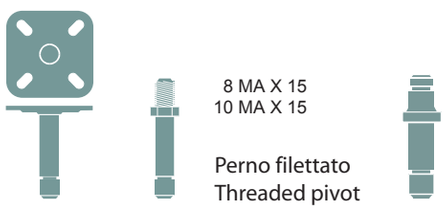

Piastra
Plate

8 MA X 15
10 MA X 15

Perno filettato
Threaded pivot

Ø 11 x 20
Ø 8 x 20

Perno innesto rapido
Quick fitting pivot

Altezza con attacchi - Height with attachments

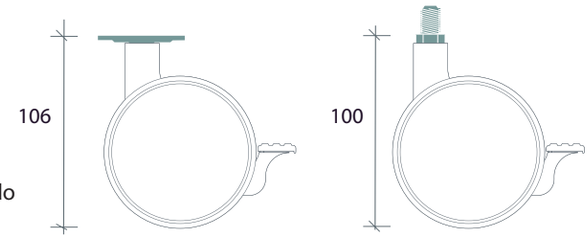

YOYO ZAMA
PATENT

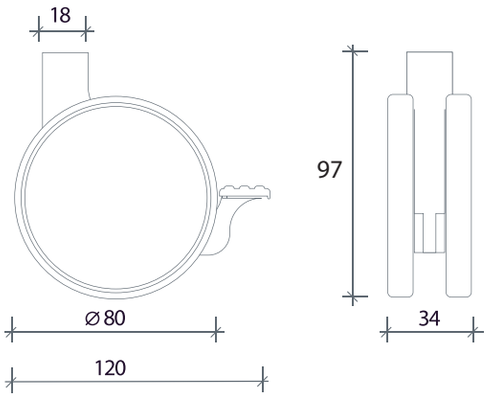

Capacità con perno : 80 Kg
Capacity with pivot : 80 Kg

Capacità con piastra : 60 Kg
Capacity with plate : 60 Kg

Versione unidirezionale su richiesta
One way direction on request

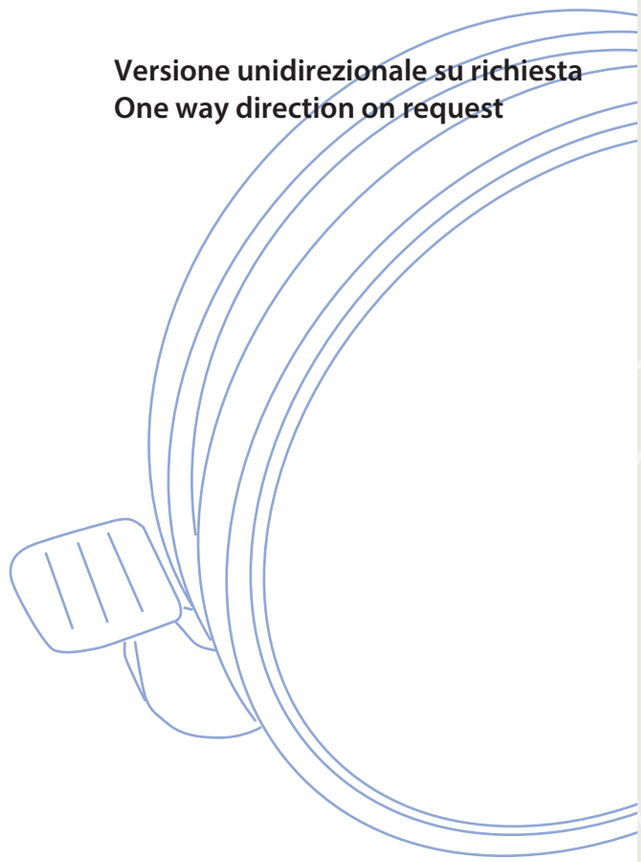

Supporti - Supports

Nero
Black

Bianco
White

Alluminio
Aluminium

Cromato
Chrome

Ral 9003

Gomme - Tyres

Grigio
Grey

Ral 7011

Dischetti laterali - Side discs

Nero
Black

Bianco
White

Alluminio
Aluminium

Grigio
Grey

Cromato
Chrome

Ral 9003

Ral 7040

Freno - Brake

Nero
Black

Bianco
White

Ral 9003

Indicazioni per il fissaggio - Fastening indications

Piastra
Plate

Perno filettato
Threaded pivot

Perno innesto rapido
Quick fitting pivot

Altezza con attacchi - Height with attachments

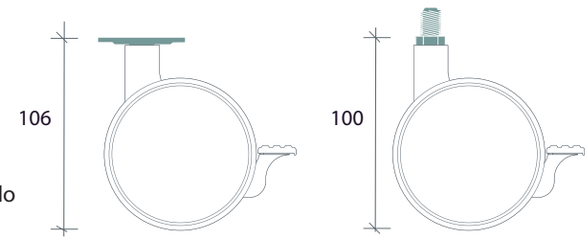

Giro

james irvine

GIRO ZAMA
PATENT

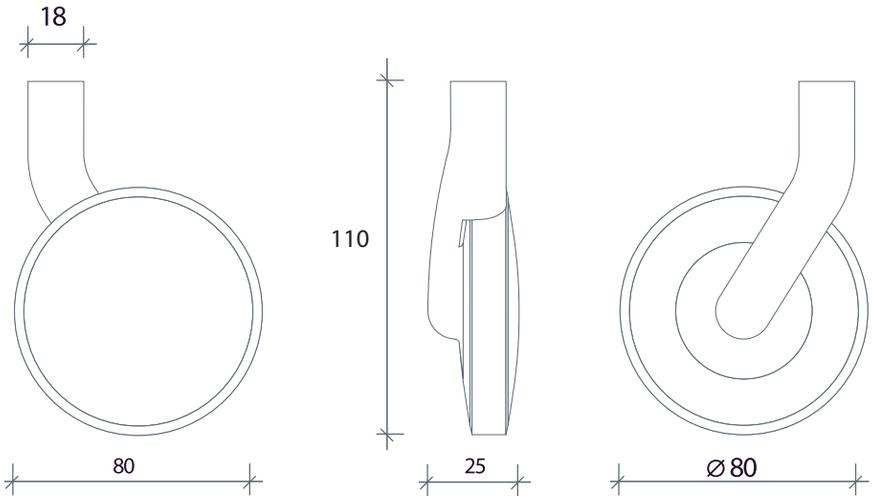

Capacità / Capacity: 25 Kg

Supporti - Supports

Alluminio
Aluminium

Cromato
Chrome

Nickel satinato
Brushed nickel

Gomme - Tyres

Nero
Black

Grigio
Grey

Ral 7011

Dischetti laterali - Side discs

Nero
Black

Bianco
White

Alluminio
Aluminium

Ral 9003

Indicazioni per il fissaggio - Fastening indications

47 x 47

Piastra
Plate

8 MA X 15
10 MA X 15

Perno filettato
Threaded pivot

Ø 11 x 20

Perno innesto rapido
Quick fitting pivot

Altezza con attacchi - Height with attachments

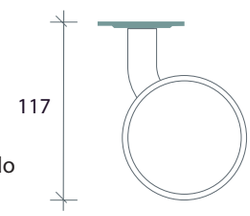

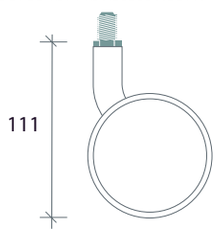

Mono

james irvine

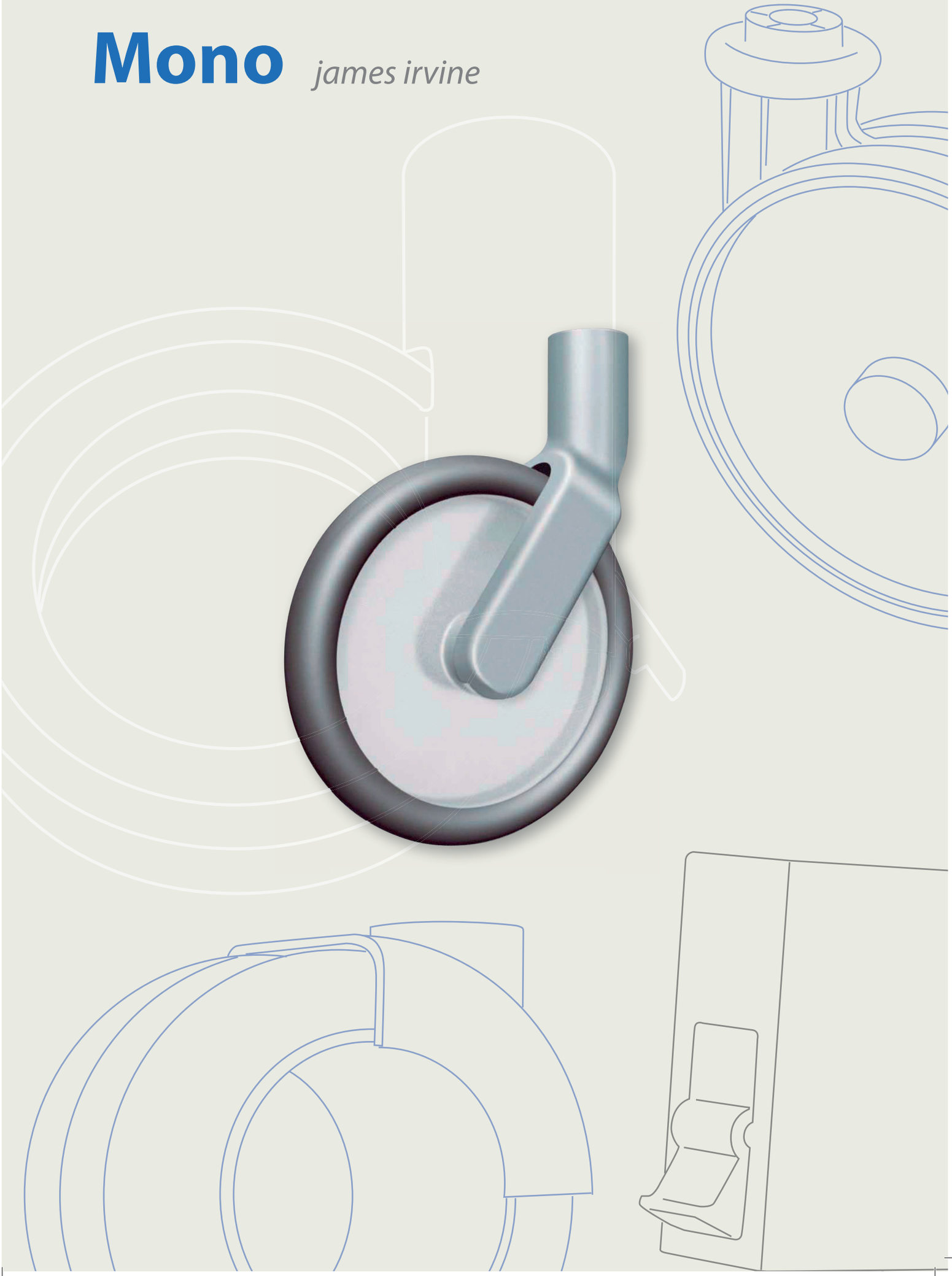

MONO NYLON
PATENT

Capacità / Capacity: 15 Kg

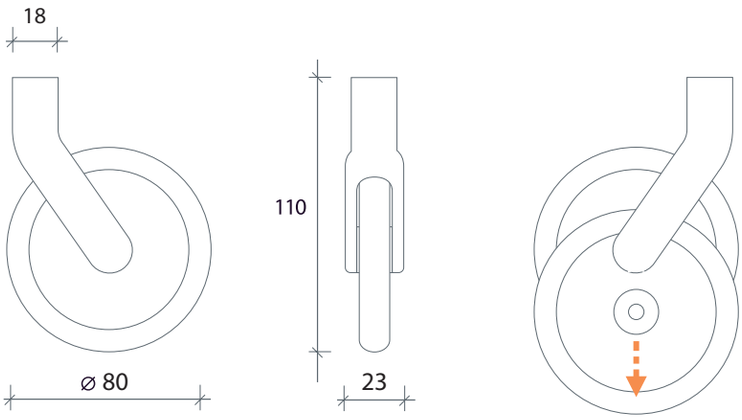

Supporti - Supports

Alluminio
Aluminium

Grigio
Grey

Ral 7040

Bianco
White

Ral 9003

Gomme - Tyres

Neutra
Neutral

Grigio
Grey

Ral 7011

Interno ruota trasparente - Inside transparent castor

Neutra
Neutral

Indicazioni per il fissaggio - Fastening indications

35 x 35
47 x 47

Piastra
Plate

8 MA x 15
10 MA x 15

Perno filettato
Threaded pivot

Altezza con attacchi - Height with attachments

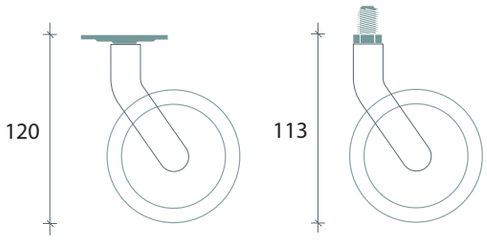

Roll 10 & 12

franco bizzozzero

ROLL 10 NYLON
PATENT

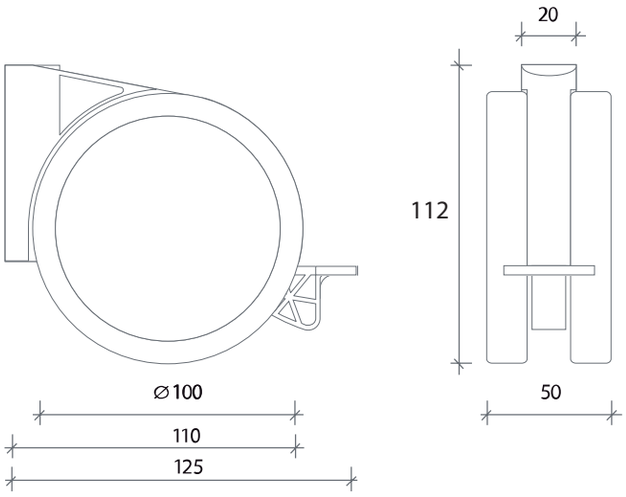

Capacità / Capacity: 100 Kg
Capacity with pivot : 100 Kg
Capacità con piastra : 80 Kg
Capacity with plate : 80 Kg

Versione unidirezionale su richiesta
One way direction on request

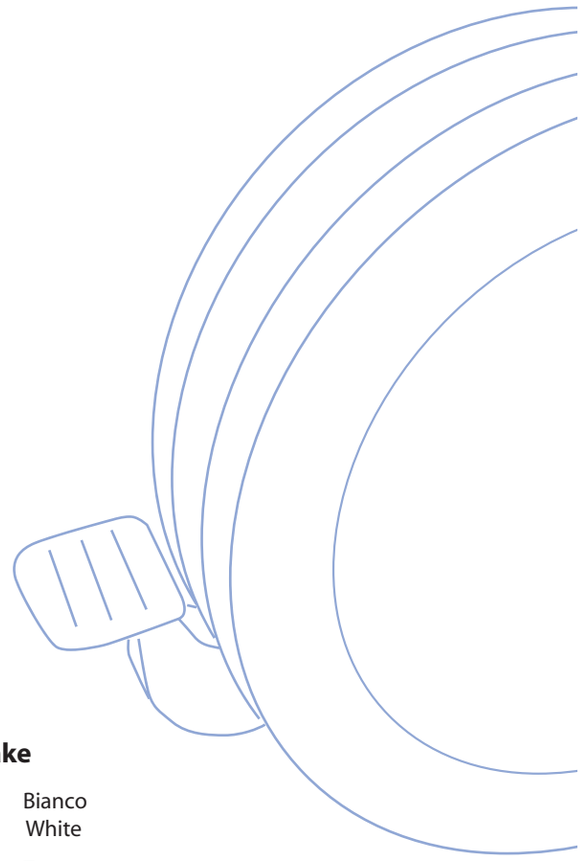

Supporti - Supports

Bianco White | Alluminio Aluminium | Grigio Grey | Cromato Chrome

Ral 9003 | Ral 7040

Gomme - Tyres

Nero Black | Bianco White | Grigio Grey

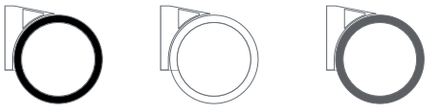

Ral 9003 | Ral 7011

Dischetti laterali - Side discs

Bianco White | Alluminio Aluminium | Grigio Grey | Cromato Chrome

Ral 9003 | Ral 7040

Freno - Brake

Nero Black | Bianco White

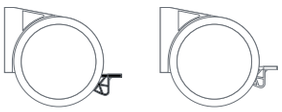

Indicazioni per il fissaggio - Fastening indications

10 MA X 25
12 MA X 25

Perno filettato
Threaded pivot

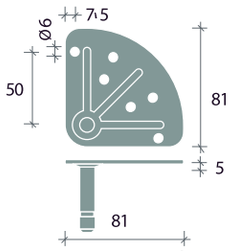

Piastra Triangolare
Triangle plate

Altezza con attacchi - Height with attachments

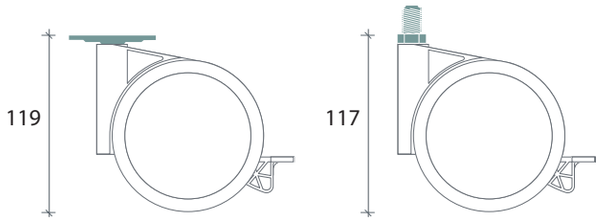

ROLL 10 ZAMA
PATENT

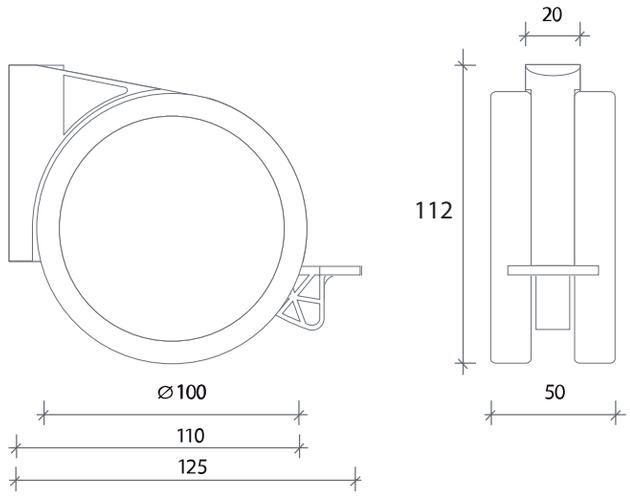

Capacità / Capacity: 100 Kg
Capacity with pivot : 100 Kg
Capacità con piastra : 80 Kg
Capacity with plate : 80 Kg

Versione unidirezionale su richiesta
One way direction on request

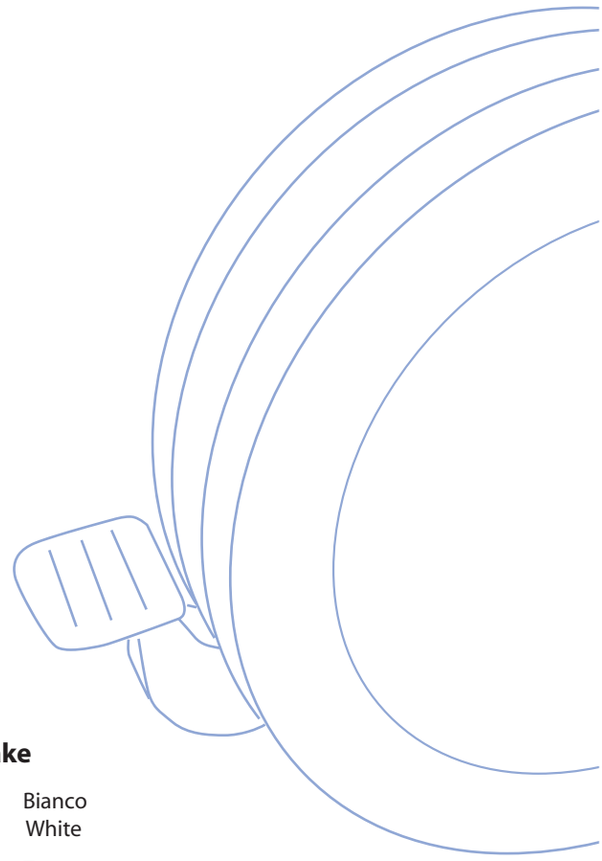

Supporti - Supports

Bianco
White

Ral 9003

Alluminio
Aluminium

Cromato
Chrome

Gomme - Tyres

Nero
Black

Bianco
White

Ral 9003

Grigio
Grey

Ral 7011

Dischetti laterali - Side discs

Bianco
White

Ral 9003

Alluminio
Aluminium

Grigio
Grey

Ral 7040

Cromato
Chrome

Freno - Brake

Nero
Black

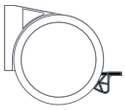

Bianco
White

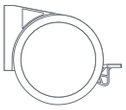

Indicazioni per il fissaggio - Fastening indications

10 MA X 25
12 MA X 25

Perno filettato
Threaded pivot

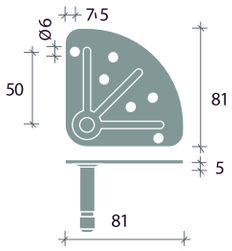

Piastra Triangolare
Triangle plate

Altezza con attacchi - Height with attachments

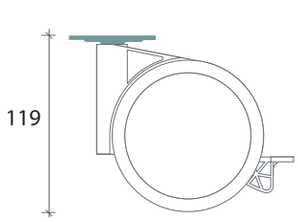

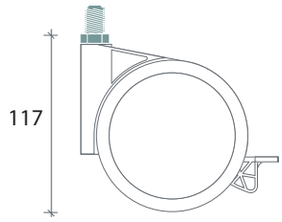

ROLL 12 NYLON
PATENT

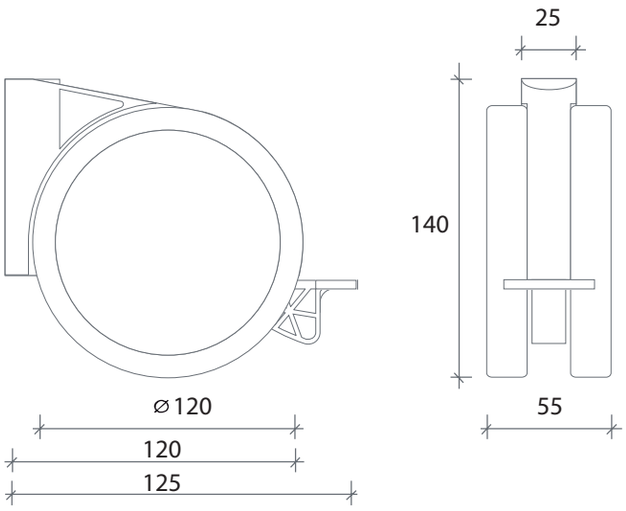

Capacità / Capacity: 100 Kg
Capacity with pivot : 100 Kg
Capacità con piastra : 80 Kg
Capacity with plate : 80 Kg

Versione unidirezionale su richiesta
One way direction on request

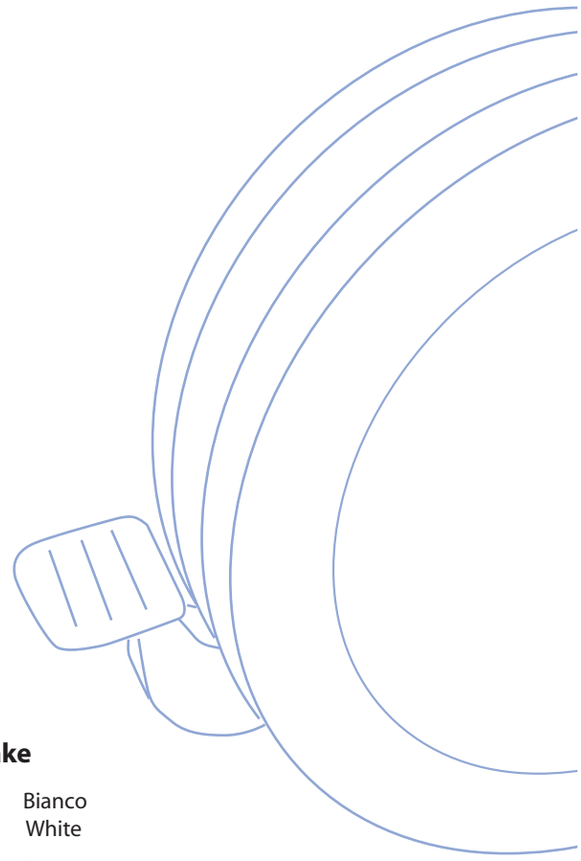

Supporti - Supports

Bianco White | Alluminio Aluminium | Grigio Grey | Cromato Chrome

Ral 9003 | Ral 7040

Gomme - Tyres

Nero Black | Bianco White | Grigio Grey

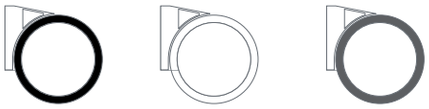

Ral 9003 | Ral 7011

Dischetti laterali - Side discs

Bianco White | Alluminio Aluminium | Grigio Grey | Cromato Chrome

Ral 9003 | Ral 7040

Freno - Brake

Nero Black | Bianco White

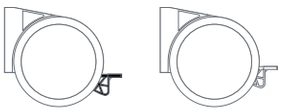

Indicazioni per il fissaggio - Fastening indications

10 MA X 25
12 MA X 25

Perno filettato
Threaded pivot

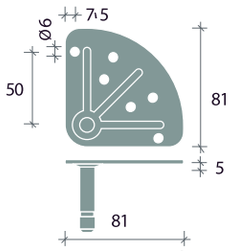

Piastra Triangolare
Triangle plate

Altezza con attacchi - Height with attachments

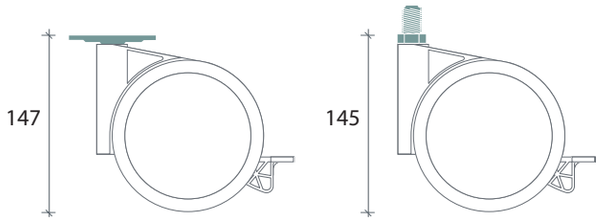

ROLL 12 ZAMA
PATENT

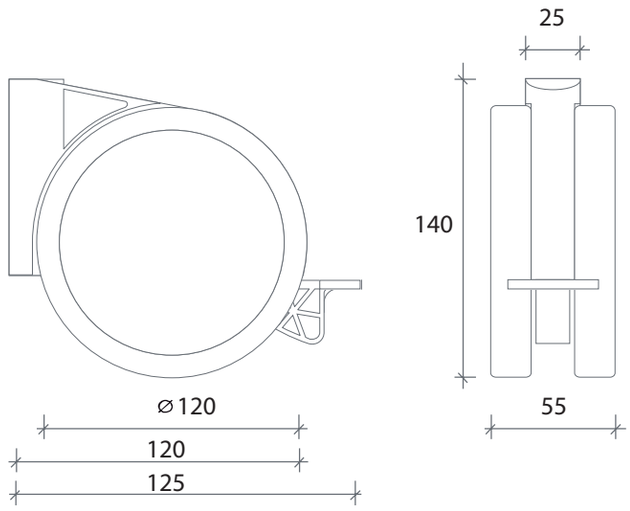

Capacità / Capacity: 100 Kg
Capacity with pivot : 100 Kg
Capacità con piastra : 80 Kg
Capacity with plate : 80 Kg

Versione unidirezionale su richiesta
One way direction on request

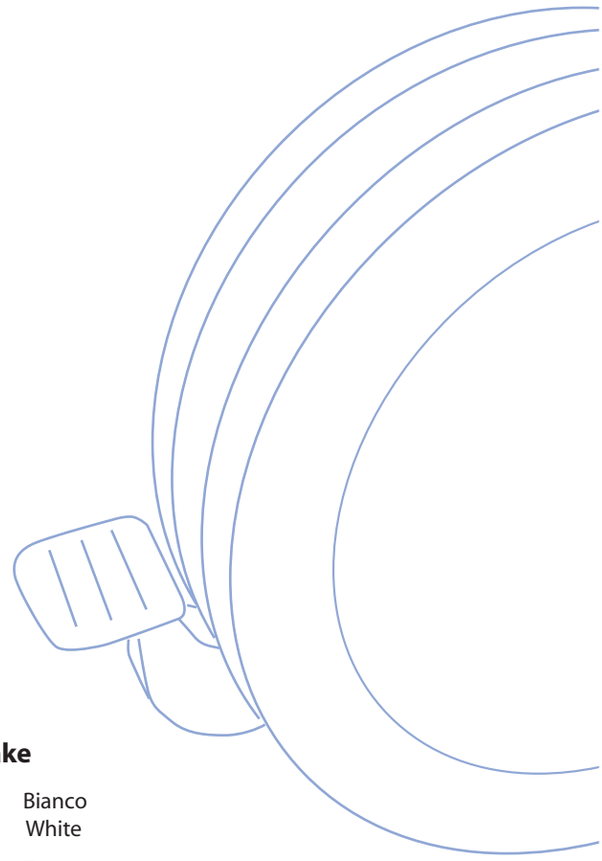

Supporti - Supports

Bianco
White

Ral 9003

Alluminio
Aluminium

Cromato
Chrome

Nero
Black

Bianco
White

Ral 9003

Grigio
Grey

Ral 7011

Dischetti laterali - Side discs

Bianco
White

Ral 9003

Alluminio
Aluminium

Grigio
Grey

Ral 7040

Cromato
Chrome

Freno - Brake

Nero
Black

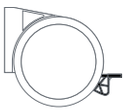

Bianco
White

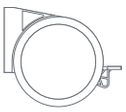

Indicazioni per il fissaggio - Fastening indications

10 MA X 25
12 MA X 25

Perno filettato
Threaded pivot

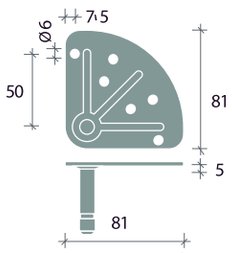

Piastra Triangolare
Triangle plate

Altezza con attacchi - Height with attachments

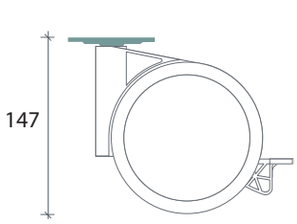

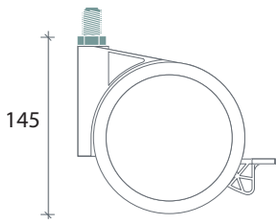

Duo 180

herbert h. schultes

CUINES-BANYS

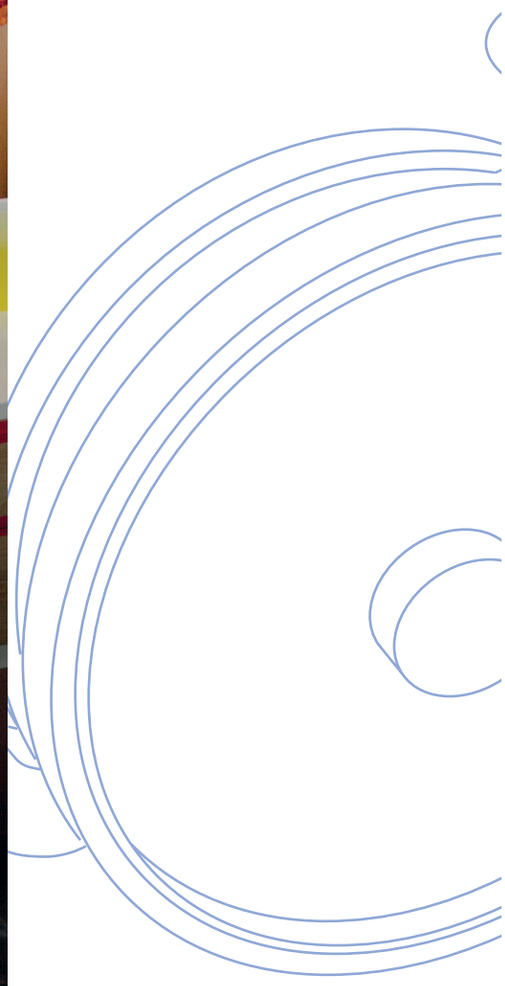

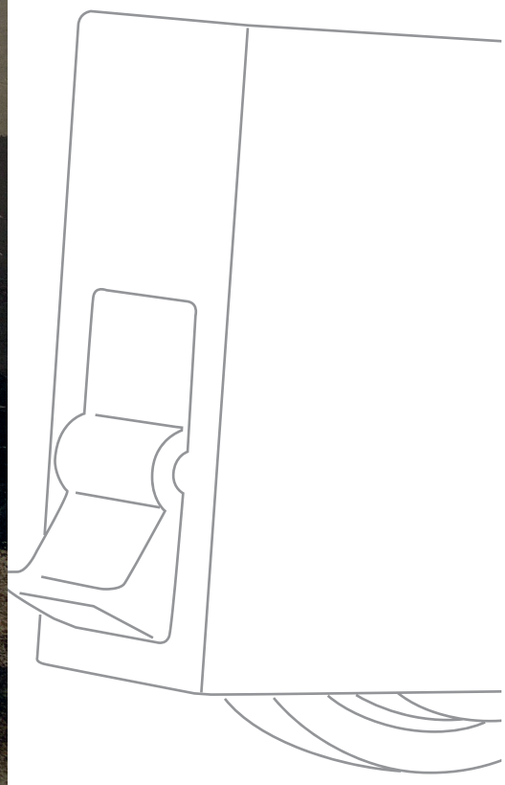

DUO 180 NYLON
PATENT

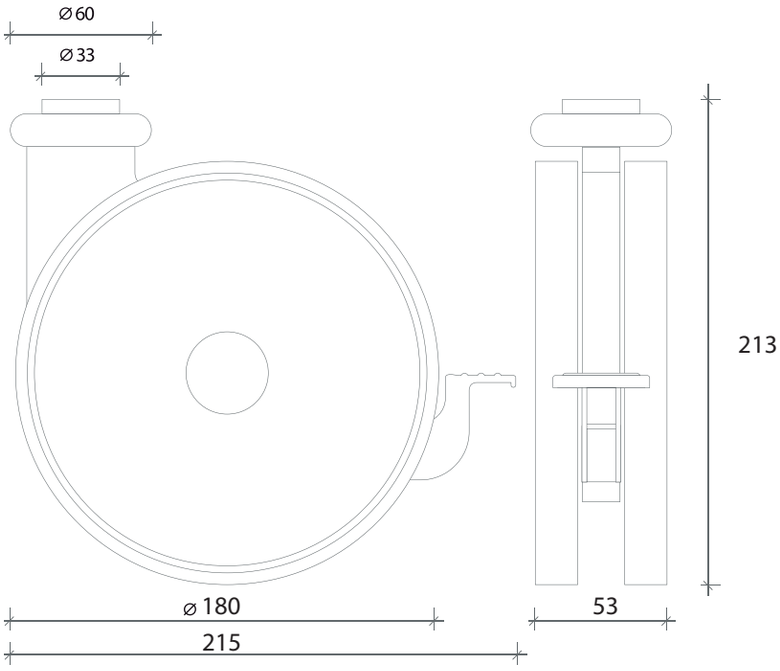

Capacità / Capacity: 80 Kg

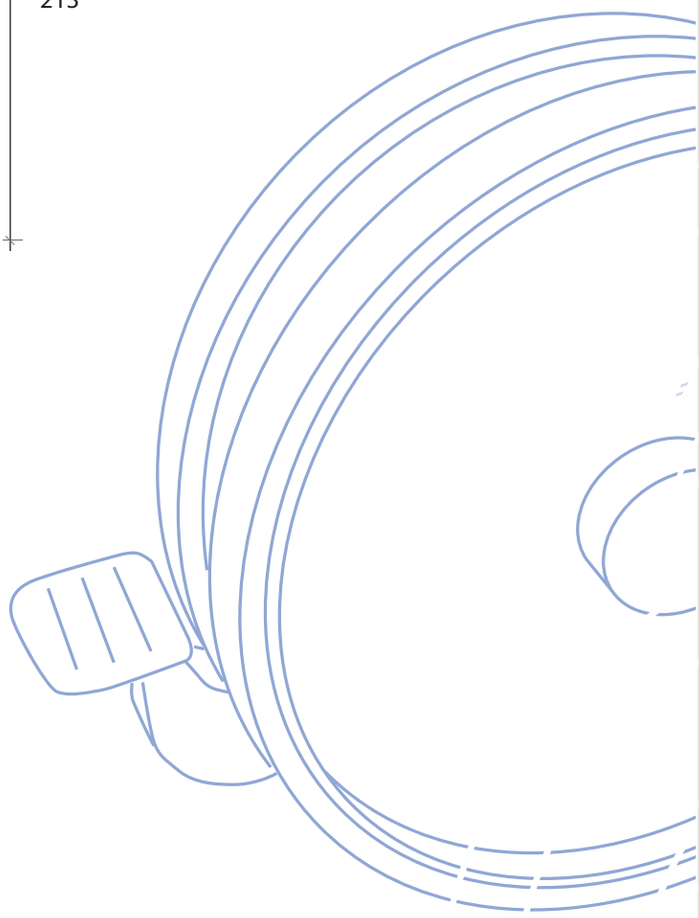

Supporti - Supports

Nero
Black

Bianco
White

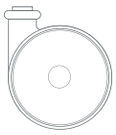

Ral 9003

Alluminio
Aluminium

Grigio
Grey

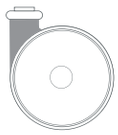

Ral 7040

Gomme e freno - Tyres and brake

Nero
Black

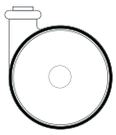

Dischetti laterali - Side Discs

Nero
Black

Bianco
White

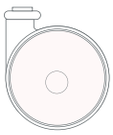

Ral 9003

Alluminio
Aluminium

Grigio
Grey

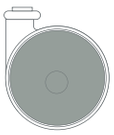

Ral 7040

Dischetti laterali trasparenti su richiesta
Transparent side discs on request

Indicazioni per il fissaggio - Fastening indications

10 MA X 25
12 MA X 25

Perno filettato
Threaded pivot

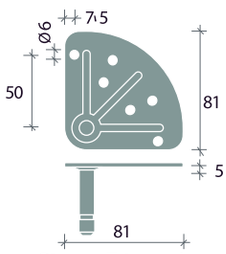

Piastra Triangolare
Triangle plate

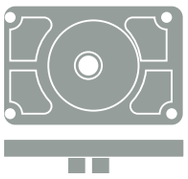

120 X 180

Piastra per unidirezionale
Plate for one way direction

Altezza con attacchi - Height with attachments

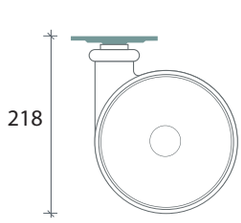

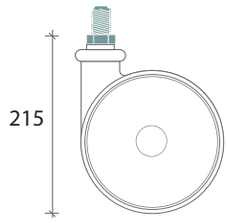

On-Off
On-Off Maxi

franco bizzozzero

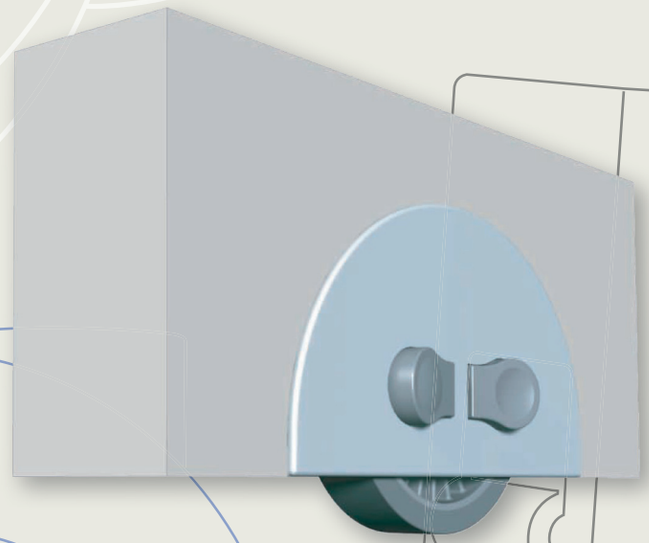

ON
OFF

ON
OFF

PUZZLE
¿Alguien ha visto Profesiones?

ON-OFF ZAMA
PATENT

Capacità / Capacity: 80 Kg

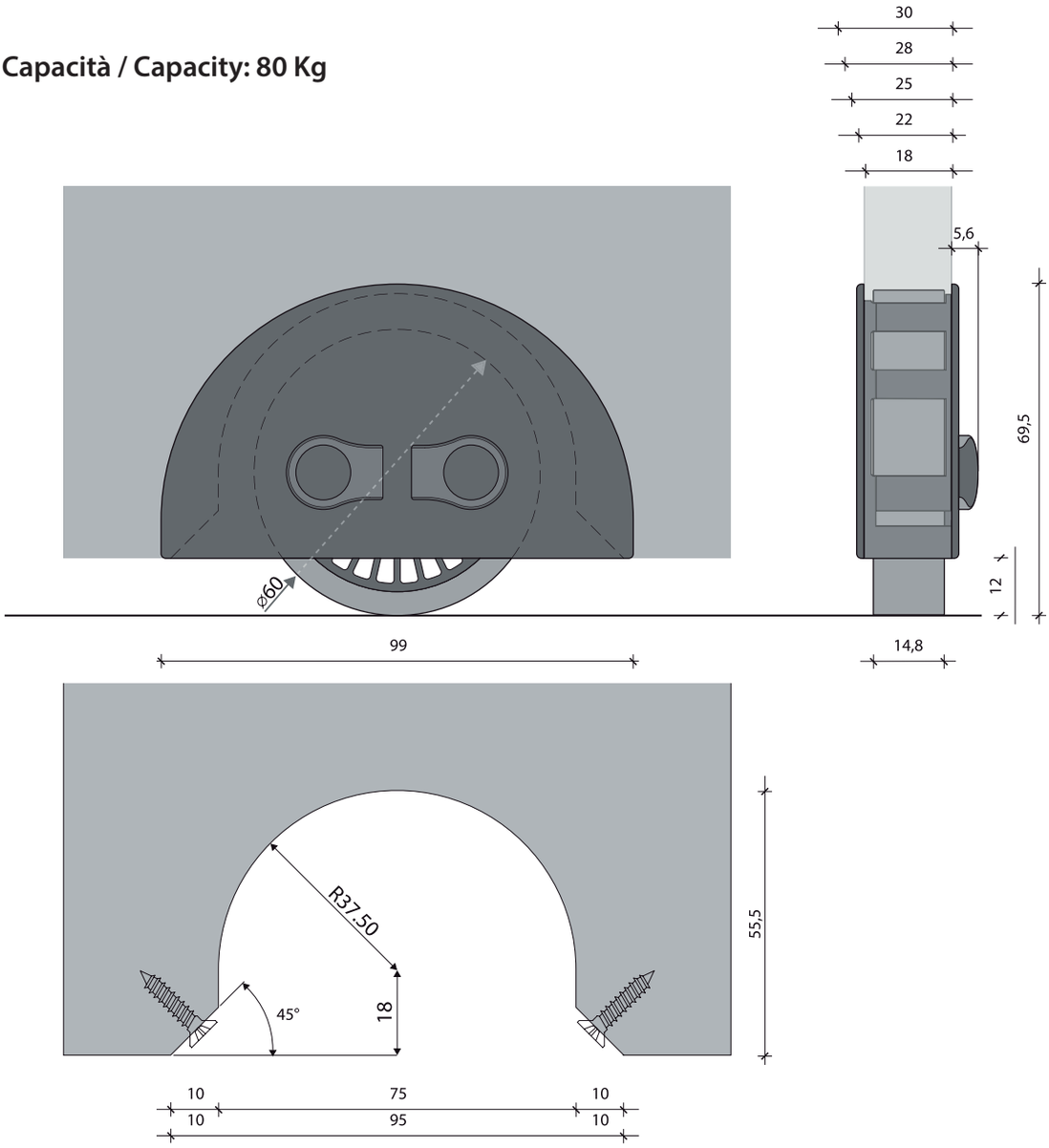

Gomme e freni - Tyres and brakes

Grigio
Grey

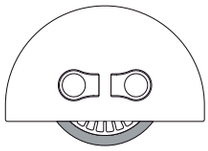

Ral 7011

Bianco
White

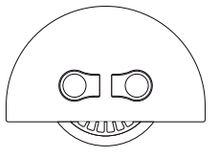

Ral 9003

Supporti verniciati - Painted supports

Alluminio
Aluminium

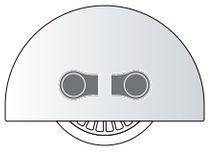

Bianco
White

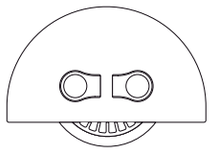

Ral 9003

ON-OFF MAXI ZAMA
PATENT

Capacità / Capacity: 80 Kg

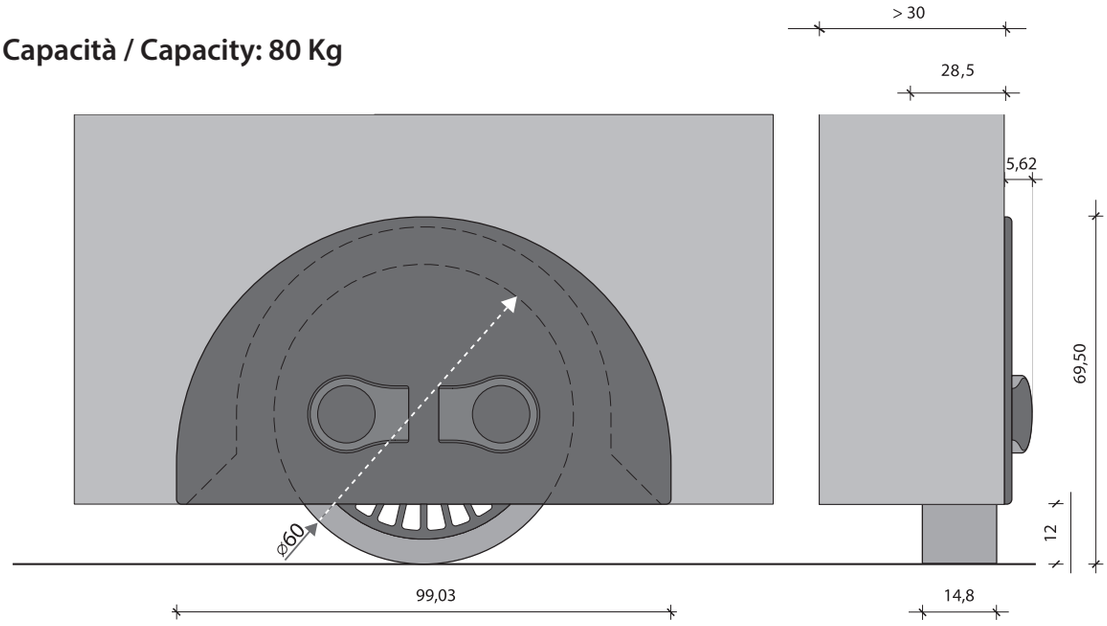

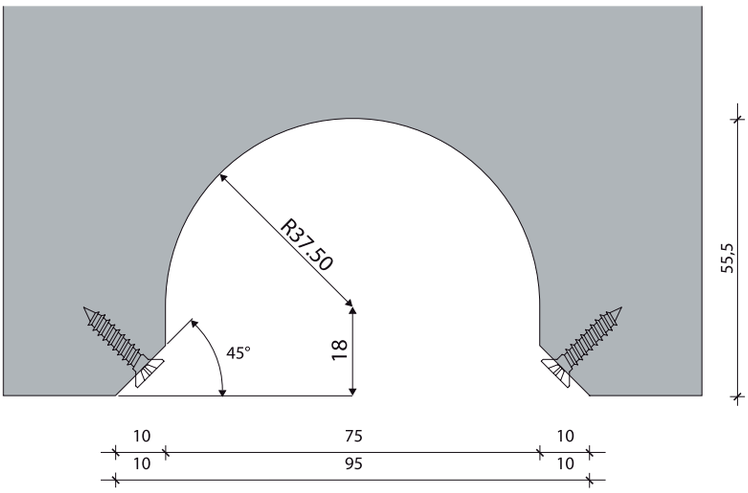

Gomme e freni - Tyres and brakes

Grigio
Grey

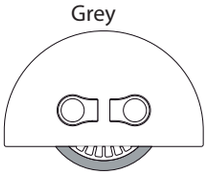

Ral 7011

Bianco
White

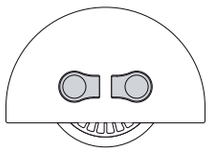

Ral 9003

Supporti verniciati - Painted supports

Alluminio
Aluminium

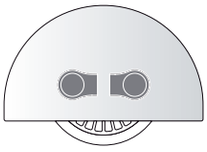

Bianco
White

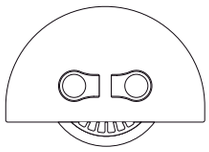

Ral 9003

Thin *adriano design®*

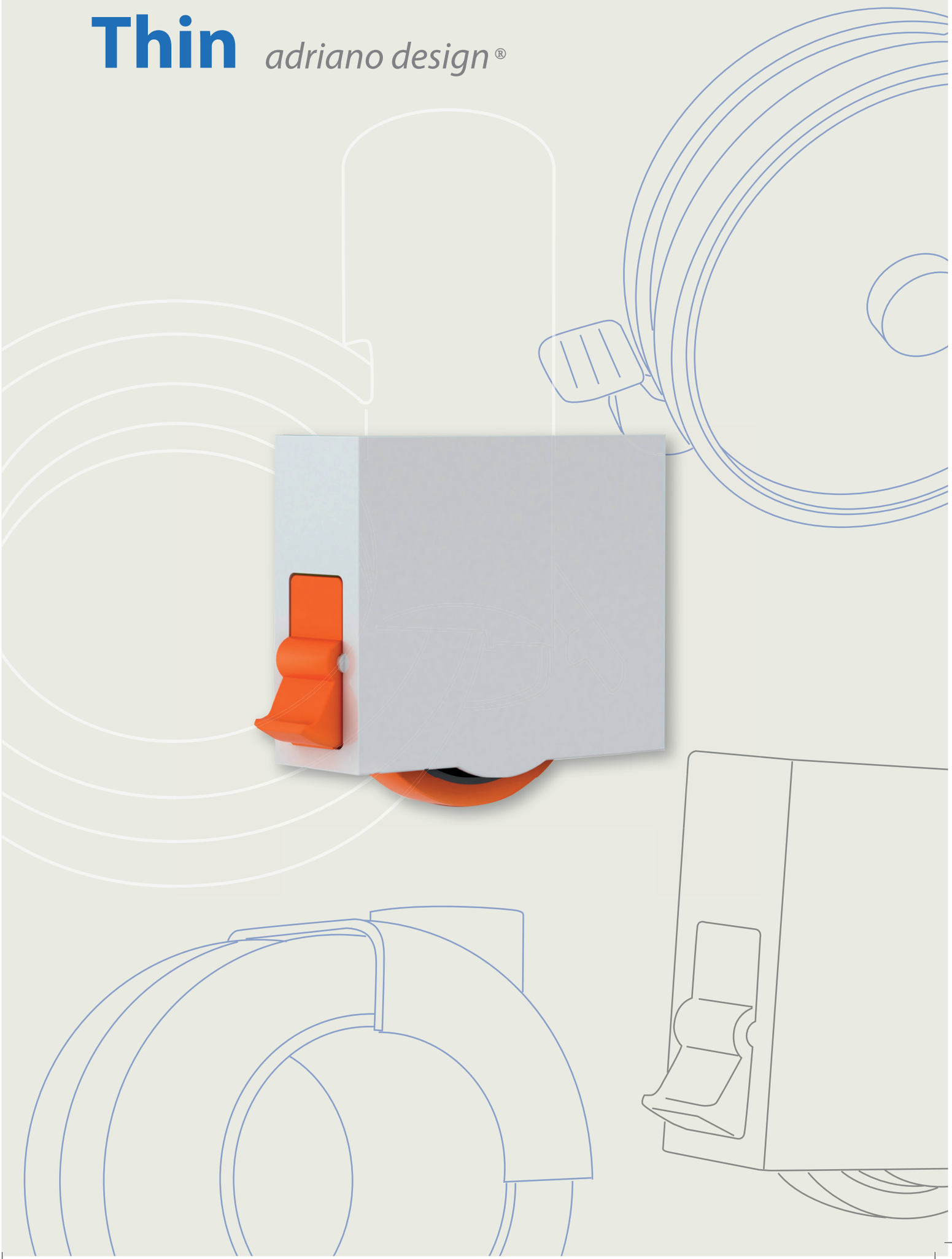

Istruzioni di montaggio - Instructions for assembly

1

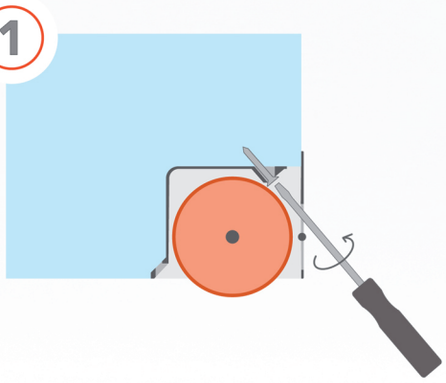

Avvitare la prima vite

Put the first screw

2

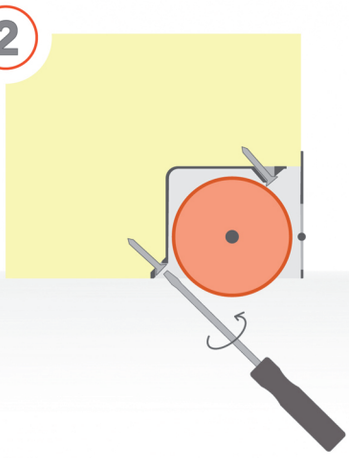

Avvitare la seconda vite

Put the second screw

3

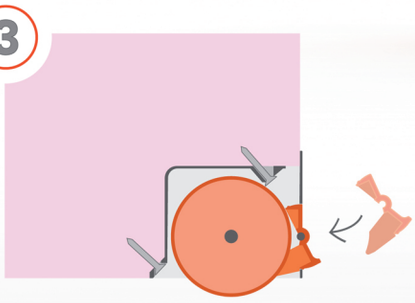

Solo alla fine inserire il freno, nella giusta posizione

Only at the end insert the brake, in the right position

Disegni fresatura pannelli con spessore da 25-28 e 30 mm
Milling drawing for panel with thickness 25- 28 & 30 mm

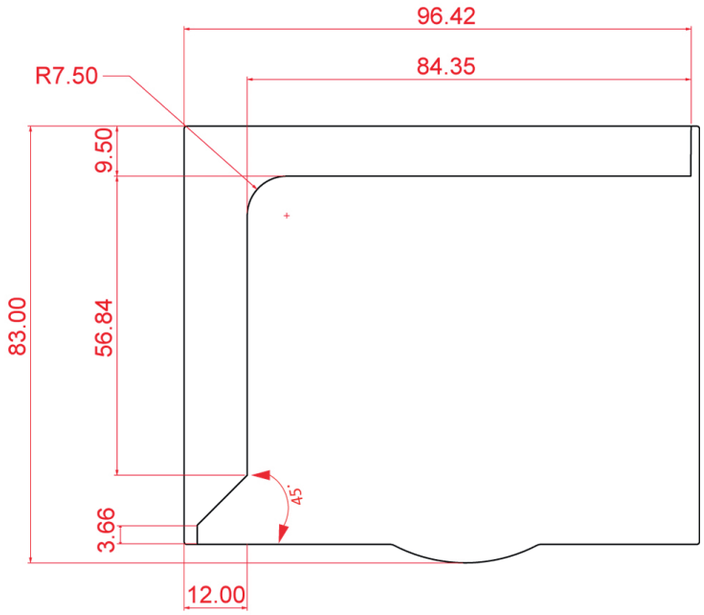

Disegni fresatura pannelli con spessore oltre 30 mm
Milling drawing for panel with thickness over 30 mm

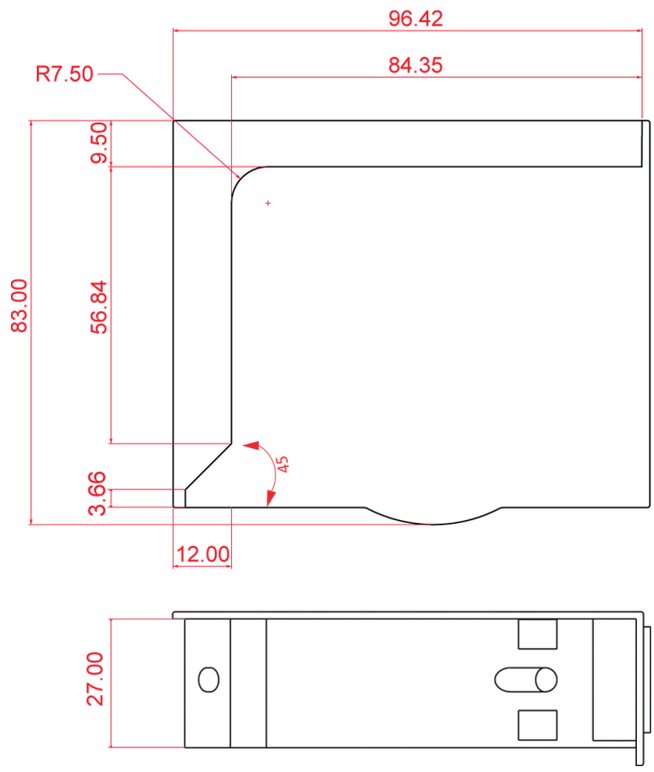

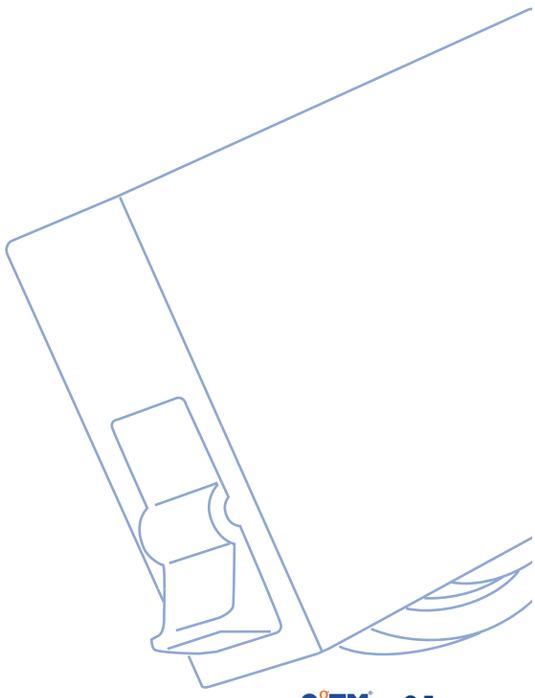

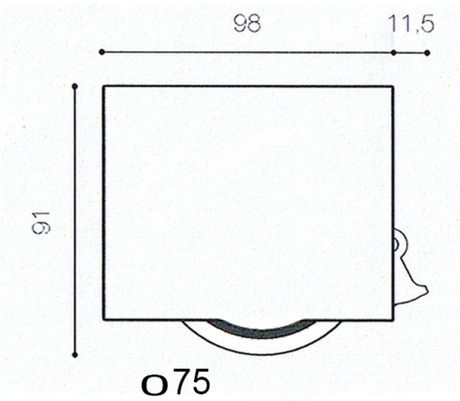

Con o senza cuscinetti — With or without bearings

Versione Con freno a pedale — Foot brake version

Versione Libera, con tappino — Free version with cap

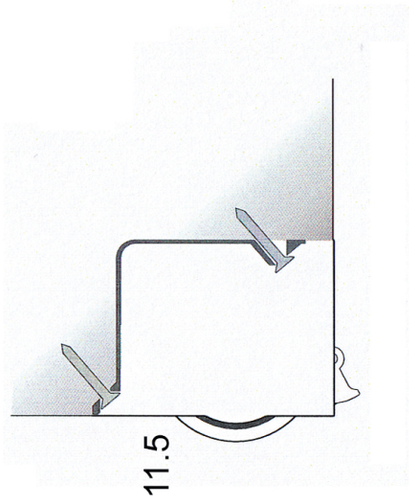

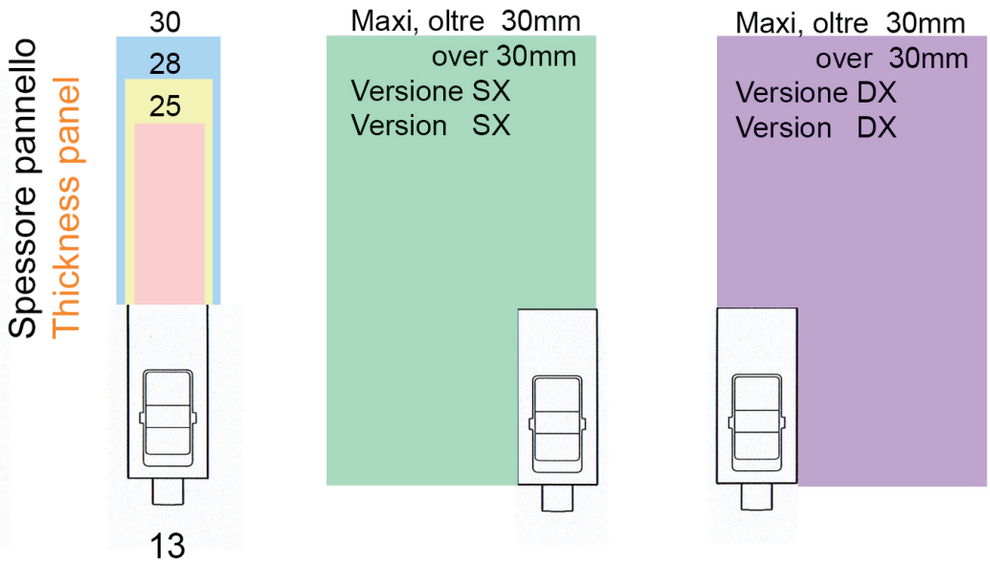

Battistrada in gomma poliuretanica antitraccia - Polyuretan Tyre grey

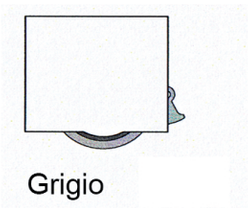

Supporto in Zama verniciato - Zamak support painted

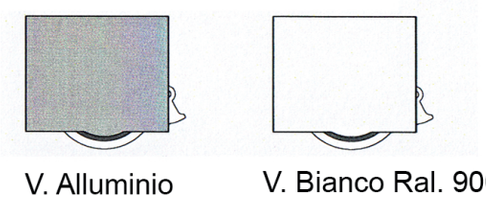

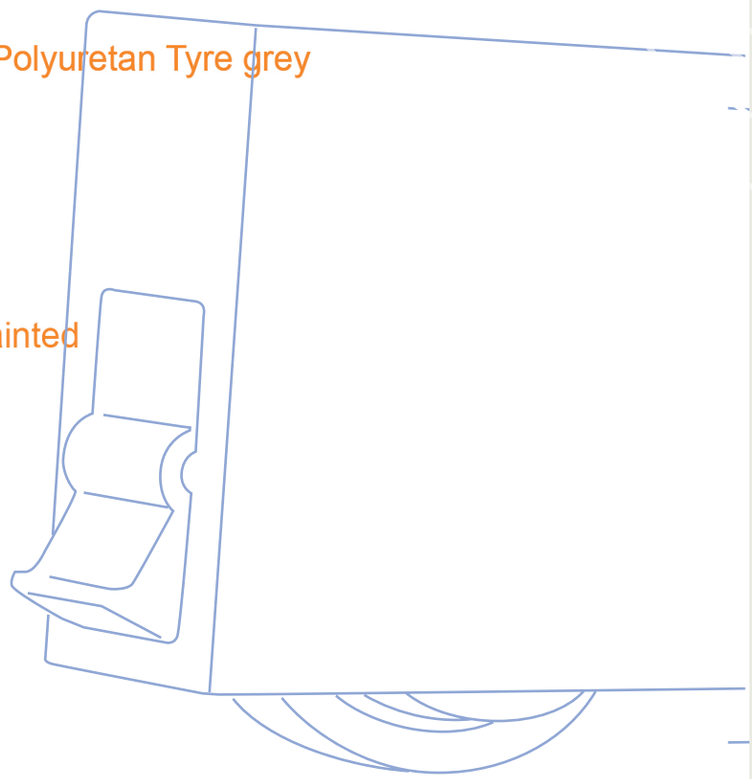

Slide

ufficio tecnico OgTM

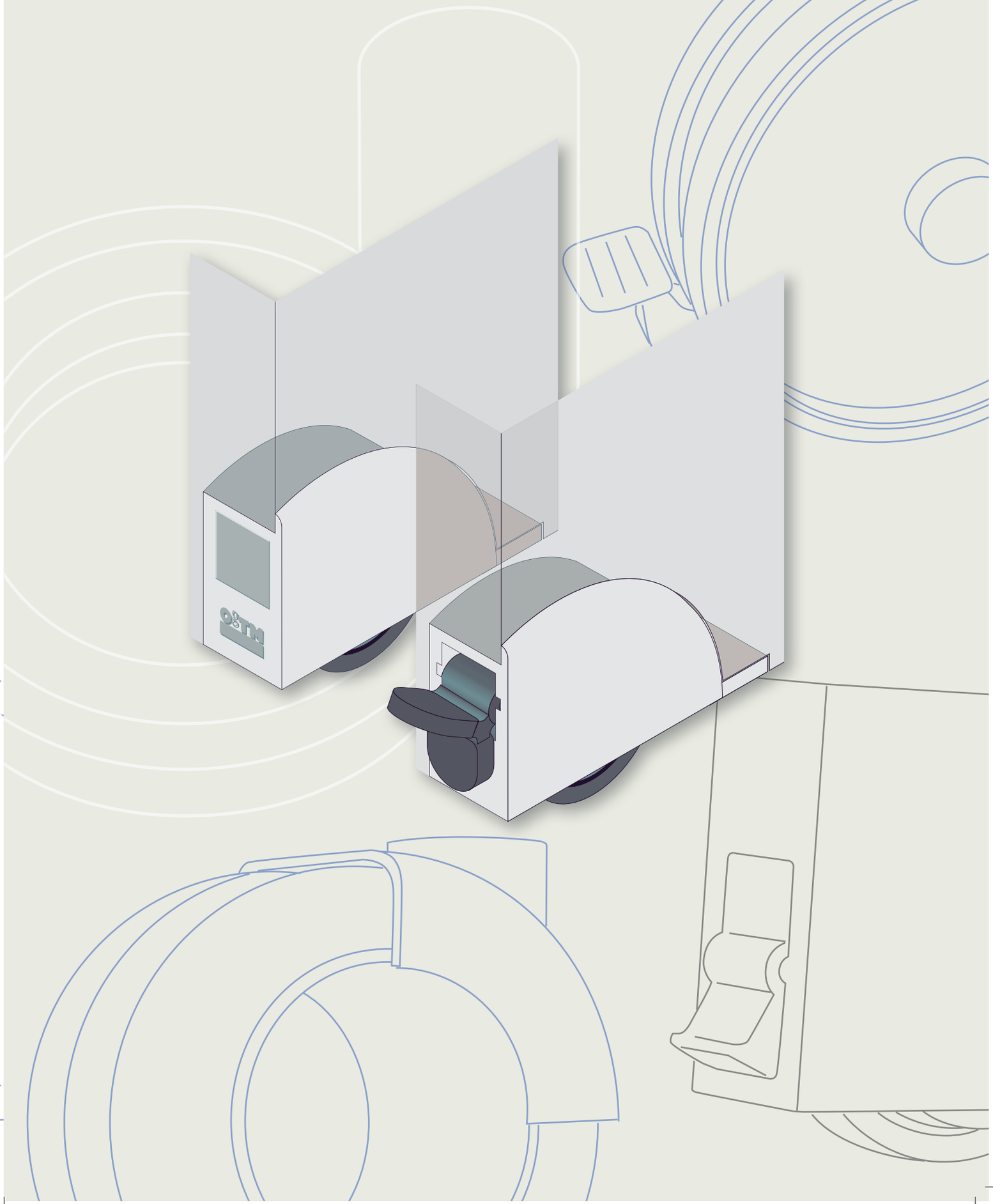

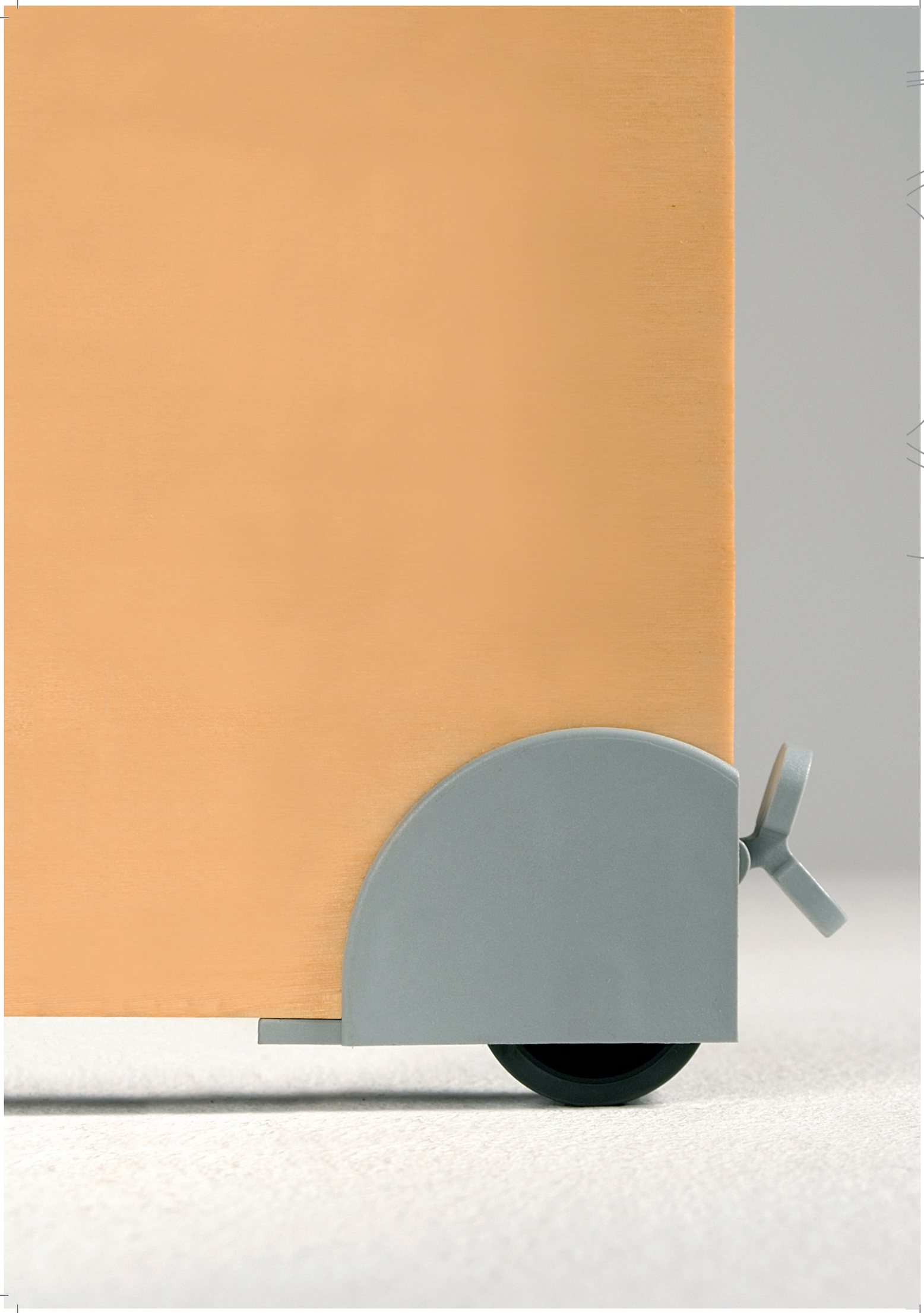

ogTM

SLIDE NYLON
PATENT

Capacità / Capacity: 70 Kg

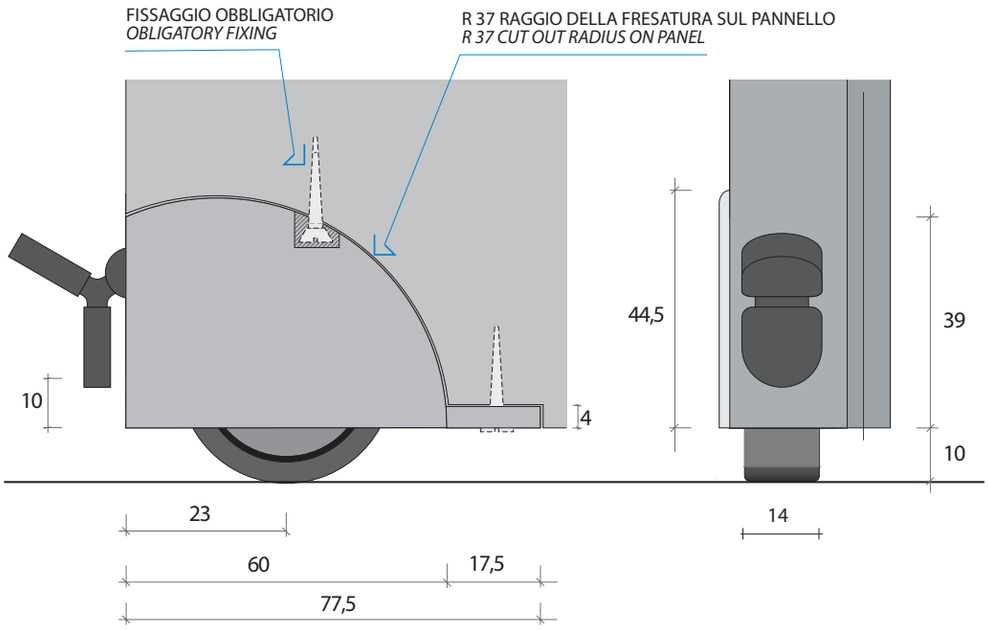

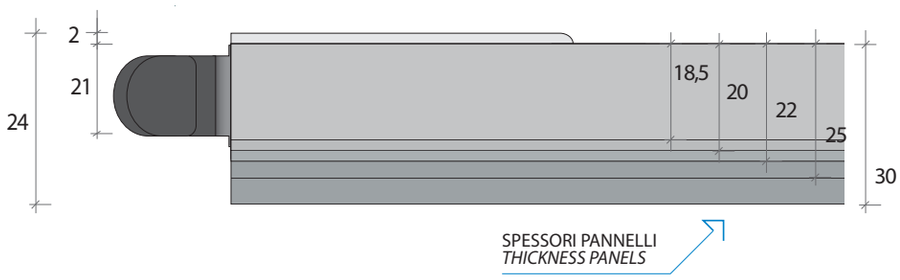

Supporti e freni - Supports and brakes

Grigio
Grey

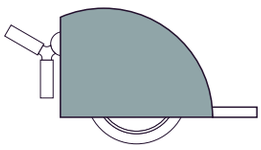

Ral 7040

Bianco
White

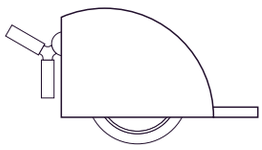

Ral 9003

Nero
Black

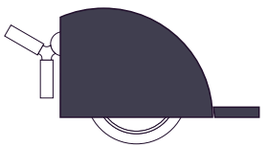

Gomma - Tyre

Grigio

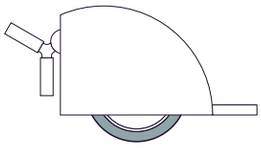

Ral 7011

Hide

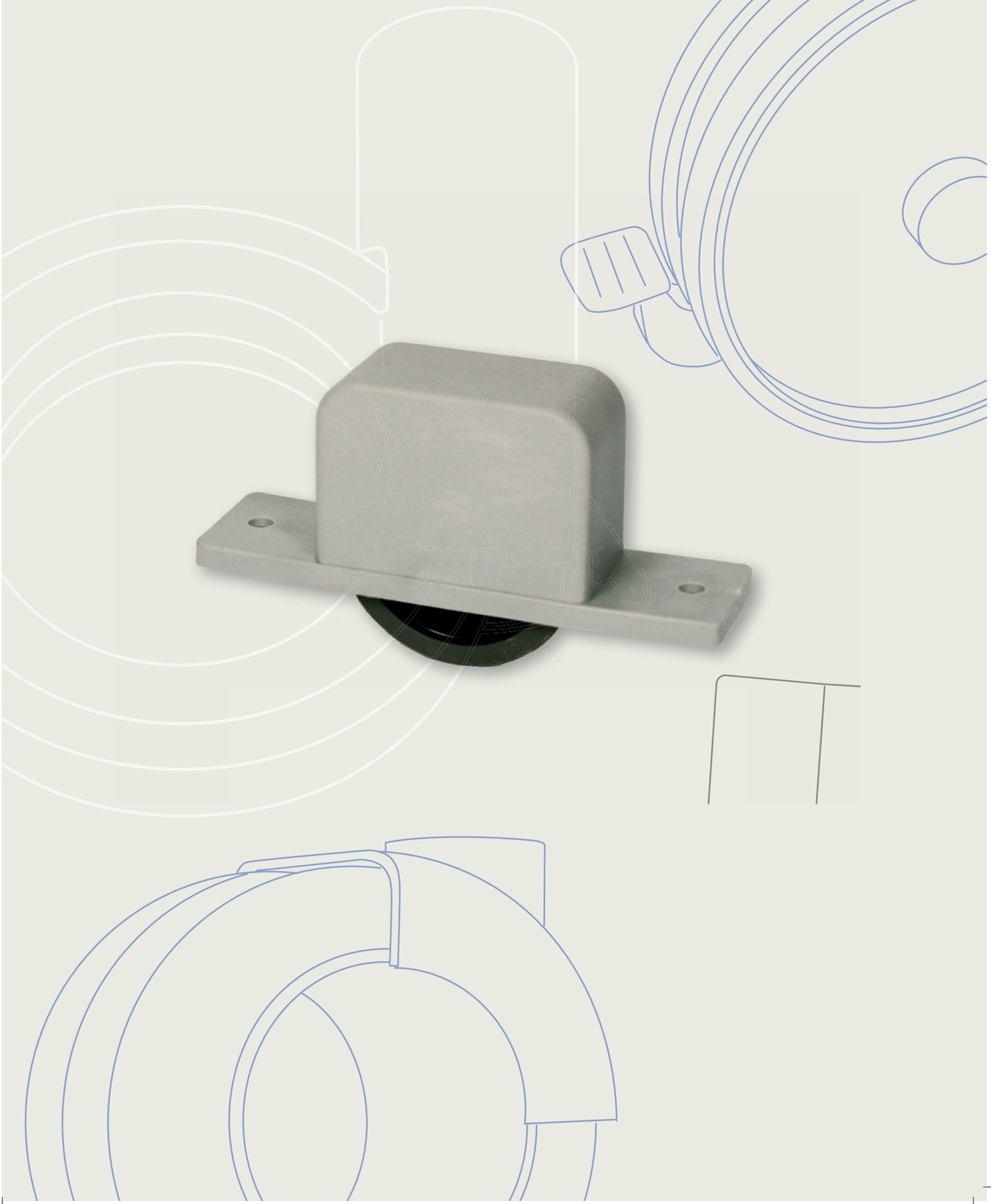

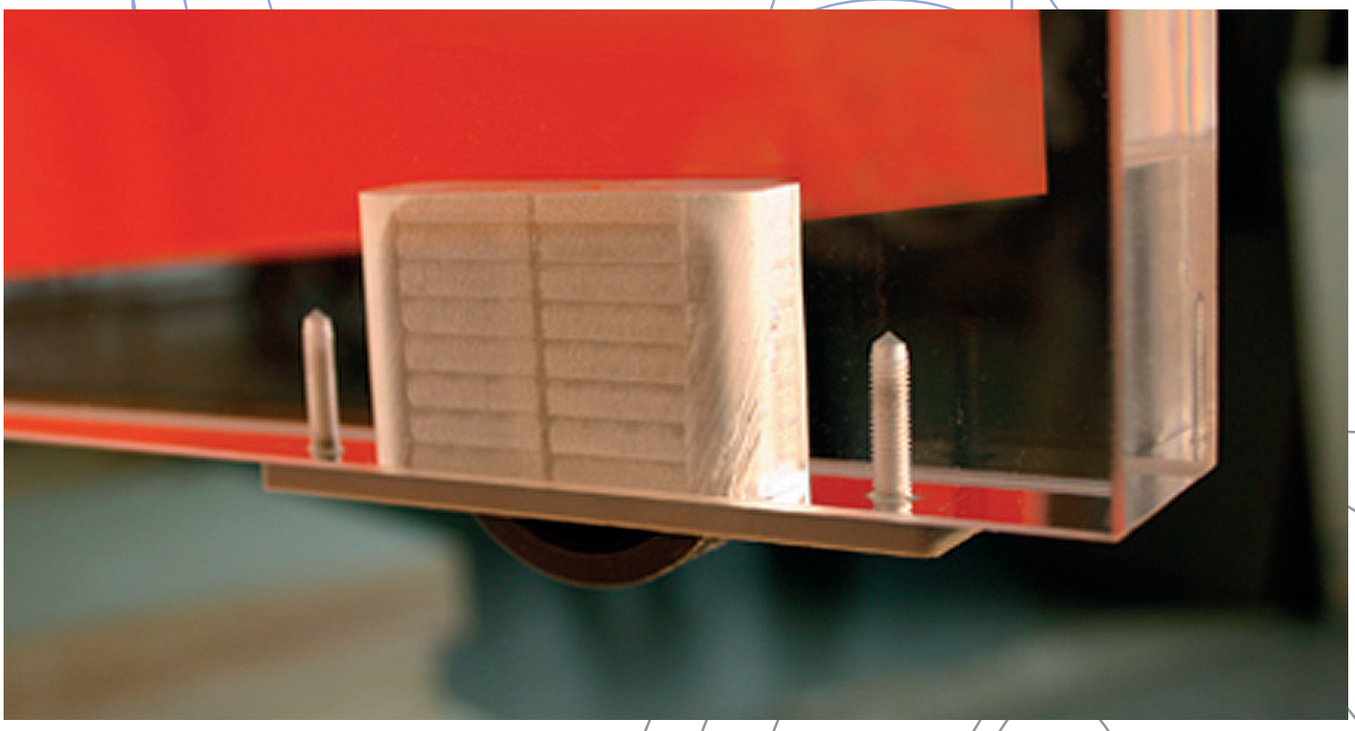

HIDE NYLON
PATENT

Capacità / Capacity: 80 Kg

Hide è la prima ruota ad incasso totalmente a scomparsa
Hide is the first built in castor totally hidden

VERSIONE STRETTA - NARROW VERSION
DA - FROM 28 MM

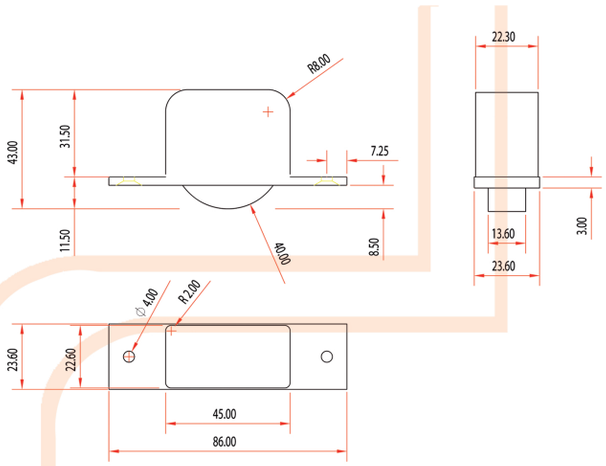

VERSIONE STRETTA - NARROW VERSION
DA - FROM 22 MM

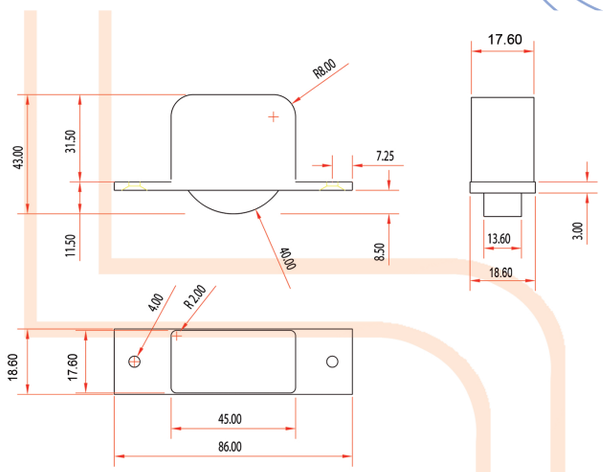

VERSIONE LARGA - LARGE VERSION
DA - FROM 30 MM

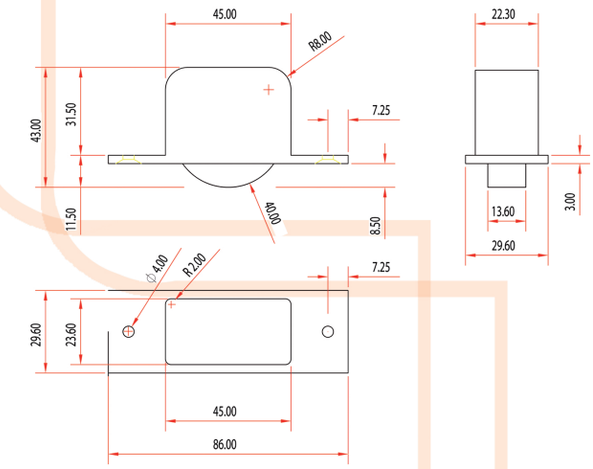

VERSIONE SENZA ALI - NO WINGS VERSION
DA - FROM 28 MM

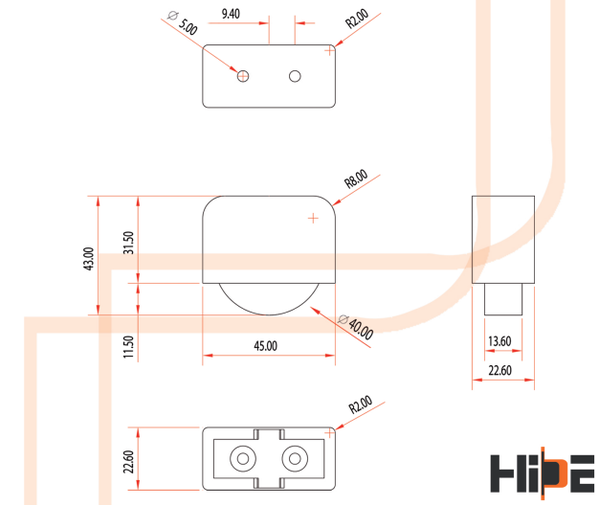

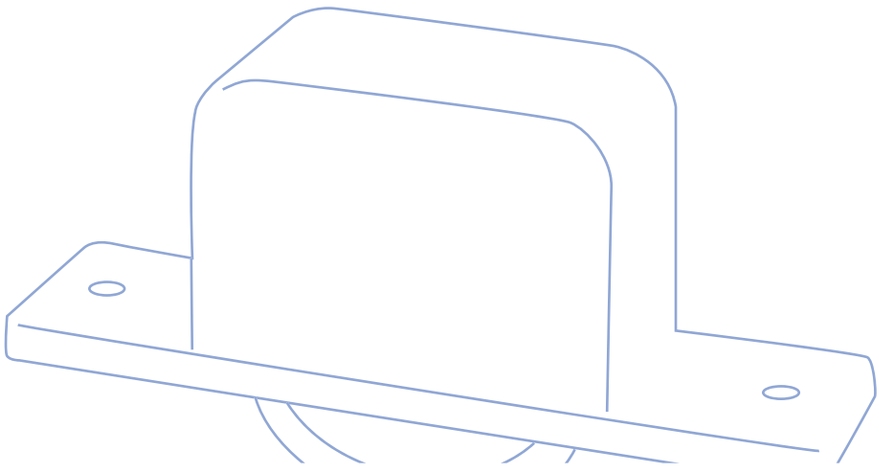

In

adriano design ®

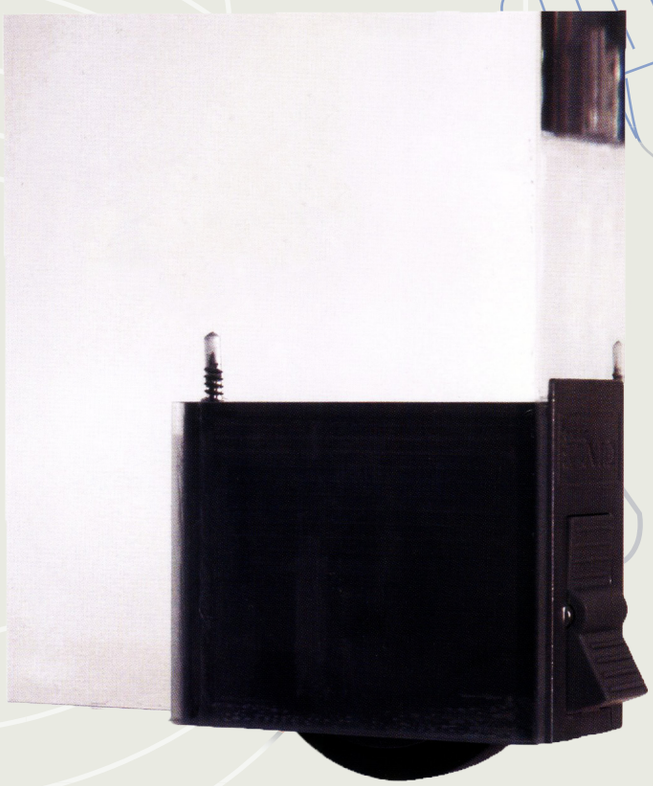

IN PATENT ZAMA

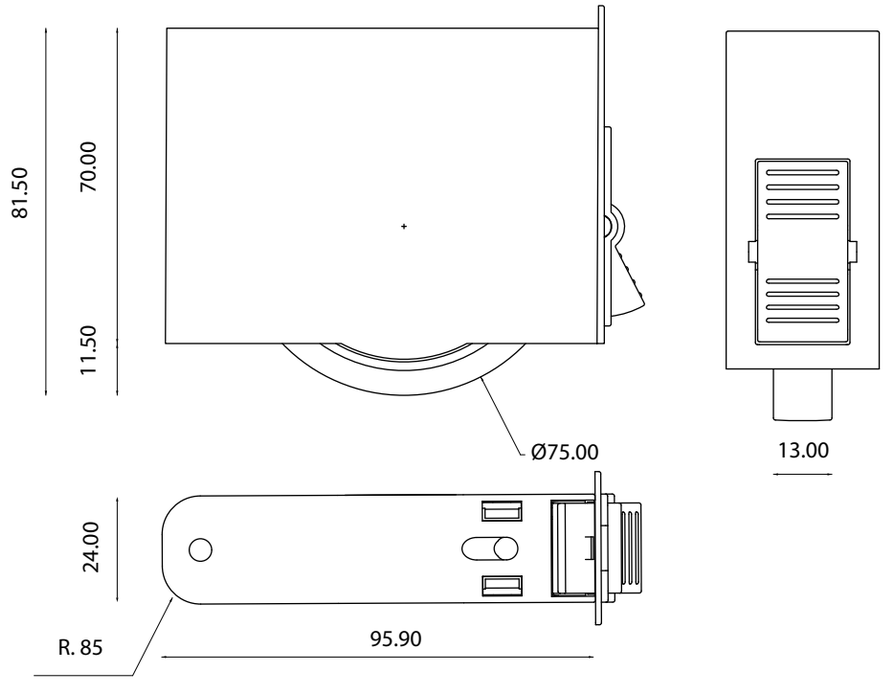

Capacità / Capacity: 80 Kg
Per panelli a partire da 38 mm
For panels starting from 38 mm

IN è la prima ruota ad incasso totalmente a scomparsa
IN is the first built in castor totally hidden

Supporti verniciati - Painted supports

Alluminio
Aluminium

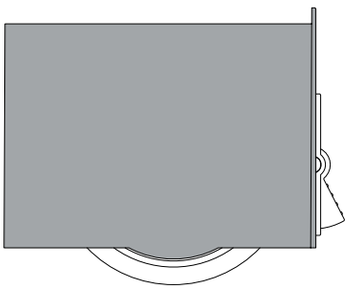

Bianco
White

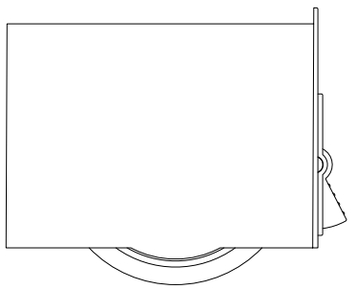

Ral 9003

Gomme e freni - Tyres and brakes

Grigio
Grey

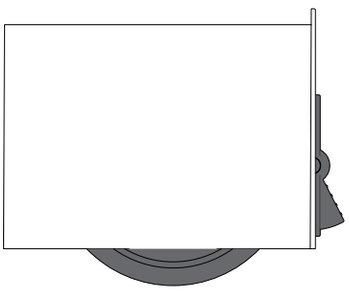

Ral 7011

Bianco
White

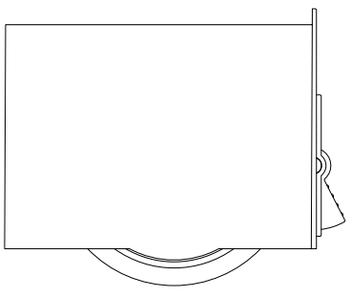

Ral 9003

STANDARD

519 zamak
ruota gomma
rubber

518 zamak
ruota nylon o gomma
nylon or rubber

550
tutta in nylon
all in nylon

640/45
tutta in nylon
all in nylon

600
nylon o gomma
nylon or rubber

620
nylon o gomma
nylon or rubber

560 zamak
nylon o gomma
nylon or rubber

560
nylon o gomma
nylon or rubber

680
con freno tutta in nylon
with brake all in nylon

680
tutta in nylon
all in nylon

703
in zama cromato
in chromed zamak

784
tutto in nylon
all in nylon

752
tutto in nylon
all in nylon

DANIEL
tutto in nylon
all in nylon

SCHEDE TECNICHE - TECHNICAL DATA

RUOTE - CASTORS

MODELLO MODEL	DIAMETRO RUOTA WHEEL DIAMETER	PORTATA LOAD CAPACITY	DIM. PIASTRA TOP PLATE DIM.	ALTEZZA DA TERRA OVERALL HEIGHT	CODOLO FILETTATO THREADED STEM	CODOLO AD ANELLO STEM	ALTEZZA DA TERRA OVERALL HEIGHT
MOD.550	50	30 kg	35 x 35	60	8MA x 15 10MA x 15		60
MOD.518	35	15 kg	25 x 25	42	6MA x 12		38
MOD.519	45	20 kg	35 x 35	55	8MA x 12		50
MOD.680	80	60 kg	47 x 47	95	10MA x 15	11 x 20	90
MOD.640/45	45	50 kg	47 x 47	67	8MA x 15 10MA x 15	11 x 20 10 x 35	60
MOD.560	50	50 kg	35 x 35 47 x 47	67	8MA x 15 10MA x 15	11 x 20 10 x 35	60
MOD.600	50	50 kg	35 x 35 47 x 47	67	8MA x 15 10MA x 15		60
MOD.620	50	50 kg	35 x 35 47 x 47	67	8MA x 15 10MA x 15	11 x 20 10 x 35	60

PIEDINI - FEET

MODELLO MODEL	DIAMETRO DIAMETER	PORTATA LOAD CAPACITY	DIM. PIASTRA TOP PLATE DIM.	ALTEZZA DA TERRA OVERALL HEIGHT	CODOLO FILETTATO THREADED STEM	CODOLO AD ANELLO STEM	ALTEZZA DA TERRA OVERALL HEIGHT
MOD.784	35				8MA x 15 10MA x 15		15
MOD.752	50		35 x 35 47 x 47	40	8MA x 15 10MA x 15	11 x 20	40
MOD.703	65		35 x 35 47 x 47	60	8MA x 15 10MA x 15		60
DANIEL	74			20	10MA x 15	11 x 20	20

ogTM®

RINGRAZIA THANKS TO

Kartell
flou
Poltrona Frau — Fondata nel 1912
Molteni & C
driade
Poliform
DOIMO CITYLINE
BATISTELLA
calligaris
zanotta
GIORGETTI
Cassina
FORMER
LEMA
FIAM
BONALDO
flex
TUMIDEISPA
HORM
DURAVIT
Knoll
Tisettanta
MERITALIA
okamura
FURSYS
DVO — DELLA VALENTINA OFFICE
REXITE
V&NICE
B&B ITALIA
HÄFELE
CASAMANIA
Gallotti&Radice
emuca
Rimadesio
LEYFORM — saper sedere
PLANK
Gruppo Euromobil
ivm — ATTUALMENTE IL FUTURO
KRISTALIA®
FLEXFORM
hülsta
IMIX — OFFICE DESIGN
LAGO
ferrimobili — su misura, stesso prezzo
ESTEL
brunner ::
FAER — AMBIENTI
DUPONT
guzzini
cerruti baleri
PEDRALI — DYNAMIC DESIGN
SitLand®
NATUZZI
GAUTIER
KAYMET
Tonelli design
IYOBE
TENTE
casala®
VITRASHOP
Veyhl
SUSCOM INDUSTRIES LIMITED
cp
aspect — FURNITURE SYSTEMS
RICHARD LAMPERT
KOJIMA METAL FITTING CORPORATION