FERGARCIA

CATÁLOGO GENERAL

HERRAJES Y EMBOLSADOS PARA MOBILIARIO

Podríamos hacer una presentación al uso y decirte que somos maravillosos, que nuestro servicio es excelente y que nunca fallamos. En lugar de esto, te vamos a contar que somos muy normales, con toda la grandeza que expresa el adjetivo.

Las personas que trabajamos en Fergarcia somos normales porque somos cercanas y comprometidas. Porque ponemos todo nuestro conocimiento, capacidad y voluntad para que tu producción fluya. Nos sentimos parte de la cadena que acaba creando el entorno vital de tantas y tantas familias.

Te presentamos con ilusión este catálogo en el que hemos aunado nuestra gama de productos. La gran mayoría de ellos son de stock permanente en Fergarcia.

El valor que aportamos es el constante contacto con la oferta nacional e internacional, un importante almacén y gestión de compras, además de una atención personalizada.

Si nos conoces, ya lo sabes. Y si no, prueba. Igual encuentras en nosotros la normalidad que echabas de menos.

ÍNDICE GENERAL

01  BISAGRAS

02  COMPASES

03  GUÍAS CORREDERAS

04  MEC. DE CORREDERAS Y PERFILERÍA

05  ACCESORIOS DE ARMARIO

06  SISTEMAS DE ENSAMBLAJE

07  COLGADORES

08  ILUMINACIÓN

09  EXPULSORES, IMANES Y CIERRES

10  AMORTIGUADORES Y TOPES

11  SOPORTES DE ESTANTE

12  RUEDAS

13  NIVELADORES, PATAS Y TACOS

14  TORNILLERÍA Y FIJACIONES

15  TUERCAS, UNIONES Y ARANDELAS

16  ESCUADRAS, ENSAMBLES Y CANTONERAS

17  TAPONES, EMBELLECEDORES Y CERAS

18  COMPLEMENTOS DE COCINA

19  COMPLEMENTOS DE OFICINA

20  CERRADURAS



01 BISAGRAS



- OMNIA - AMORTIGUACIÓN HIGH QUALITY
- INDA - AMORTIGUACIÓN FULL RANGE
- TENS - AMORTIGUACIÓN BASIC
- MAXI - D.35 SLIDE - ON
- MINI - D.26 SLIDE - ON
- KIMANA - SECRETER
- LIBERA - DISEÑO OCULTA
- FERKANT - PUERTA ABATIBLE / ELEVABLE
- BISAGRA MESA CENTRO
- BISAGRAS VARIAS

ESPECIFICACIONES TÉCNICAS



Acople a la placa Clip



Acople a la placa Slide On



Cierre amortiguado



Cierre sin rebote



Apertura por presión



Fácil encaje en cualquier posición



Tacos premontados 10x10



Regulación horizontal, vertical y en profundidad

OMNIA

CLIP · ANYCLICK SYSTEM · Soft Close · 3D OPCIONAL

OMNIA
HIGH QUALITY

CATAS
Tests, certification and research
Testado a 80.000 ciclos de apertura y cierre



La familia OMNIA incorpora el sistema rotacional con tecnología Slow Motion, que ofrece una perfecta amortiguación de la puerta, sin efecto rebote.

Las bisagras encajan a la placa en cualquier posición gracias al sistema ANYCLICK. Esta característica hace de la OMNIA una bisagra de facilísima instalación.

OMNIA

OMNIA
HIGH QUALITY

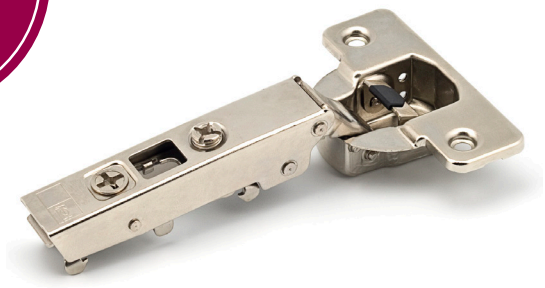

BISAGRA Ø35 RECTA

CÓDIGO	MONTAJE	
518505000		250
518705000		250

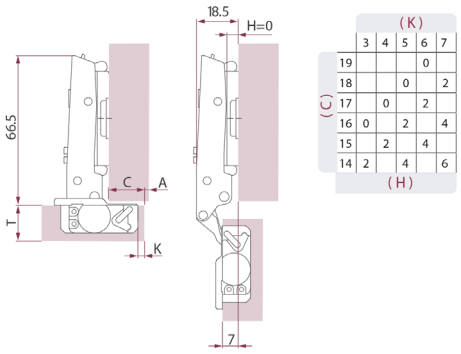

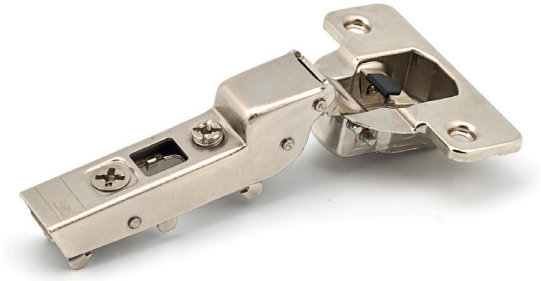

BISAGRA Ø35 ACODADA

CÓDIGO	MONTAJE	
518505008		250
518705008		250

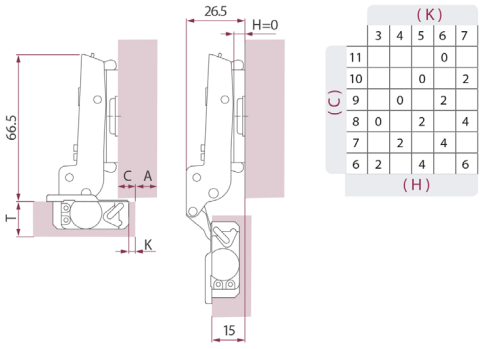

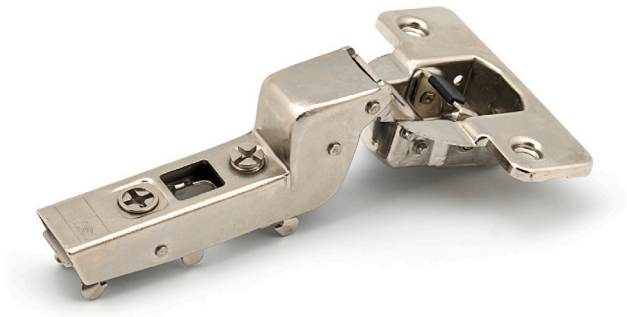

BISAGRA Ø35 SUPERACODADA

CÓDIGO	MONTAJE	
518505015		250
518705015		250

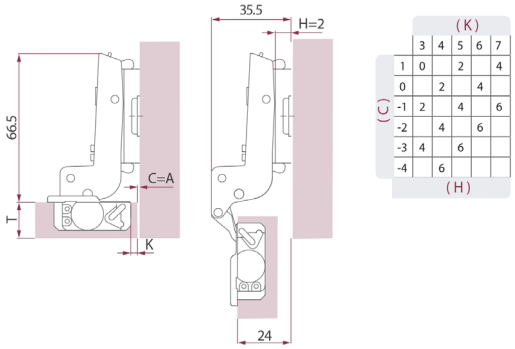

CLIP | ANYCLICK SYSTEM | Soft Close | 3D OPCIONAL

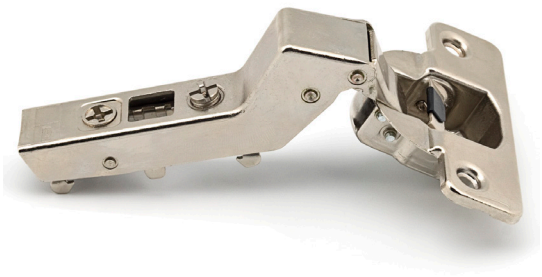

BISAGRA Ø35 ÁNGULO 24º - 30º

CÓDIGO	MONTAJE	
518505130		250
518705130		250

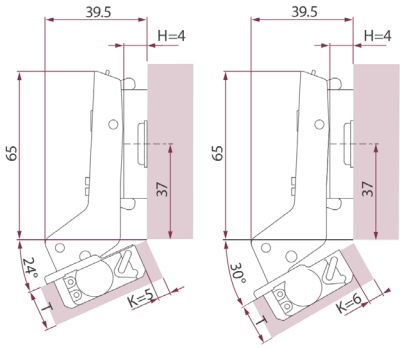

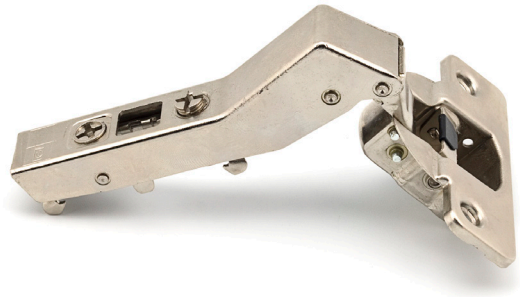

BISAGRA Ø35 ÁNGULO 45º

CÓDIGO	MONTAJE	
518505145		250
518705145		250

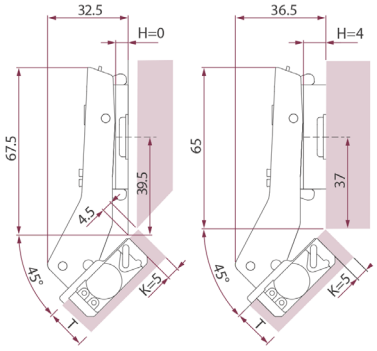

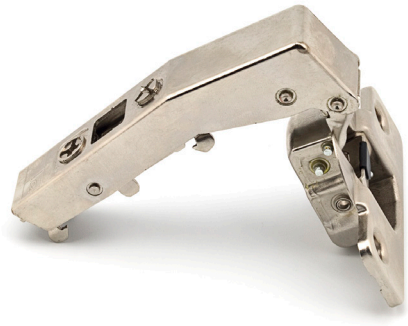

BISAGRA Ø35 ÁNGULO 90º - 180º

CÓDIGO	MONTAJE	
518505170		250
518705170		250

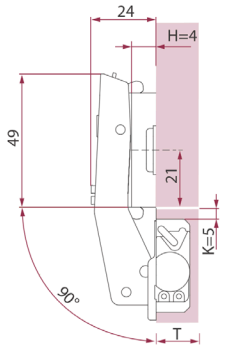

	T=	16	19	22	25
K=3	A=	0.5	1.1	1.9	3.8
K=4	A=	0.5	1.1	1.8	3.4
K=5	A=	0.5	1.1	1.8	3.1
K=6	A=	0.5	1.0	1.7	2.9
K=7	A=	0.5	1.0	1.7	2.7

OMNIA

OMNIA
HIGH QUALITY



BISAGRA Ø35 RECTA 160º

CÓDIGO	MONTAJE	
518505180		100
518705180		100

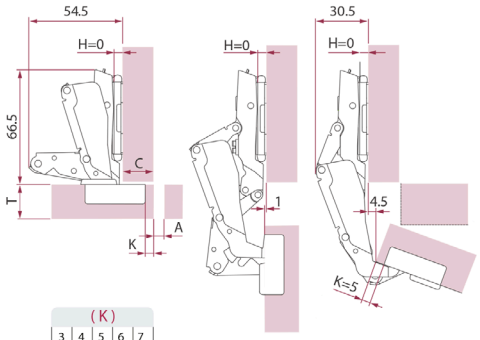

(K)

(C) \ (H)	3	4	5	6	7
20					0
19				0	
18			0		2
17		0		2	
16	0		2		4
15		2		4	
14	2		4		6

EMEBELLECEDOR BRAZO

CÓDIGO	ACABADO	
518709100	Niquelado	1.000



EMBELLECEDOR CAZOLETA

CÓDIGO	ACABADO	
518709200	Niquelado	1.000



*Regulación vertical +/- 2 mm.

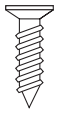



PLACA HORIZONTAL TIRAFONDO

CÓDIGO	H	
528400000	0	500
528400002	2	500
528400004	4	500

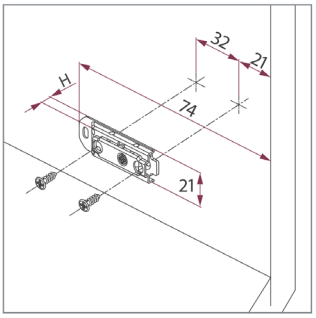





PLACA HORIZONTAL TETÓN 10 x 10

CÓDIGO	H	
528415000	0	500
528415002	2	500
528415004	4	500

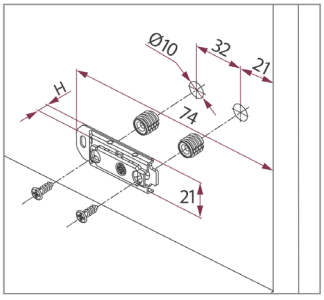

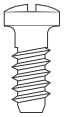



PLACA HORIZONTAL EURO 6,3 x 14

CÓDIGO	H	
528416000	0	500
528416002	2	500
528416004	4	500

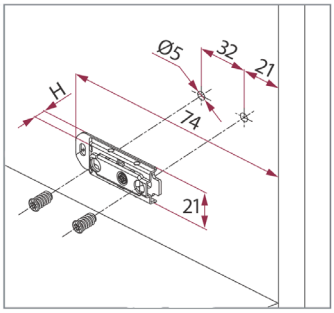

OMNIA

CLIP | ANYCLICK SYSTEM | Soft Close | | 3D OPCIONAL

OMNIA
HIGH QUALITY

*Regulación vertical +/- 2 mm.

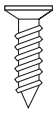



PLACA 3D TIRAFONDO

CÓDIGO	H	
528440000	0	500
528440002	2	500
528440004	4	500

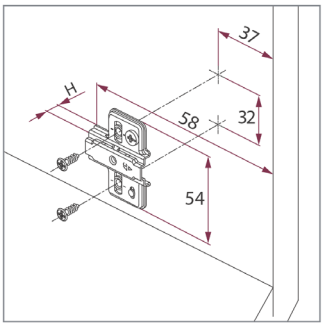





PLACA 3D TETÓN 10 x 10

CÓDIGO	H	
528450000	0	500
528450002	2	500
528450004	4	500

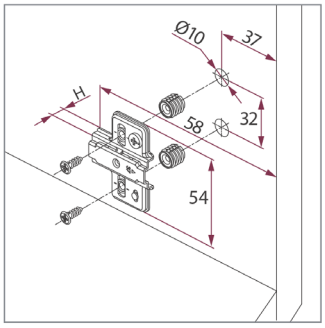

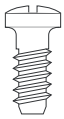



PLACA 3D EURO 6,3 x 14

CÓDIGO	H	
528460000	0	500
528460002	2	500
528460004	4	500

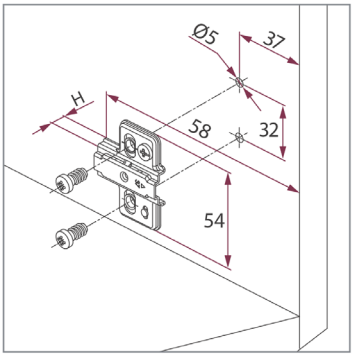

INDA

CLIP | Soft Close | 3D OPCIONAL

INDA
FULL RANGE

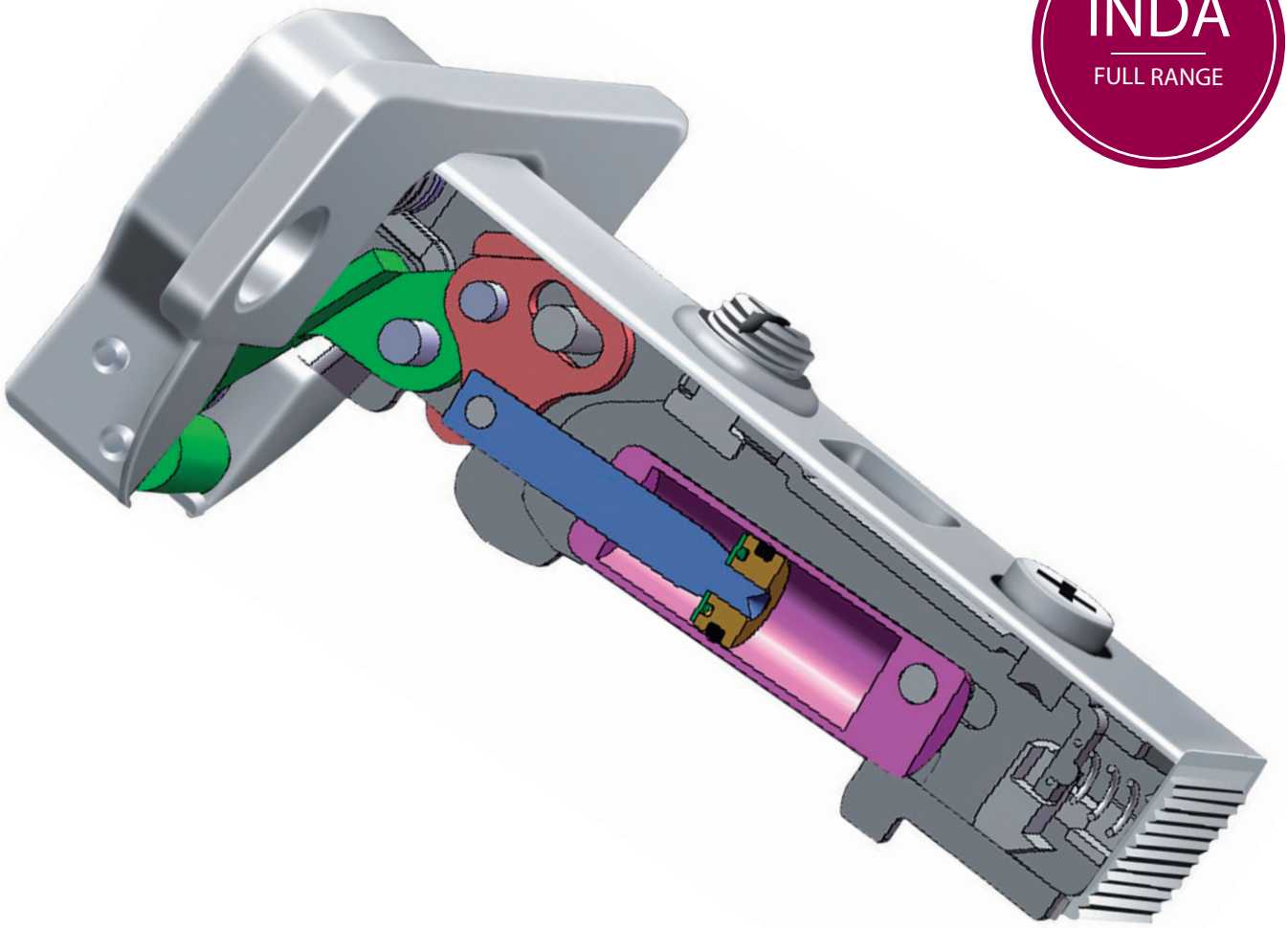



La familia INDA utiliza un sistema avanzado de amortiguación hidráulico.
El sistema interno de transmisión evita cualquier necesidad de mantenimiento a lo largo de su vida útil.
También disponible en acabado titanio.

INDA

INDA
FULL RANGE



BISAGRA Ø35 RECTA

CÓDIGO	MONTAJE	
319010064		200
319020063		200

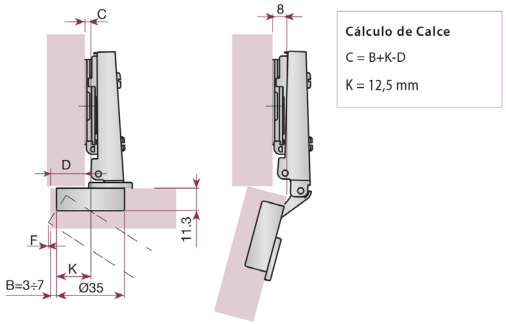



BISAGRA Ø35 ACODADA

CÓDIGO	MONTAJE	
319011066		200
319021065		200

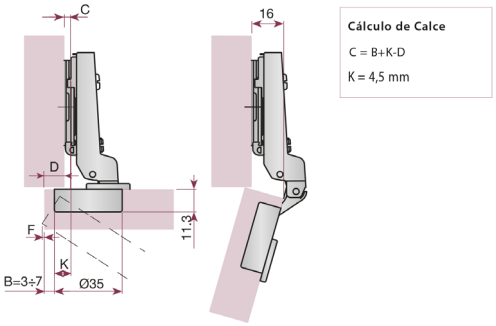



BISAGRA Ø35 SUPERACODADA

CÓDIGO	MONTAJE	
319012061		200
319022060		200

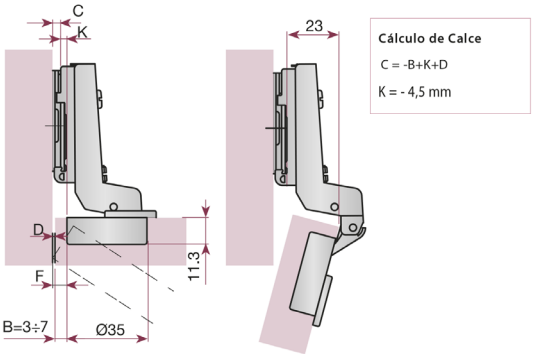

CLIP | Soft Close | 3D OPCIONAL

BISAGRA Ø35 ÁNGULO 30º



CÓDIGO	MONTAJE	
319070065		200
319071060		200

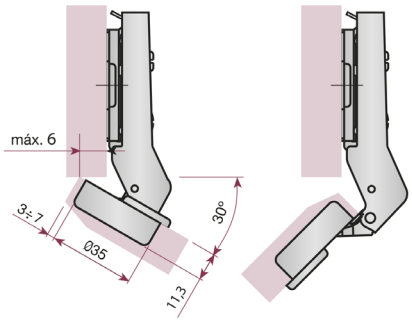

BISAGRA Ø35 ÁNGULO 45º



CÓDIGO	MONTAJE	
319080064		200
319081066		200

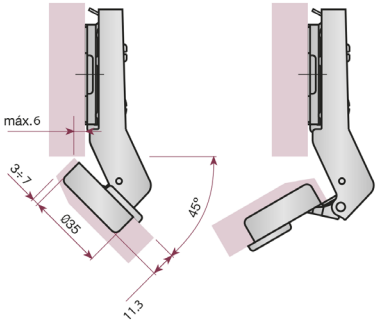

BISAGRA Ø35 ÁNGULO 90º - 180º



CÓDIGO	MONTAJE	
319090063		200
319091065		200

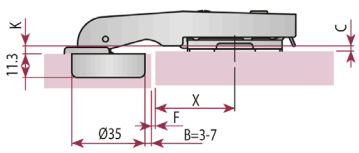

Cálculo de posición de la Placa
X = 24 - B - F
K = 0 mm

Desplazamiento lateral de la puerta (F).

mm	Espesor de la puerta			
B	16	19	20	22
3	0,7	1,6	2	3,1
4	0,7	1,6	2	3
5	0,7	1,5	1,9	2,8
6	0,7	1,5	1,8	2,7
7	0,7	1,4	1,7	2,6

INDA

INDA
FULL RANGE

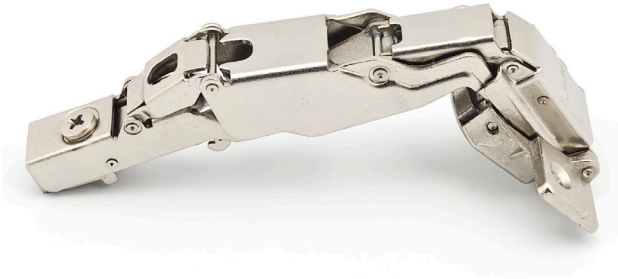

BISAGRA Ø35 RECTA 165º

CÓDIGO	MONTAJE	
319040061		50
319050060		50

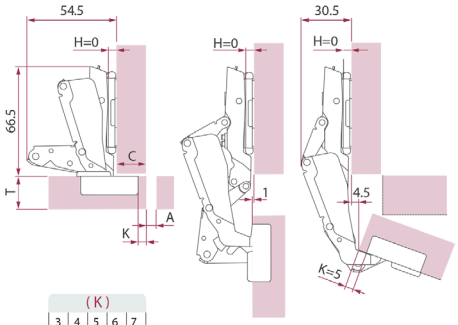

(C) \ (K)	3	4	5	6	7
20					0
19				0	
18			0		2
17		0		2	
16	0		2		4
15		2		4	
14	2		4		6

(H)

EMEBELLECEDOR BRAZO

CÓDIGO	ACABADO	
518709100	Niquelado	5.000



EMBELLECEDOR CAZOLETA

CÓDIGO	ACABADO	
302131248	Niquelado	2.000

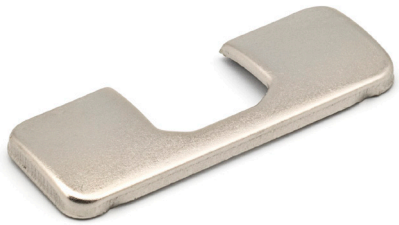

*Regulación vertical +/- 2 mm.

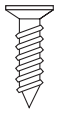



PLACA TIRAFONDO

CÓDIGO	H	
353010066	0	400
353012063	2	400

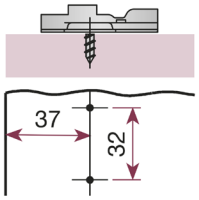





PLACA TETÓN 10 x 10

CÓDIGO	H	
353090065	0	400
353092062	2	400

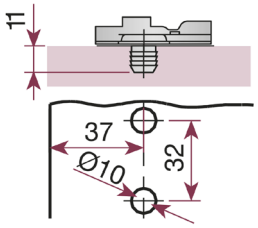

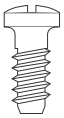



PLACA EURO 6,3 x 14

CÓDIGO	H	
353030064	0	400
353032061	2	400

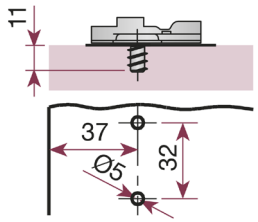

INDA

CLIP | Soft Close | 3D OPCIONAL

INDA
FULL RANGE

*Regulación vertical +/- 2 mm.

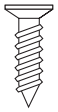



PLACA 3D TIRAFONDO

CÓDIGO	H	
353050062	0	400
353052066	2	400

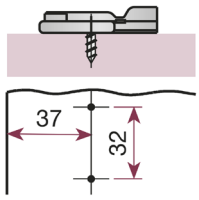

PLACA 3D TETÓN 10 x 10

CÓDIGO	H	
353080066	0	400
353082063	2	400





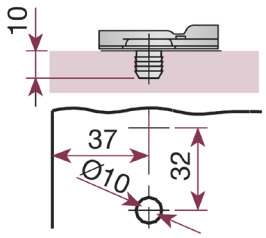

PLACA 3D EURO 6,3 x 14

CÓDIGO	H	
353060061	0	400
353062065	2	400

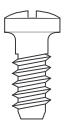



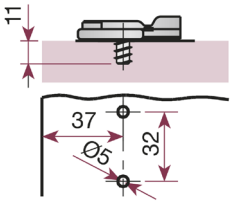

CLIP | Soft Close | 3D OPCIONAL

TENS

TENS

La familia TENS nos ofrece una adecuada relación calidad / precio.
Testada a 80.000 ciclos por TUV Rheinland.

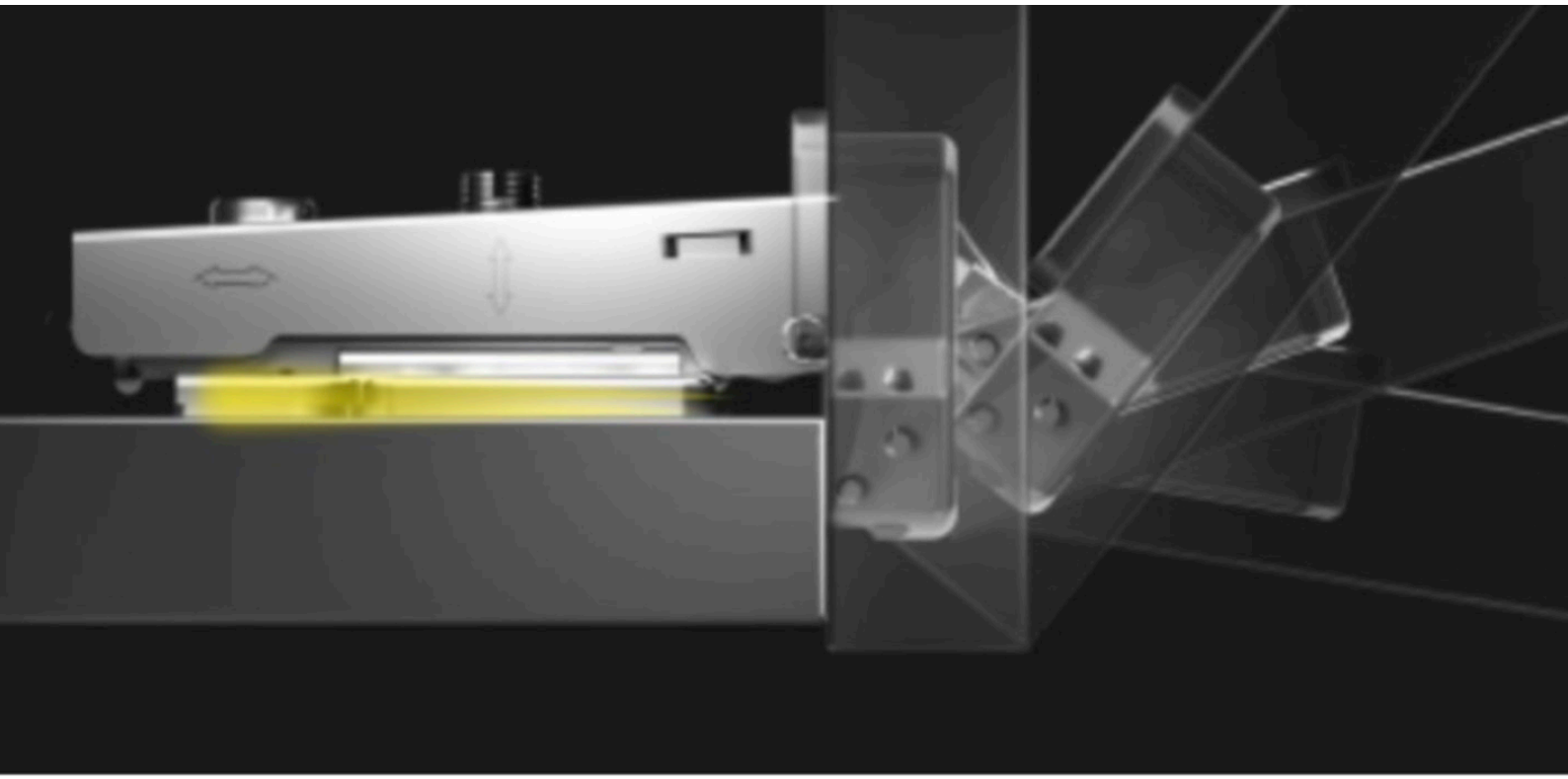



TENS

TENS

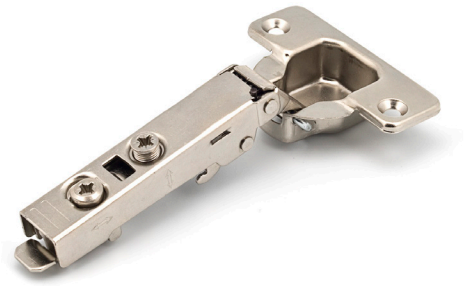

BISAGRA Ø35 RECTA

CÓDIGO	MONTAJE	
GQ8022015		250
GQ8022315		250

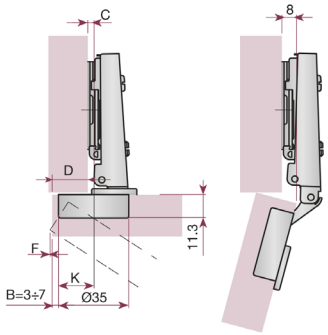

Cálculo de Calce

C = B+K-D

K = 14 mm



BISAGRA Ø35 ACODADA

CÓDIGO	MONTAJE	
GQ8022115		250
GQ8022415		250

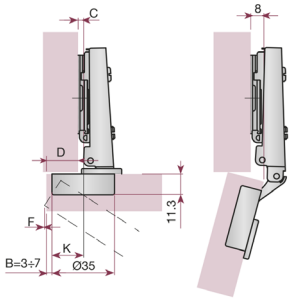

Cálculo de Calce

C = B+K-D

K = 5 mm



BISAGRA Ø35 SUPERACODADA

CÓDIGO	MONTAJE	
GQ8022215		250
GQ8022515		250

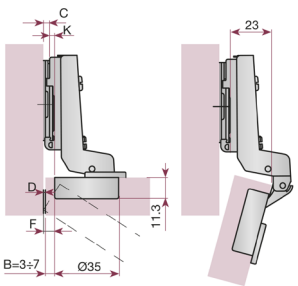

Cálculo de Calce

C = -B+K+D

K = - 4 mm

*Regulación vertical +/- 2 mm.

PLACA 3D TIRAFONDO

CÓDIGO	H	
GQ4007215	0	500

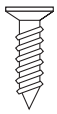



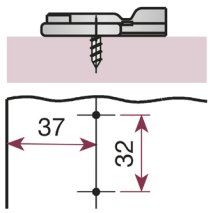

PLACA 3D TETÓN 10 x 10

CÓDIGO	H	
GQ4008315	0	500



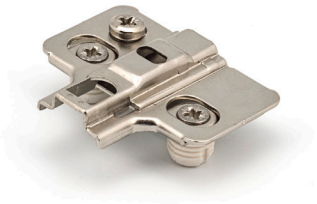

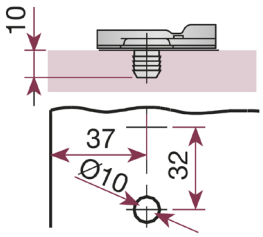

PLACA 3D EURO 6,3 x 14

CÓDIGO	H	
GQ4007515	0	500

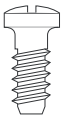



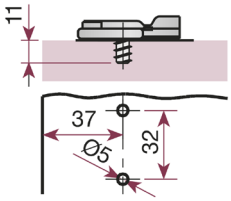

MAXI

MAXI



BISAGRA Ø35 RECTA

CÓDIGO	MONTAJE	
180335000		250
180337000		250

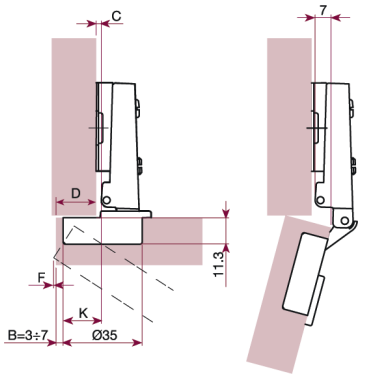



BISAGRA Ø35 ACODADA

CÓDIGO	MONTAJE	
180335008		250
180337008		250

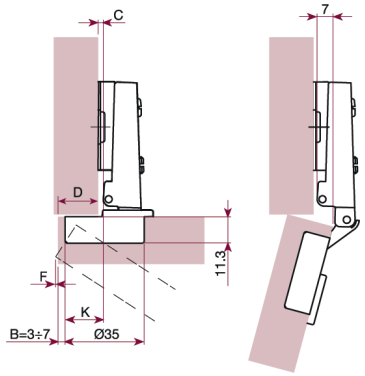



BISAGRA Ø35 SUPERACODADA

CÓDIGO	MONTAJE	
180335015		250
180337015		250

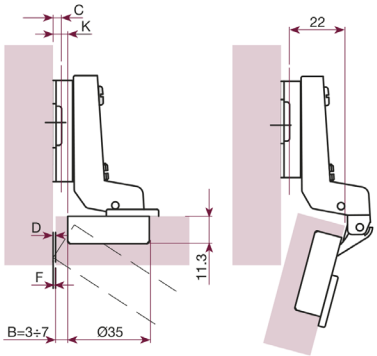



BISAGRA Ø35 RECTA PUSH

CÓDIGO	MONTAJE	
180340000		250
180347000		250

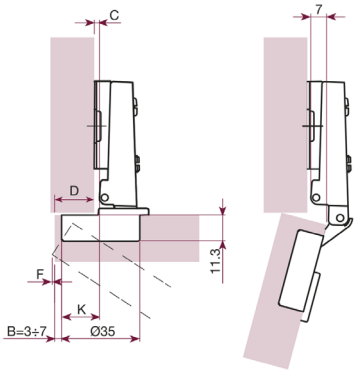

PUSH



BISAGRA Ø35 ACODADA PUSH

CÓDIGO	MONTAJE	
180340008		250
180347008		250

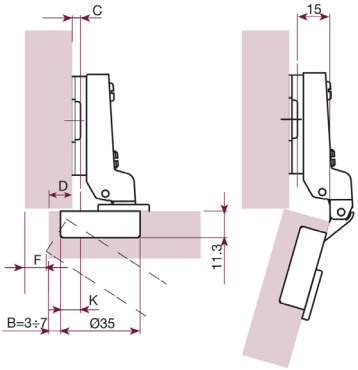

PUSH



BISAGRA Ø35 SUPERACODADA PUSH

CÓDIGO	MONTAJE	
180340015		250
180347015		250

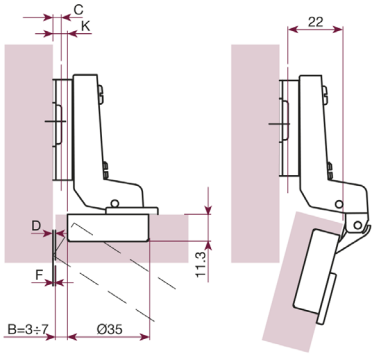

PUSH

MAXI

MAXI



BISAGRA Ø35 ÁNGULO 30º

CÓDIGO	MONTAJE	
180350000		250

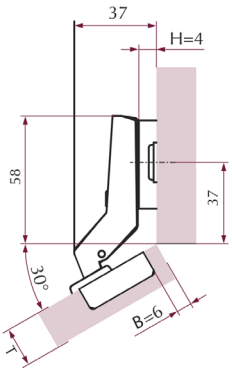



BISAGRA Ø35 ÁNGULO 45º

CÓDIGO	MONTAJE	
180360000		250

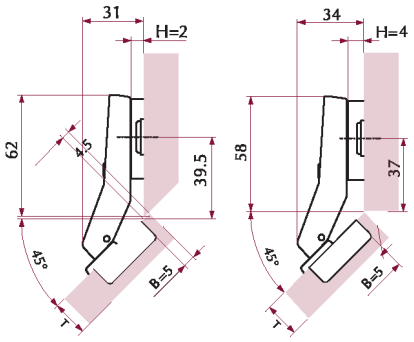

BISAGRA Ø35 ÁNGULO 90º - 180º

CÓDIGO	MONTAJE	
180370000		250



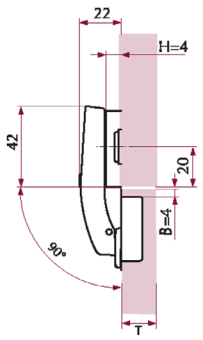



BISAGRA Ø35 RECTA 180º

CÓDIGO	MONTAJE	
180380000		100

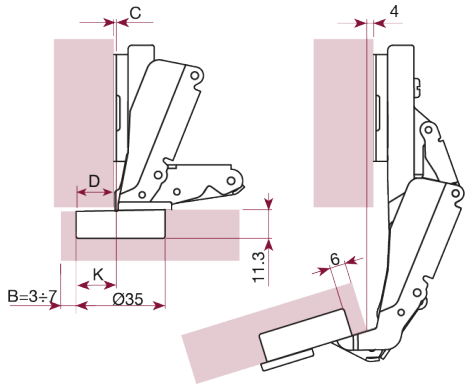



BISAGRA Ø35 ACODADA 180º

CÓDIGO	MONTAJE	
180380008		100

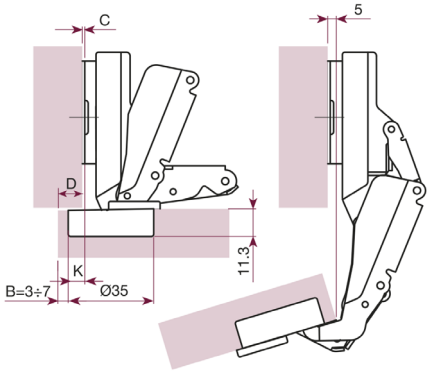

MAXI

Slide On

PUSH

MAXI

*Regulación vertical +/- 2 mm.

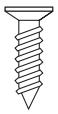



PLACA TIRAFONDO

CÓDIGO	H	
181310000	0	500
181310002	2	500
181310004	4	500

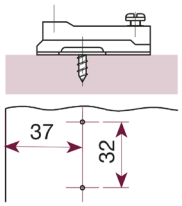





PLACA TETÓN 10 x 10

CÓDIGO	H	
181315100	0	500
181315102	2	500
181315104	4	500

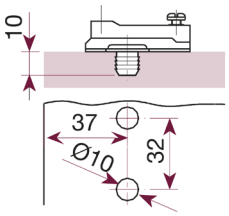

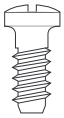



PLACA EURO 6,3 x 14

CÓDIGO	H	
181316000	0	500
181316002	2	500
181316004	4	500

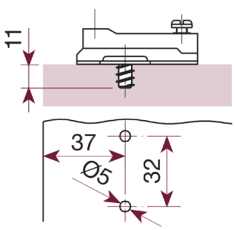

BISAGRAS VARIAS Ø 35-40

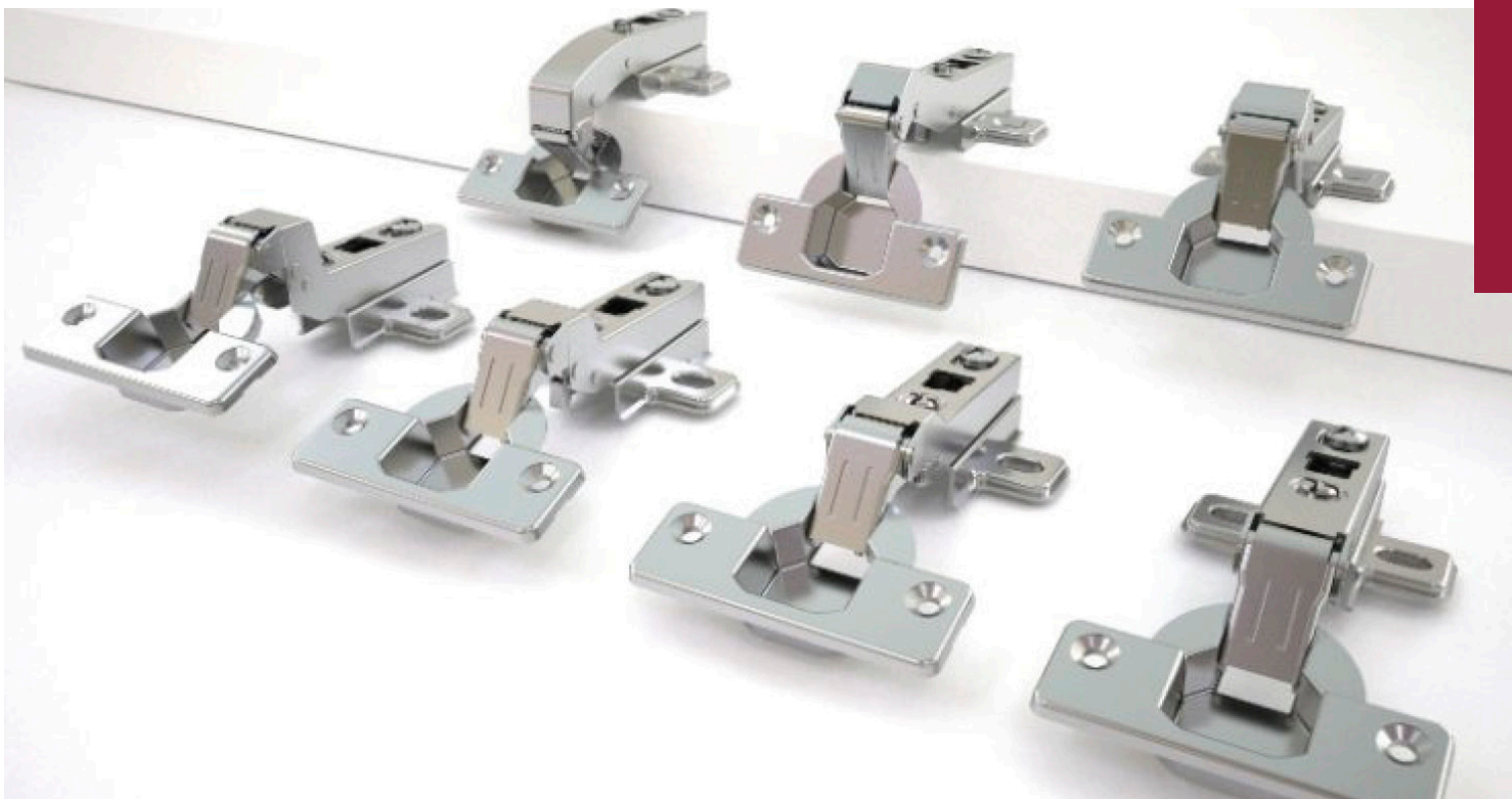

- Bisagra Ø35 apertura 125º



- Bisagra Ø35 apertura 95º para puertas gran espesor, máx.30mm.



- Bisagra para perfil aluminio 105º



- Bisagra Ø40 apertura 90º para puertas gran espesor, máx.40mm.



- Bisagra Ø35 para módulos rincón



- Opciones de montaje.



Montaje tornillo | Tornillo Euro | Montaje directo | Taco expandible | Taco VELOFIX

- Distancias cazoleta.

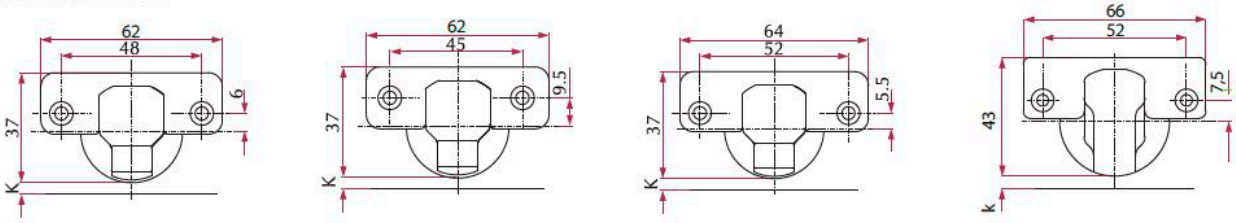

MINI

MINI



BISAGRA Ø26 RECTA

CÓDIGO	MONTAJE	
180125000		250

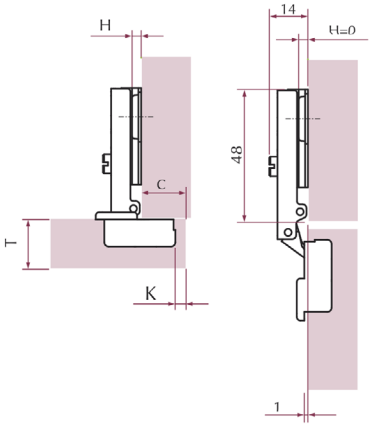



BISAGRA Ø26 ACODADA

CÓDIGO	MONTAJE	
180125008		250

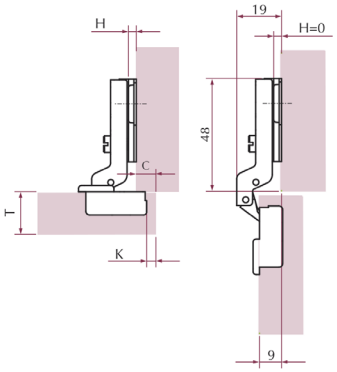



BISAGRA Ø26 SUPERACODADA

CÓDIGO	MONTAJE	
180125015		250

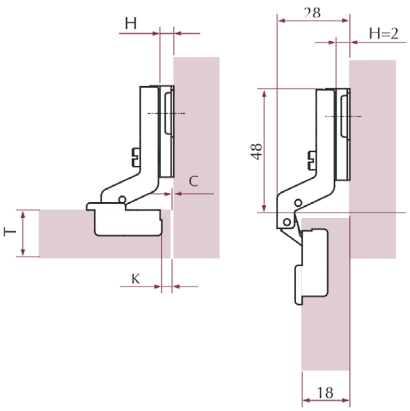

*Regulación vertical +/- 2 mm.

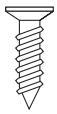

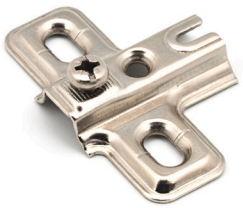

PLACA TIRAFONDO

CÓDIGO	H	
181110000	0	500

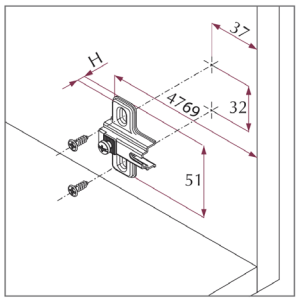

PLACA EURO 6,3 x 12

CÓDIGO	H	
181116000	0	500

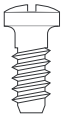



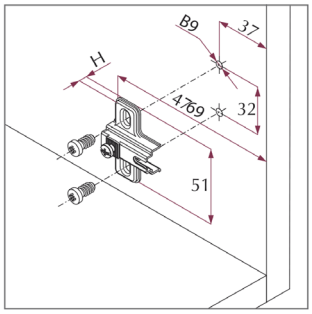

BISAGRAS VARIAS Ø 26



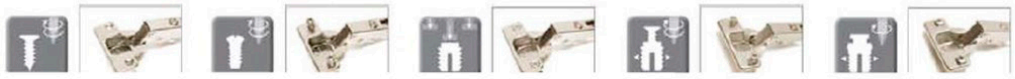

Montaje tornillo | Tornillo Euro | Montaje directo | Taco expandible | Taco VELOFIX

- Distancias cazoleta.

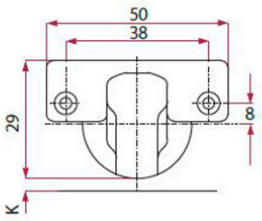



- Sistema de fijación manual ZIP.

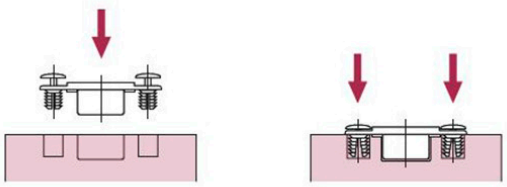

BISAGRA Ø26 RECTA AMORTIGUACIÓN + PLACA C-0

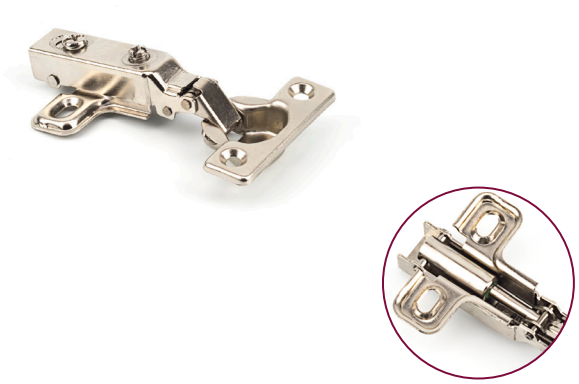

Soft Close

CÓDIGO	
180605000	200

*Con base ensamblada/fija en la bisagra.

BISAGRA Ø35 RECTA AMORTIGUACIÓN + PLACA C-0 TOR. EURO + TORNILLOS



CLIP Soft Close

CÓDIGO	
180810600	100

*Embolsadas por conjunto individualmente.

BISAGRA Ø35 RECTA AMORTIGUACIÓN + PLACA C-2 TOR. EURO + TORNILLOS + TACOS 10x10

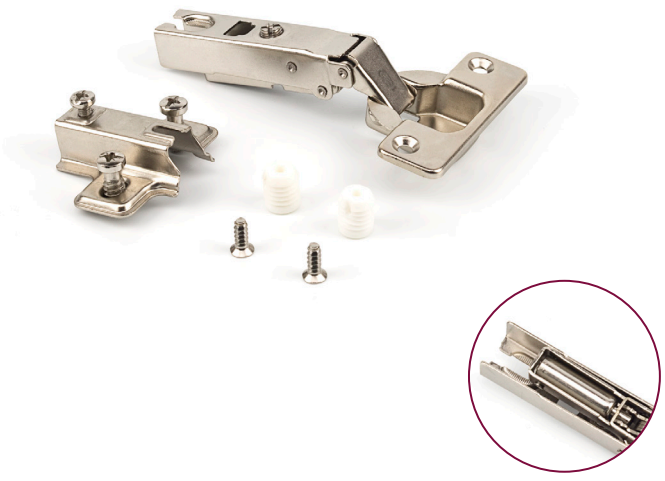

Slide On Soft Close

CÓDIGO	
180815100	100

*Embolsadas por conjunto individualmente.

KIMANA



Discreta y elegante.

Para madera y marco de aluminio, con espesor mínimo de 18 mm. Adaptador para espesores menores.

Regulación tridimensional.

Para puertas elevables y abatibles.

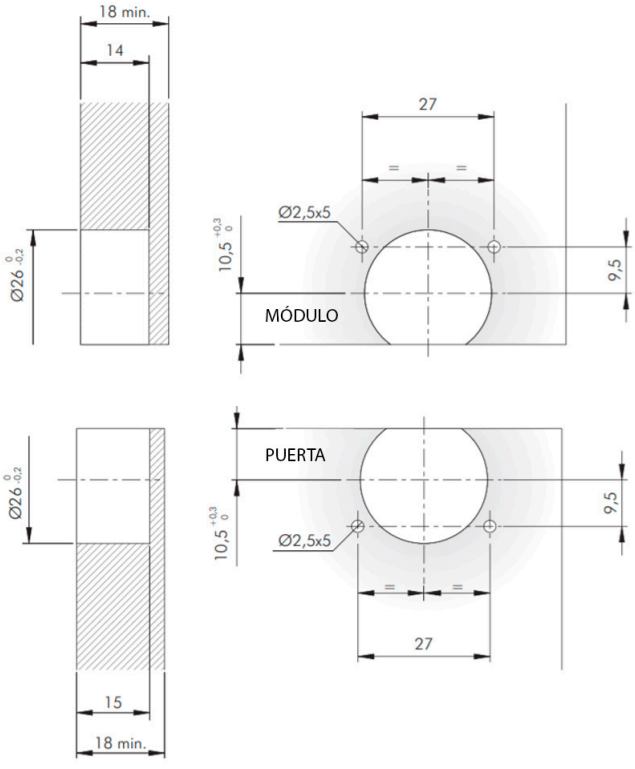

MADE IN ITALY

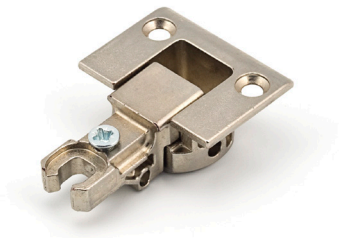

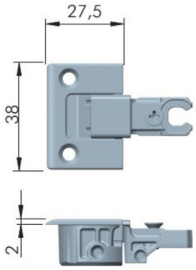

CAZOLETA PUERTA

CÓDIGO	ACABADO	
1710107	Niquelado	150



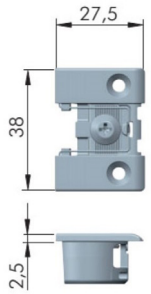

CAZOLETA MÓDULO

CÓDIGO	ACABADO	
1710007	Niquelado	150





TAPA

CÓDIGO	ACABADO	
1710207	Niquelado	150



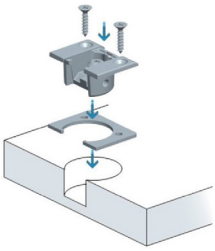

ADAPTADOR

CÓDIGO	ESPESOR	ACABADO	
1710515	1,5	Niquelado	150
1710520	2,0	Niquelado	150

LIBERA



La bisagra invisible para gruesos a partir de 18 mm. Apta para madera y marco de aluminio. Regulación tridimensional.

Base / Sobre

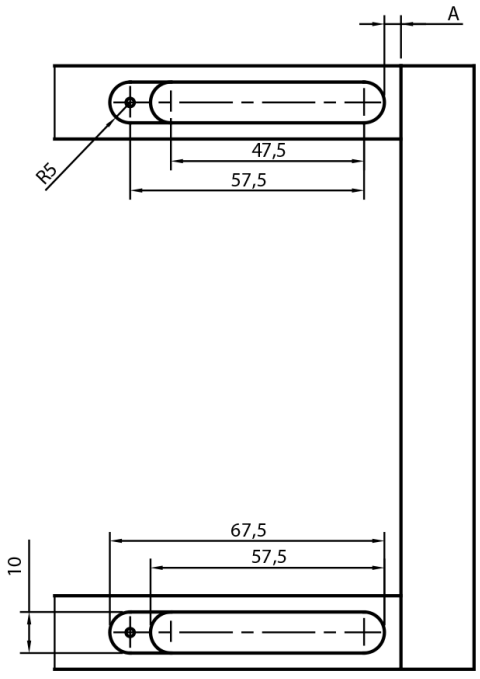

Puerta

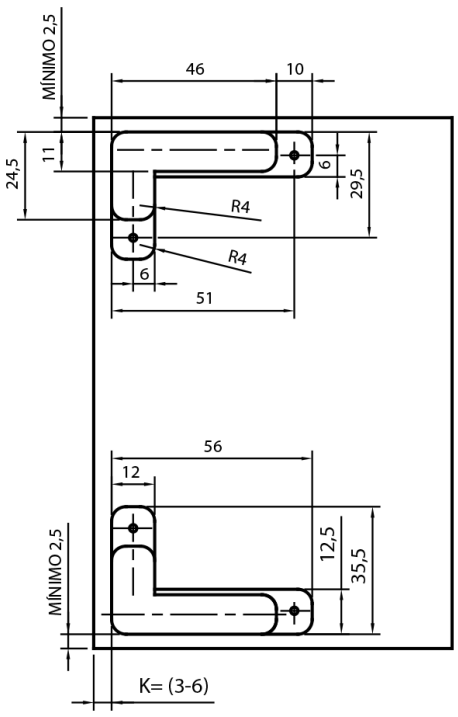



SOFT CLOSE

CÓDIGO	ACABADO	
1720007	Niquelado	100
1720003	Negro	100

PUSH

CÓDIGO	ACABADO	
1720507	Niquelado	100
1720503	Negro	100

MADE IN ITALY

Mecanizado puerta madera
A = (17 + K) - S

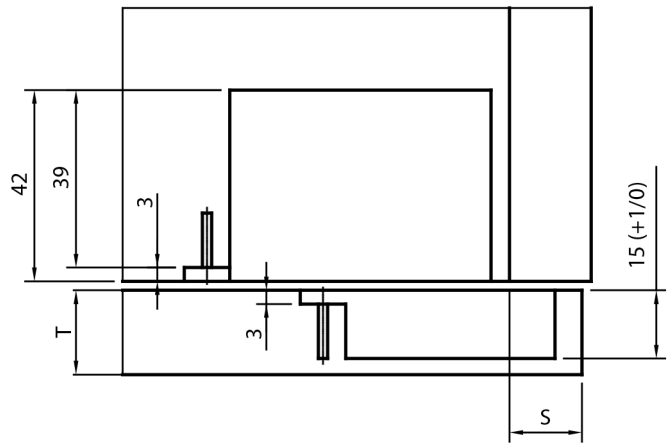

T =	18	20	22	24	26	28	30	32
k=3 A:	0	0.2	0.5	0.9	1.4	2.1	3.1	4.7
k=4 A:	0	0.2	0.5	0.9	1.4	2	2.9	4.2
k=5 A:	0	0.2	0.5	0.8	1.3	2	2.8	3.9
k=6 A:	0	0.2	0.5	0.8	1.3	1.9	2.7	3.7

Tabla para determinar el mínimo espacio **A** para que la puerta **T** se pueda abrir sin interferir con eventuales puertas adyacentes y sin sobresalir del mueble.

FERKANT

Slide On

FERKANT





BISAGRA Ø35

CÓDIGO	MANO	
511730000	Derecha	50
511730111	Izquierda	50

*Consultar las bases disponibles en la pág 01.22.

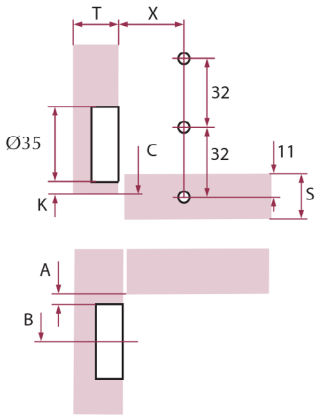

*Detalles mecanizado puerta cerrada

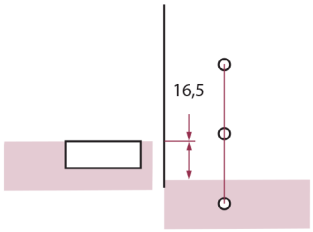

*Espacio cubierto puerta abierta

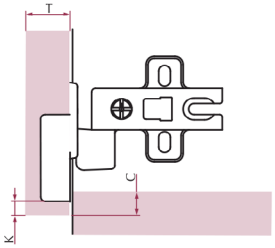

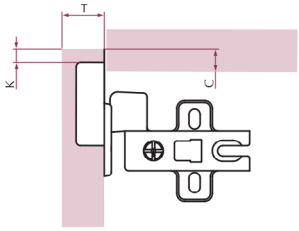

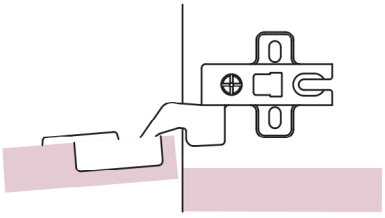

*Aplicación puertas abatibles

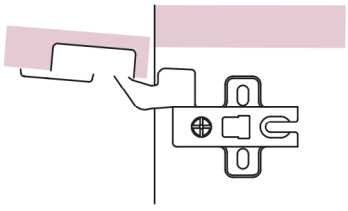

*Aplicación puertas elevables

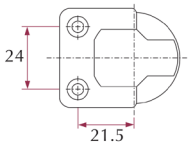

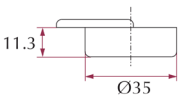

JUEGO BISAGRAS ELEVABLES CON MUELLE

CÓDIGO	L1	L2	H1	H2	ACABADO	
5223803	380	570	128	167	Negro	10
5223826	380	570	128	167	Gris	10



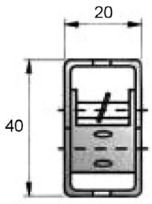

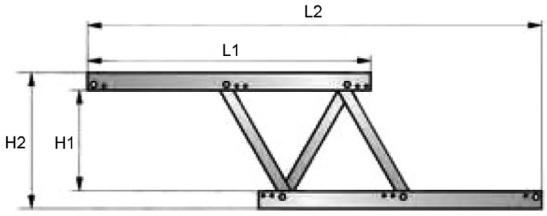

JUEGO BISAGRAS ELEVABLES CON PISTÓN DE GAS

CÓDIGO	ACABADO	
5224103	Gris	25

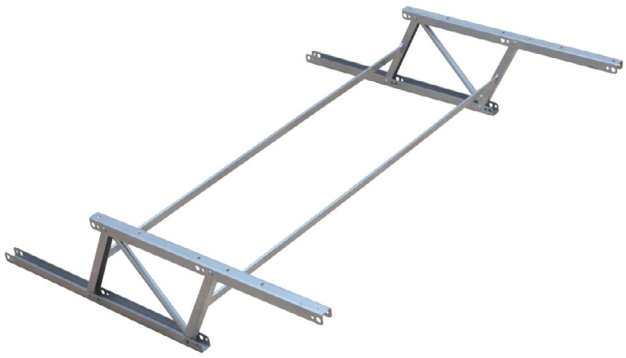

*Los pistones se solicitan con código a parte.
Ver pág. 02.08 (escoger fuerza según peso del sobre)

*Consultar disponibilidad sobre otras medidas.

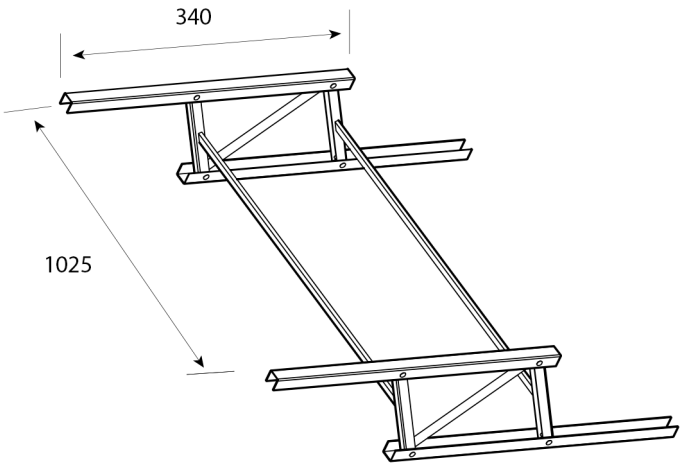

BISAGRA SECRETER Ø35 ABATIBLE



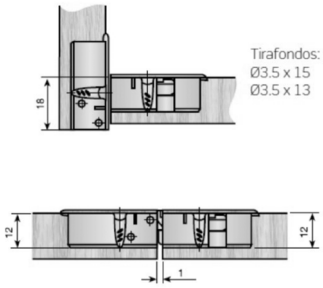

CÓDIGO	ACABADO	
1707507	Niquelado	250

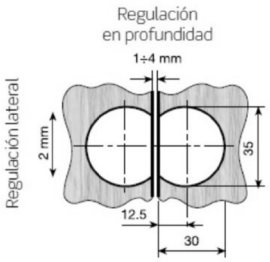

BISAGRA CHAMPI PARA MESA



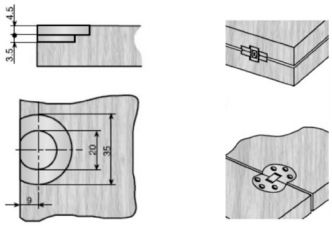

CÓDIGO	ACABADO	
1703507	Niquelado	250

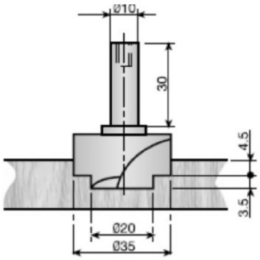

BISAGRA MESA CHAPA



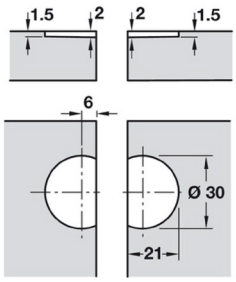

CÓDIGO	ACABADO	
1704007	Niquelado	500

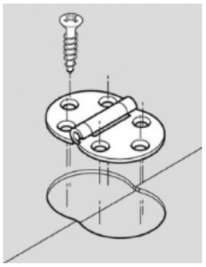

BISAGRA DESIGUAL



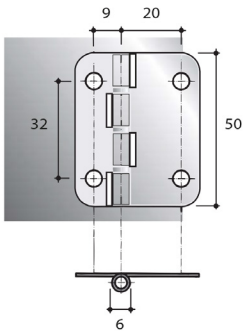

CÓDIGO	ACABADO	
1742401	Zincado	200

BISAGRA Ø35 DOBLE CAZOLETA

CÓDIGO	ACABADO	
344100061	Negro	10

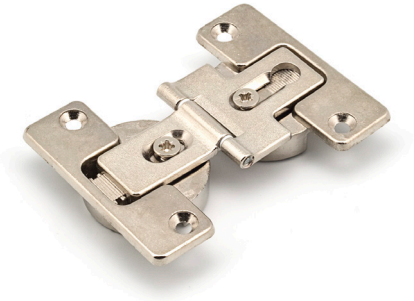

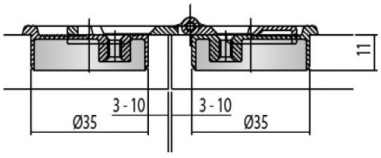

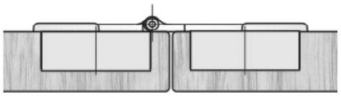

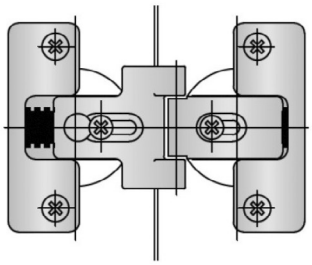

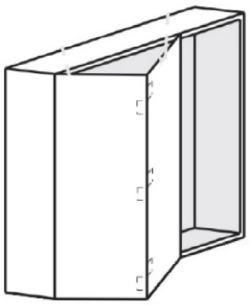

BISAGRA Ø35 DOBLE CAZOLETA INGLETE

CÓDIGO	ACABADO	
1712207	Gris	10



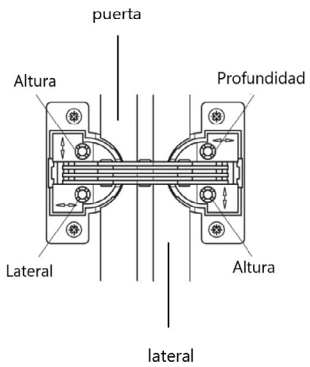

Regulación tridimensional

Altura : 3 mm

Lateral y profundidad : 1,5 mm

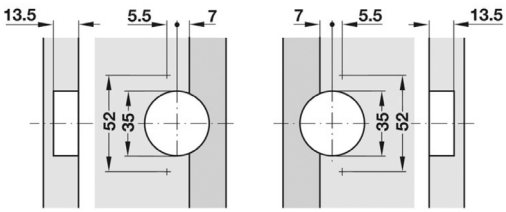

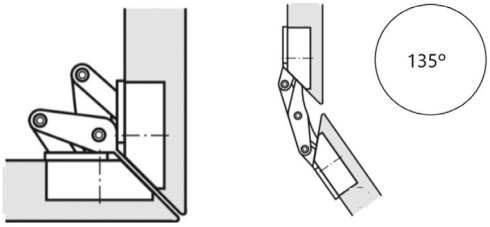

Mecanizado para aplicaciones en inglete / 45º

BISAGRA CILÍNDRICA PARA MESA



CÓDIGO	Ø	ACABADO	
1700510	10	Latón	100
1700512	12	Latón	100
1700514	14	Latón	100
1700516	16	Latón	100

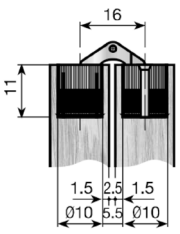

Diámetro 10

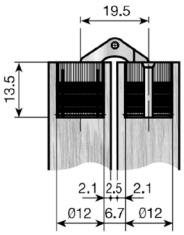

Diámetro 12

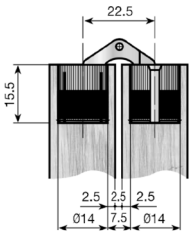

Diámetro 14

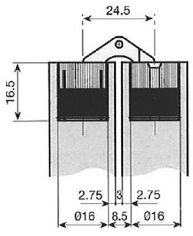

Diámetro 16

BISAGRA OVALADA PARA MESA



CÓDIGO	Ø	ACABADO	
1701112	12	Dorado	250

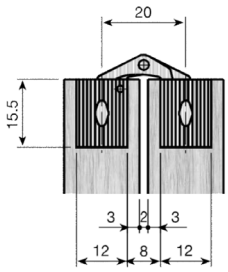

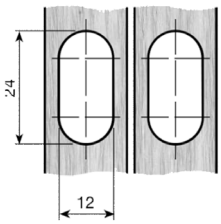

BISAGRA MESA 499 PARA MESA



CÓDIGO	Ø	ACABADO	
1704407	12	Niquel / Nylon	50

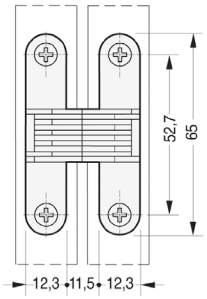

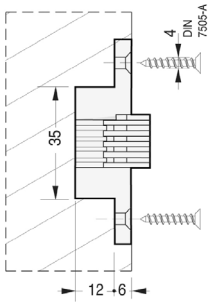

BISAGRAS VARIAS



Bisagra pivotante para cristal



Bisagra pivotante reforzada para cristal



Bisagra cazoleta rectangular para cristal



Bisagra fijación lateral para puerta de cristal



Bisagra regulable para puerta de paso cristal



Bisagra sin regulación para puerta de paso



Bisagra regulable para puerta de paso

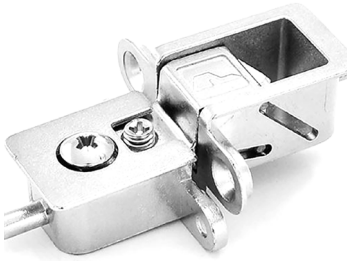

Bisagra para puertas abatibles



Bisagra eje externo 270º



Bisagra automática con pistón

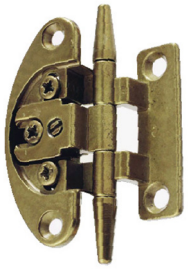

Bisagra estilo combinada



Bisagra tapa de mesa 180º

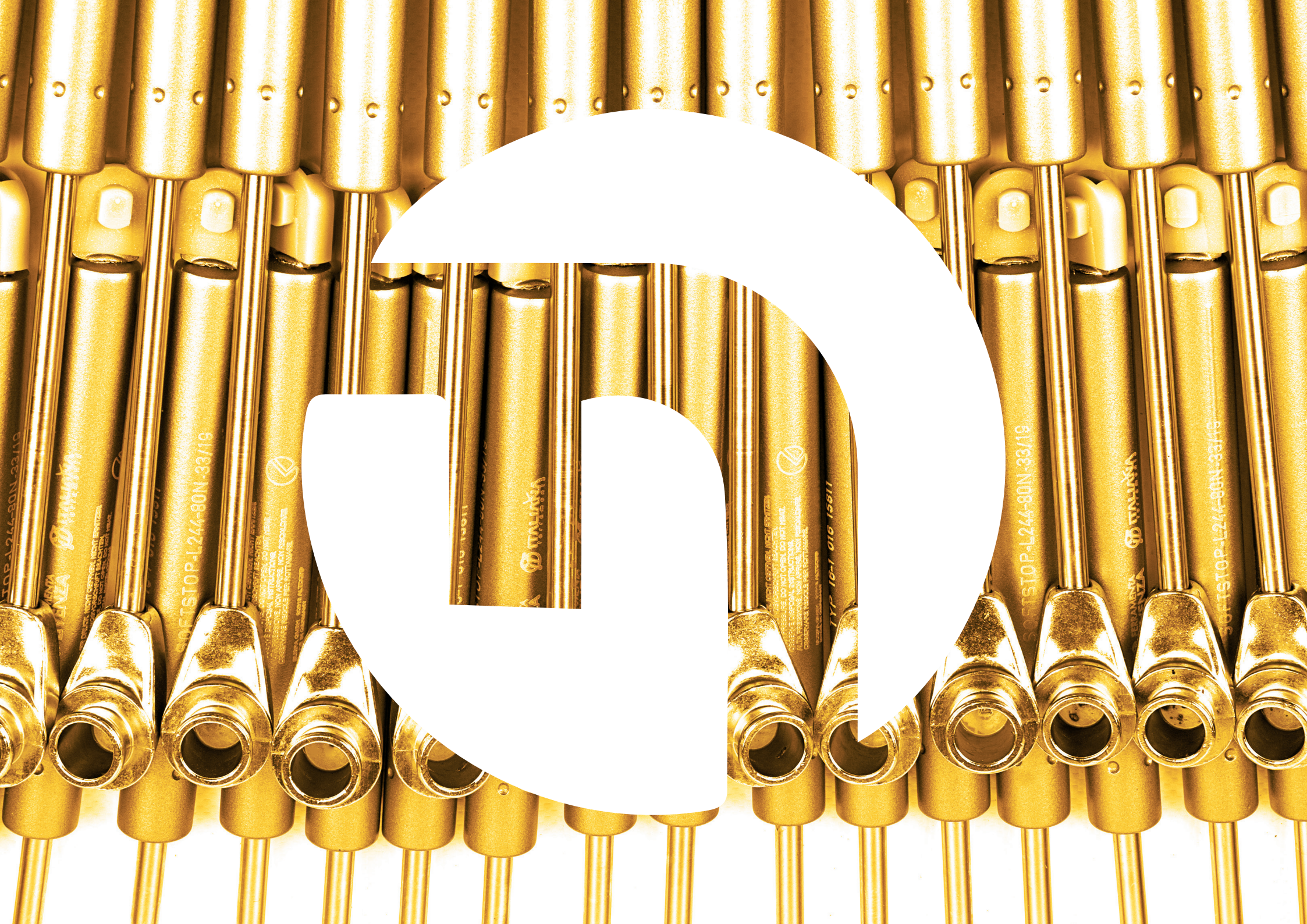

02 COMPASES



KIARO - COMPÁS A CABLE

LINK - COMPÁS A CABLE

K12 - COMPÁS GAS HIGH QUALITY

COMPACT - GAS FULL RANGE

COMPASES GAS BASIC

DELTA - COMPÁS MULTIFUNCIONAL

COMPASES VARIOS

COMPASES ELEVACIÓN ALTILLO COCINA

KIARO - COMPÁS A CABLE

CÓDIGO	ACABADO	
2955000	Gris	12

KIARO



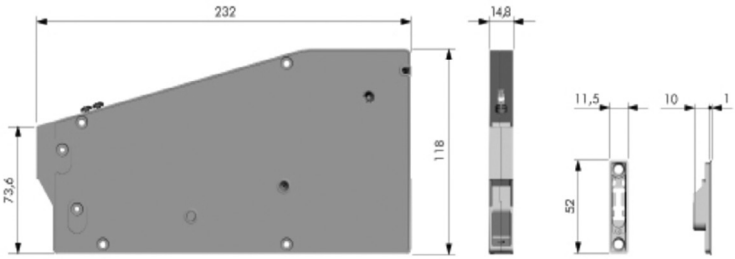

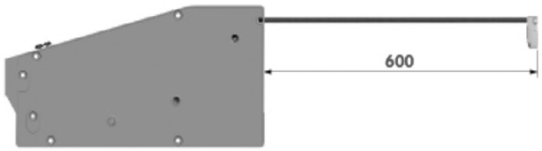

EMBELLECEDOR PARA COMPÁS KIARO

CÓDIGO	ACABADO	
2956003	Negro	12
2956007	Niquelado	12



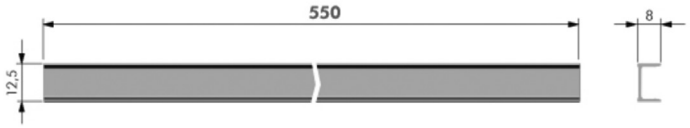

LINK - COMPÁS A CABLE

CÓDIGO	ACABADO	
2953517	Niquel Satinado	12

LINK



ADE
IN
TALY

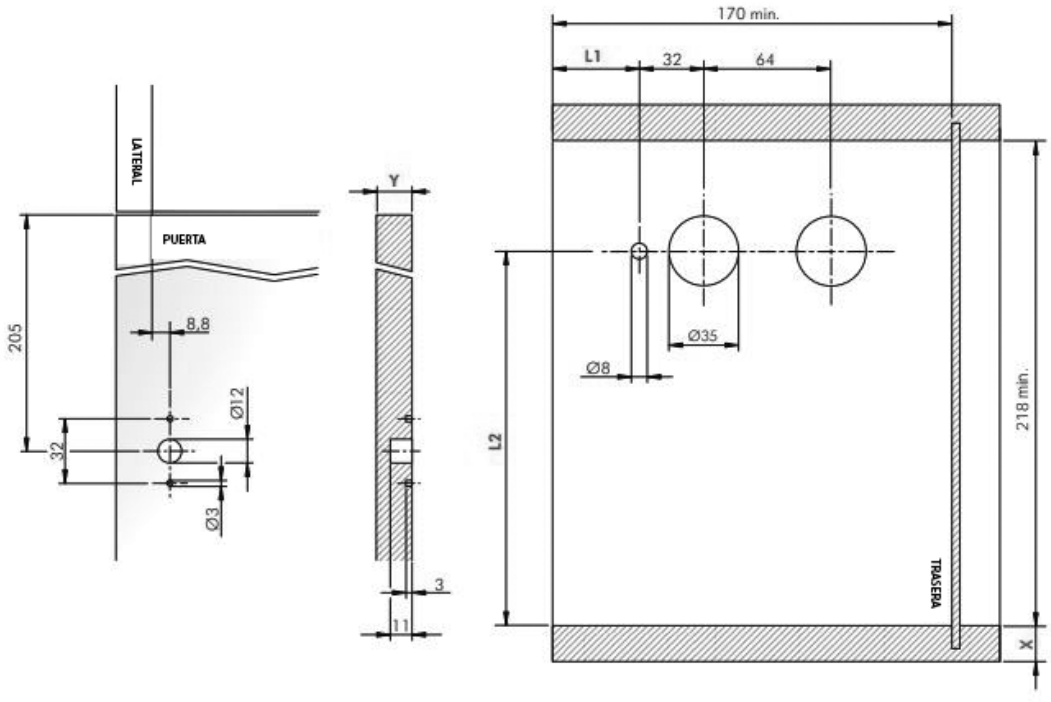

COMPÁS GAS K12

K-12



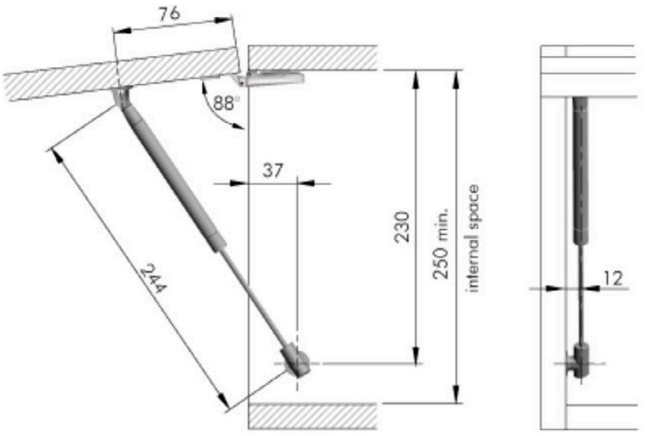

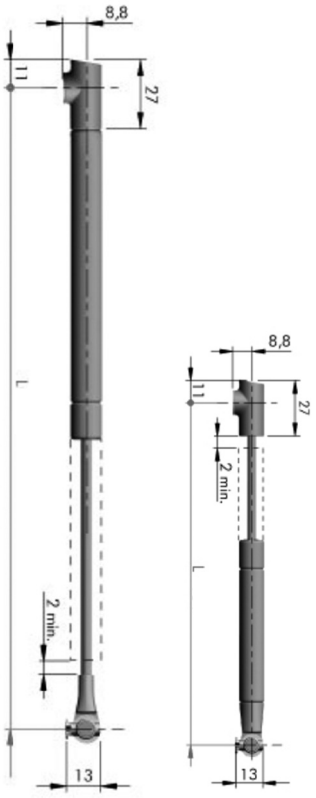

MADE IN ITALY

CÓDIGO	APERTURA	L	N	ACABADO	
2921208	Abatible	164	60	Niquelado	100
2921250	Elevable	164	50	Niquelado	100
2921280	Elevable	164	80	Niquelado	100
2921290	Elevable	164	100	Niquelado	100
2921292	Elevable	164	120	Niquelado	100
2921606	Abatible	244	60	Niquelado	50
2921650	Elevable	244	50	Niquelado	50
2921680	Elevable	244	80	Niquelado	50
2921690	Elevable	244	100	Niquelado	50
2921692	Elevable	244	120	Niquelado	50
2922610	Abatible	355	60	Niquelado	50
2922660	Elevable	355	60	Niquelado	50
2922690	Elevable	355	90	Niquelado	50
2922693	Elevable	355	110	Niquelado	50

COMPÁS GAS K12

SOPORTE PUERTA ALUMINIO



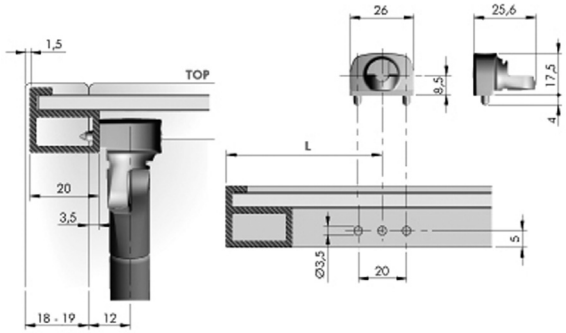

CÓDIGO	ACABADO	
2922995	Niquelado	50

SOPORTE EMBUTIR COSTADO



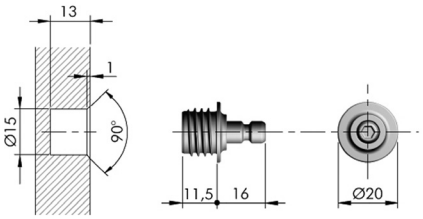

CÓDIGO	ACABADO	
2922996	Niquelado	50

SOPORTE EMBUTIR PUERTA



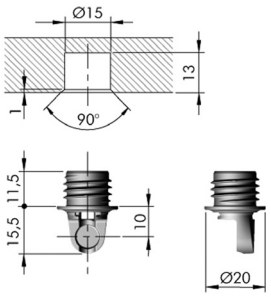

CÓDIGO	ACABADO	
2922997	Niquelado	50

SOPORTE BOLA VERTICAL



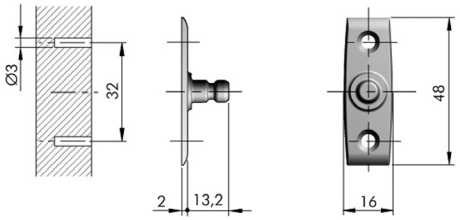

CÓDIGO	ACABADO	
2922998	Niquelado	50

SOPORTE PUERTA CERRADO



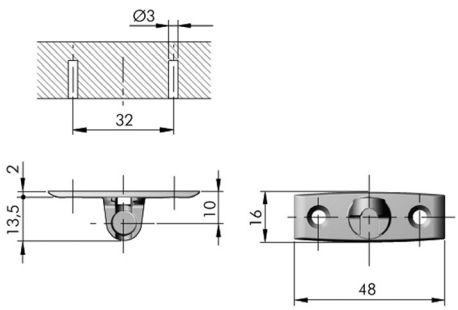

CÓDIGO	ACABADO	
2922999	Niquelado	50

COMPACT - COMPÁS GAS FULL RANGE

COMPACT



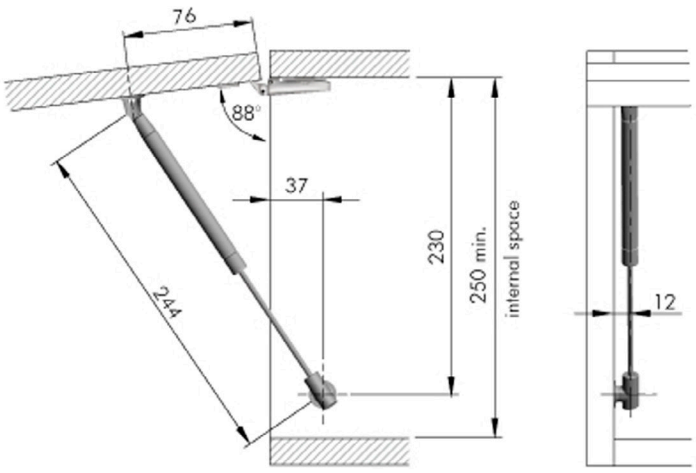

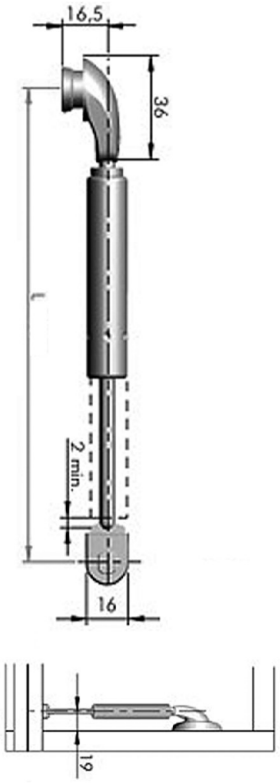

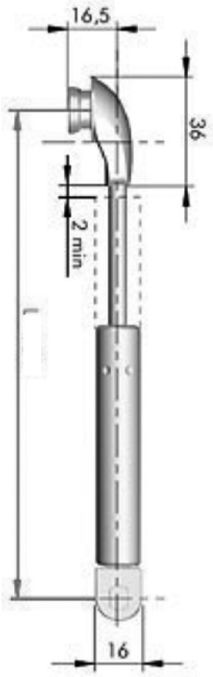

MADE IN ITALY

CÓDIGO	APERTURA	L	N	ACABADO	
2921008	Abatible	164	60	Niquelado	100
2921050	Elevable	164	50	Niquelado	100
2921080	Elevable	164	80	Niquelado	100
2921406	Abatible	244	60	Niquelado	100
2921450	Elevable	244	50	Niquelado	100
2921480	Elevable	244	80	Niquelado	100
2921490	Elevable	244	100	Niquelado	100
2921492	Elevable	244	120	Niquelado	100
2921496	Elevable	244	160	Niquelado	100
2921498	Elevable	244	240	Niquelado	100
2922310	Abatible	355	60	Niquelado	100
2922380	Elevable	355	80	Niquelado	100
2922390	Elevable	355	100	Niquelado	100
2922392	Elevable	355	120	Niquelado	100

COMPACT - COMPÁS GAS FULL RANGE

SOPORTE COSTADO



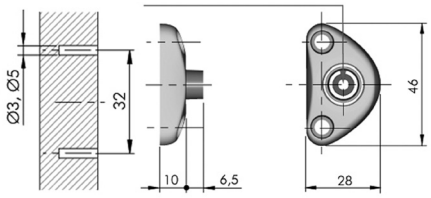

CÓDIGO	ACABADO	
2922990	Niquelado	50

SOPORTE PUERTA



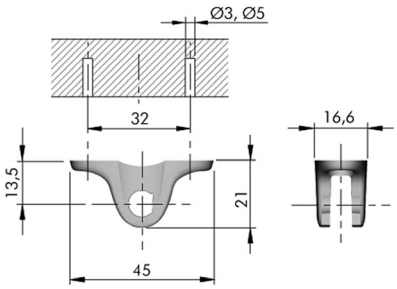

CÓDIGO	ACABADO	
2922991	Niquelado	50

EMBELLECEDOR



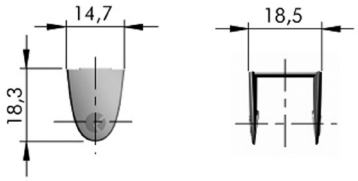

CÓDIGO	ACABADO	
2922992	Gris	50

COMPÁS GAS ESTÁNDAR



ABATIBLE

CÓDIGO	N	ACABADO	
2926006	60	Gris Plata	100
2926008	80	Gris Plata	100
2926010	100	Gris Plata	100
2926012	120	Gris Plata	100

*El código se compone de 1 pistón + 1 soporte de costado + 1 soporte puerta madera.



ELEVABLE

CÓDIGO	N	ACABADO	
2926050	50	Gris Plata	100
2926060	60	Gris Plata	100
2926080	80	Gris Plata	100
2926100	100	Gris Plata	100
2926120	120	Gris Plata	100
2926150	150	Gris Plata	100
2926180	180	Gris Plata	100

*El código se compone de 1 pistón + 1 soporte de costado + 1 soporte puerta madera.

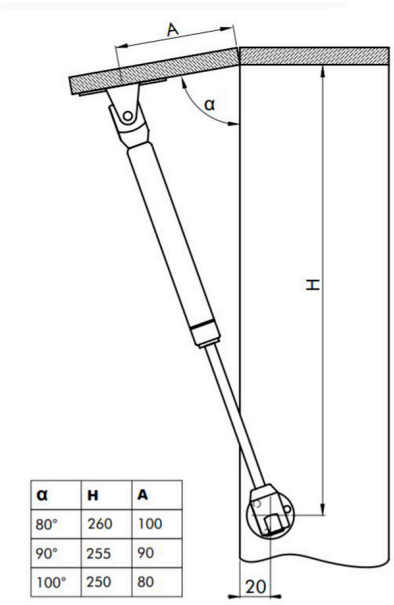

α	H	A
80°	260	100
90°	255	90
100°	250	80

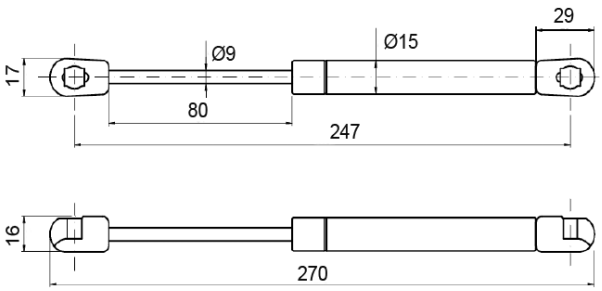

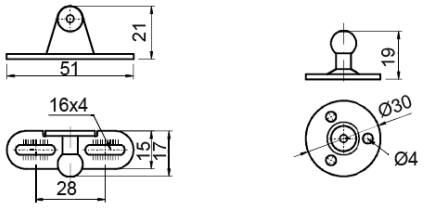

COMPÁS GAS ESPECIAL



ABATIBLE

CÓDIGO	L	L1	N	ACABADO	
2924012	276	100	120	Gris	20
2924018	276	100	180	Gris	20

*Los soportes deben solicitarse con código a parte.



ELEVABLE

CÓDIGO	L	L1	N	ACABADO	
2924708	470	200	80	Gris	20
2924711	470	200	110	Gris	20
2924020	276	100	20	Gris	20
2924200	276	100	200	Gris	20
2924805	180	50	50	Gris	20

*Los soportes deben solicitarse con código a parte.

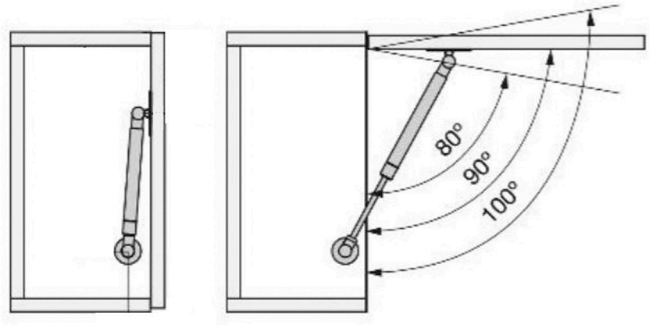

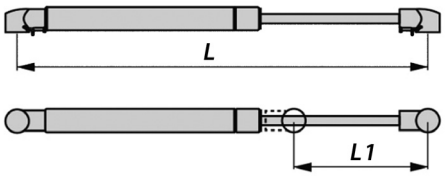

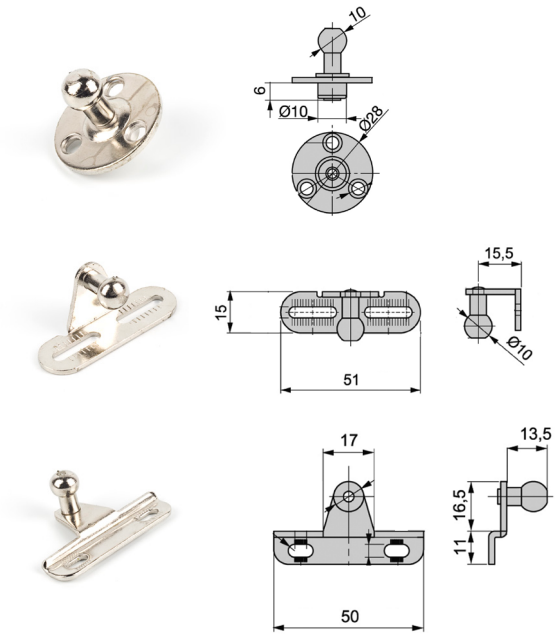

SOPORTES

CÓDIGO	MODELO	ACABADO	
2924950	Costado	Niquelado	20
2924970	Pta. Madera	Niquelado	20
2924990	Pta. Aluminio	Niquelado	20

COMPÁS MULTIFUCIONAL DELTA

CÓDIGO	ACABADO	
2917607	Niquelado	50



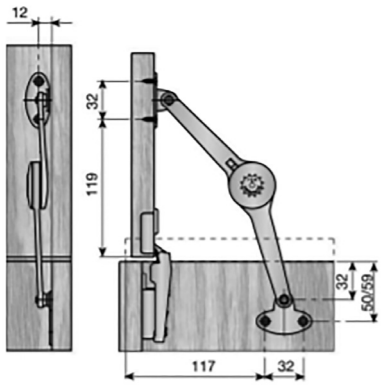

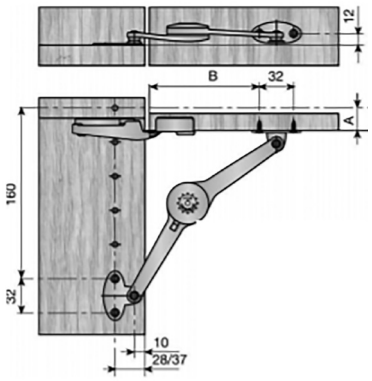

COMPÁS MULTIFUNCIONAL DELTA XL

CÓDIGO	ACABADO	
2917707	Niquelado	40



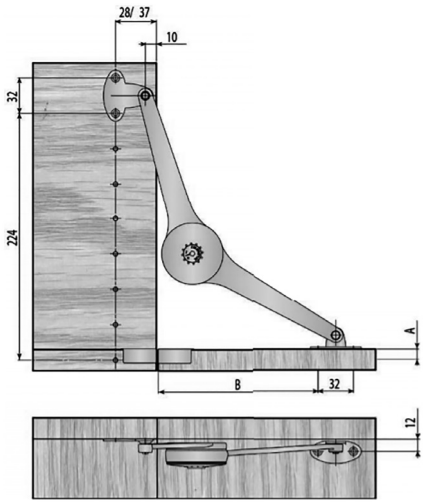

COMPÁS RESORTE



ABATIBLE

CÓDIGO	MANO	ACABADO	
2919000	Derecha	Niquelado	10
2919011	Izquierda	Niquelado	10

ELEVABLE

CÓDIGO	MANO	ACABADO	
2919500	Derecha	Niquelado	10
2919511	Izquierda	Niquelado	10

ARCÓN

CÓDIGO	MANO	ACABADO	
2919300	Derecha	Niquelado	10
2919311	Izquierda	Niquelado	10

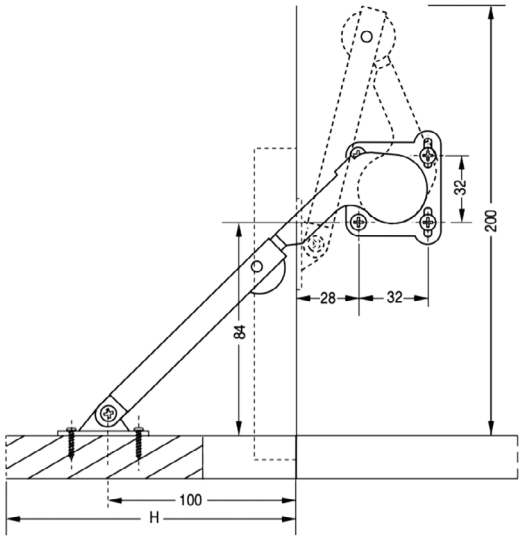

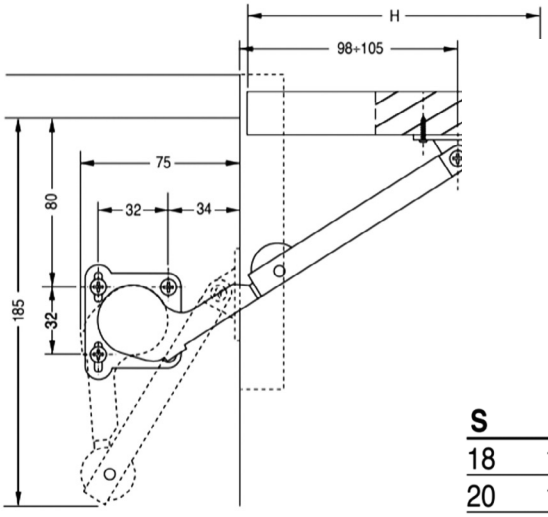

S	A	B	C
18	130	23	7
20	126	24	9
22	122	24	11
24	118	25	13
26	114	25	15
28	110	27	17
30	106	32	19
32	102	30	21

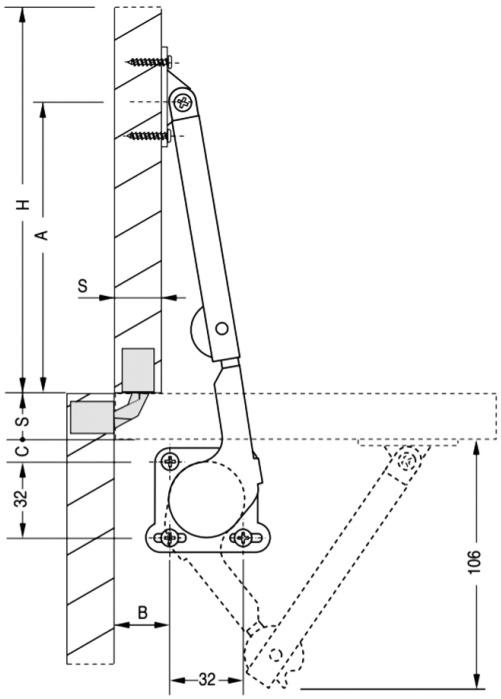

COMPÁS ABATIBLE 510 CON FRENO



CÓDIGO	ACABADO	
2907015	Zincado	50

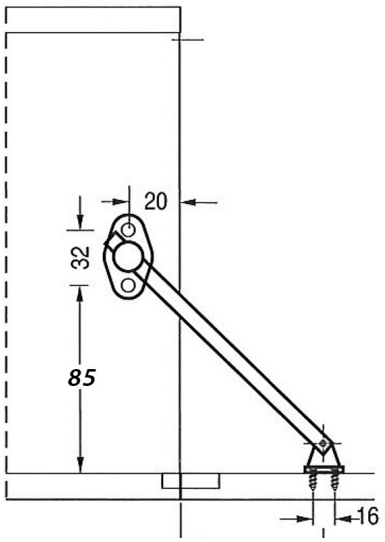

COMPÁS LIMITADOR PLÁSTICO LIBRE



CÓDIGO	ACABADO	
2907551	Blanco	50
2907552	Marrón	50
2907586	Gris	50

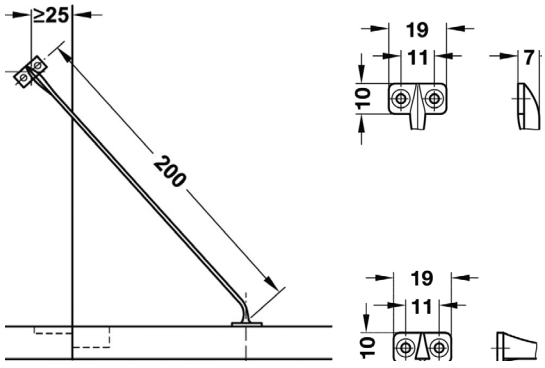

COMPÁS ELEVACIÓN TOP-POWER

CÓDIGO	N	ACABADO	
2936520	20-100	Gris	1
2936550	50-150	Gris	1
2936596	96-235	Gris	1





Posición, espacio requerido de la pinza lateral.

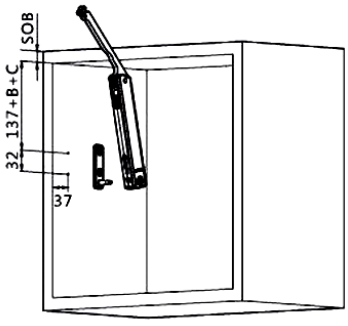

Espacio Requerido

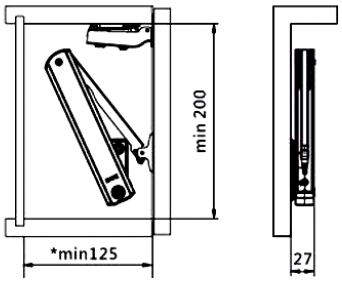

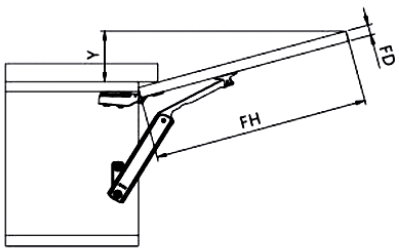

SOB Espesor panel superior

* Aplicación mínima 200 mm.

Y=(FH-a)x0.3

FH= Altura del frontal

FD (mm)	16	19	22	24
a (mm)	45	34	23	15

B Altura de la base bisagra

B	0mm	2mm	4mm	9mm	18mm
Bases	H=0	H=2	H=4	H=9	H=18

C Tipo de bisagra

0mm Recta	9.5mm Acodada	18mm Súper Acodada

COMPÁS ELEVADOR AMORTIGUADO ALBATROS

CÓDIGO	ACABADO	
2936250	Gris	1



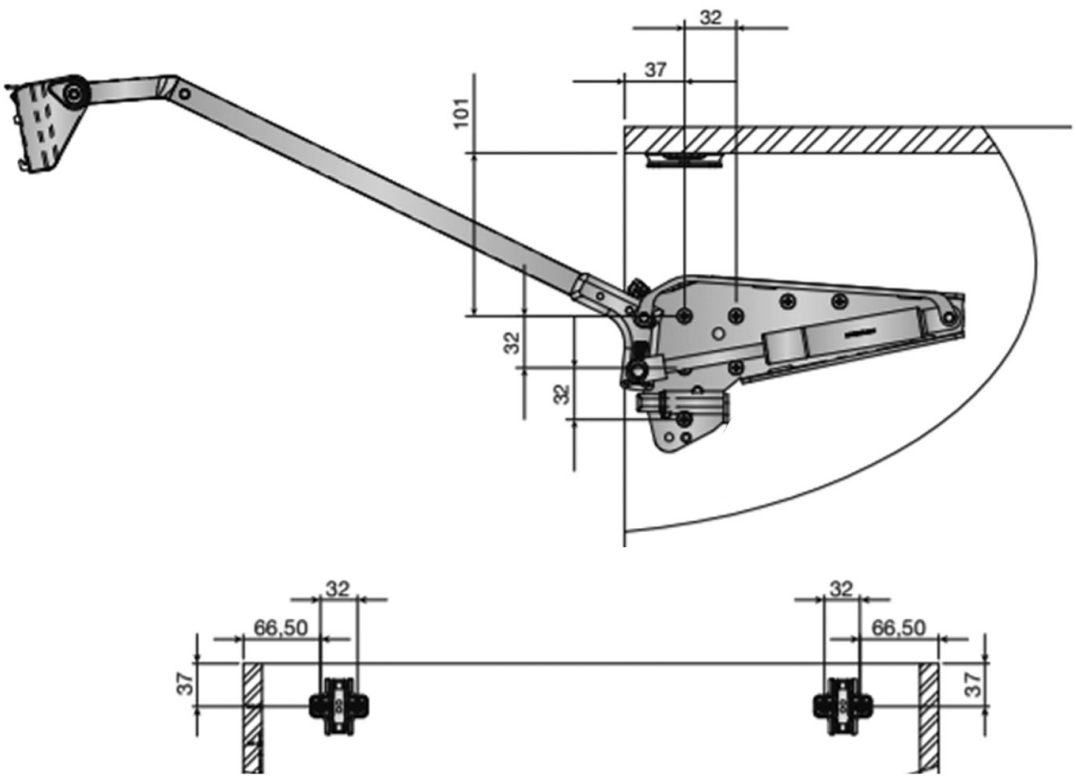



03 GUÍAS CORREDERAS



- GUÍAS OCULTAS EXTRACCIÓN PARCIAL
- GUÍAS OCULTAS EXTRACCIÓN TOTAL
- GUÍAS CORREDERAS ESTÁNDAR Y CLIP
- GUÍAS DE BOLAS DE 17 MM
- GUÍAS DE BOLAS DE 45 MM
- GUÍAS PARA PUERTAS ESCAMOTEABLES
- CENTRADORES DE CAJÓN

GUÍAS OCULTAS EXTRACCIÓN PARCIAL AMORTIGUACIÓN



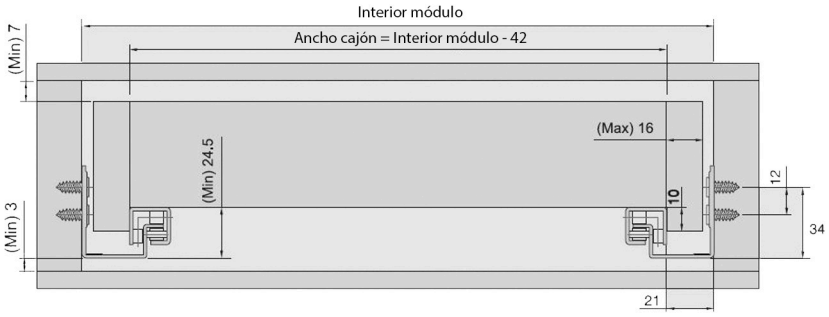

PARA COSTADO DE 16 MM.

CÓDIGO	L	ACABADO	
4711450	250	Zincado	10
4711460	300	Zincado	10
4711470	350	Zincado	10
4711480	400	Zincado	10
4711490	450	Zincado	10
4711495	500	Zincado	10
4711496	550	Zincado	10
4711497	600	Zincado	10
4711499	700	Zincado	10
4711498	750	Zincado	10

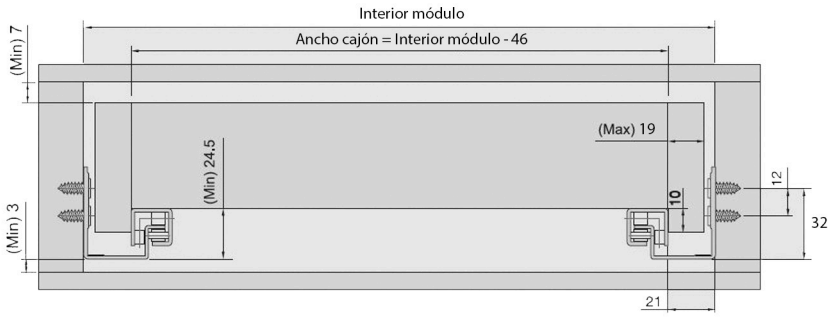

PARA COSTADO DE 19 MM.

CÓDIGO	L	ACABADO	
4711300	250	Zincado	10
4711301	300	Zincado	10
4711302	350	Zincado	10
4711303	400	Zincado	10
4711304	450	Zincado	10
4711305	500	Zincado	10
4711306	550	Zincado	10
4711307	600	Zincado	10

*Consultar posibilidad con tacos premontados.

Frontal Exterior

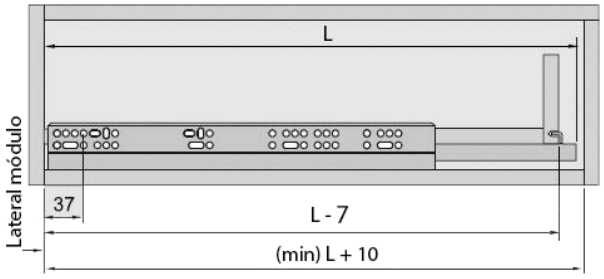

Frontal Interior

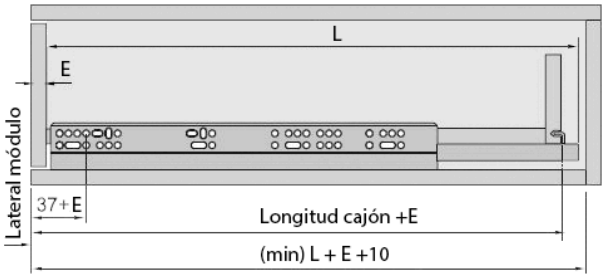

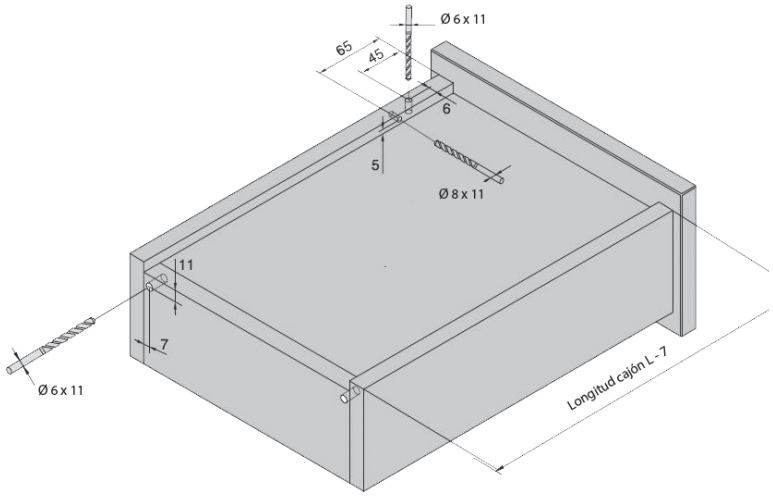

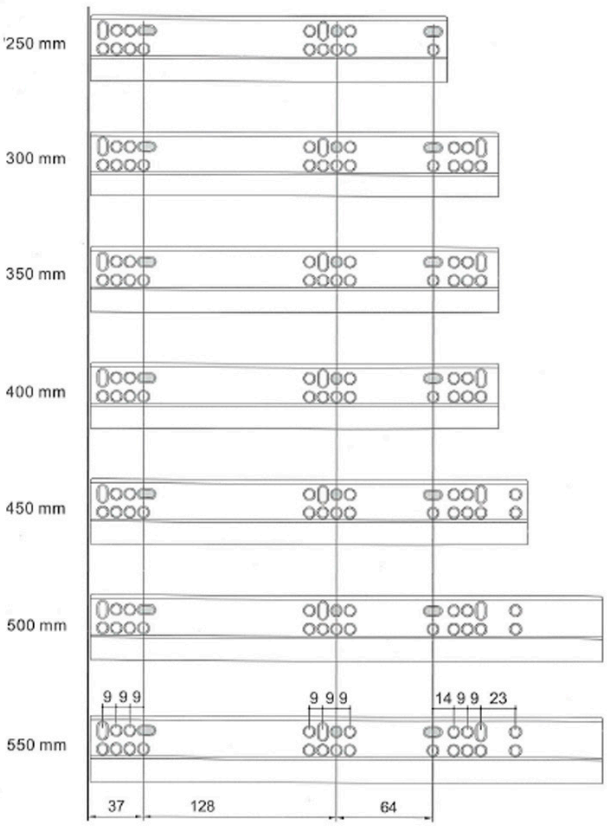

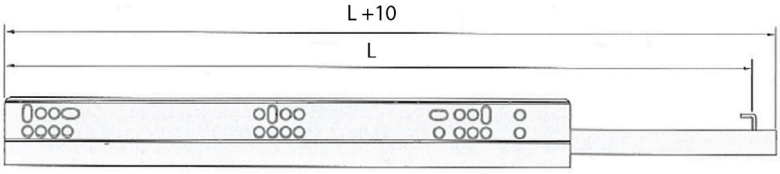

GUÍAS OCULTAS EXTRACCIÓN PARCIAL PUSH



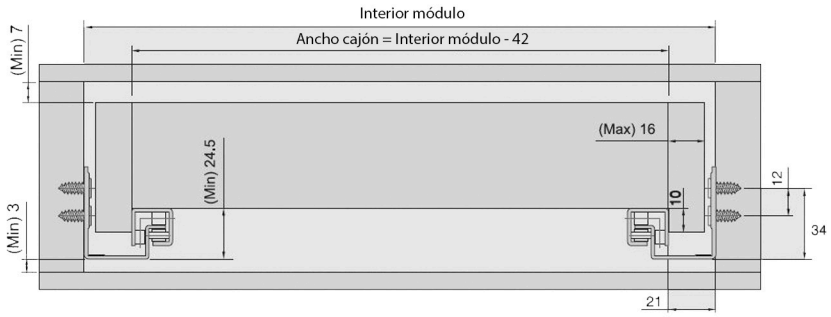

PARA COSTADO DE 16 MM

CÓDIGO	L	ACABADO	
4711430	300	Zincado	10
4711435	350	Zincado	10
4711440	400	Zincado	10
4711445	450	Zincado	10
4711448	500	Zincado	10

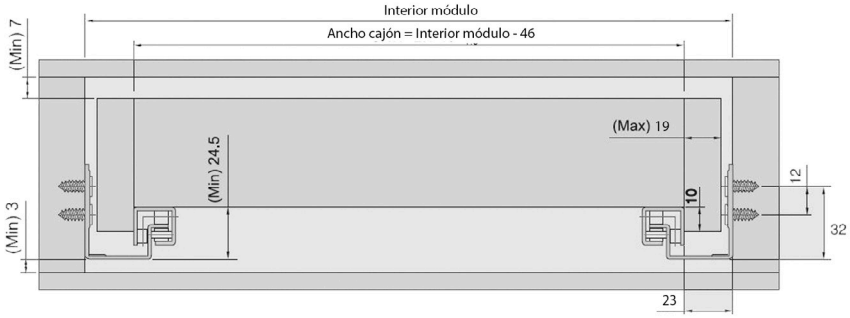

PARA COSTADO DE 19 MM.

CÓDIGO	L	ACABADO	
4711340	250	Zincado	10
4711341	300	Zincado	10
4711342	350	Zincado	10
4711343	400	Zincado	10
4711344	450	Zincado	10
4711345	500	Zincado	10
4711346	550	Zincado	10

*Consultar posibilidad con tacos premontados.

PUSH

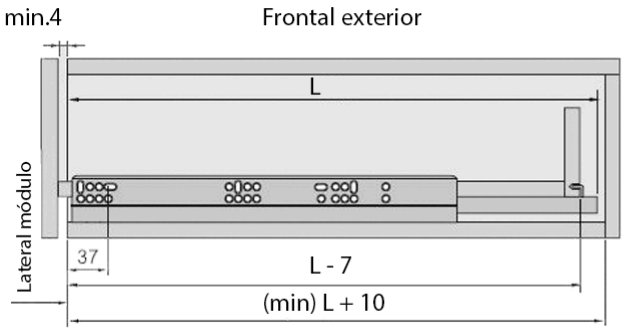
min.4
Frontal exterior
L
Lateral módulo
37
L - 7
(min) L + 10

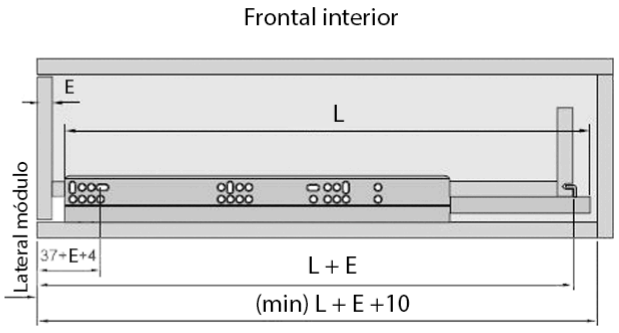
Frontal interior
E
L
Lateral módulo
37+E+4
L + E
(min) L + E +10

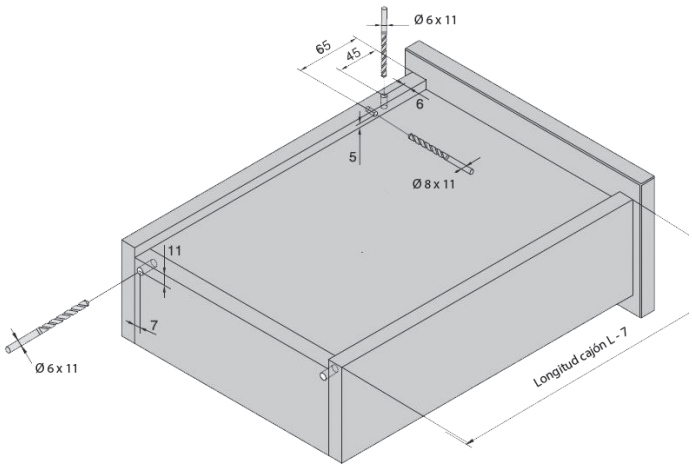
Ø 6 x 11
65
45
6
5
Ø 8 x 11
11
7
Ø 6 x 11
Longitud cajón L - 7

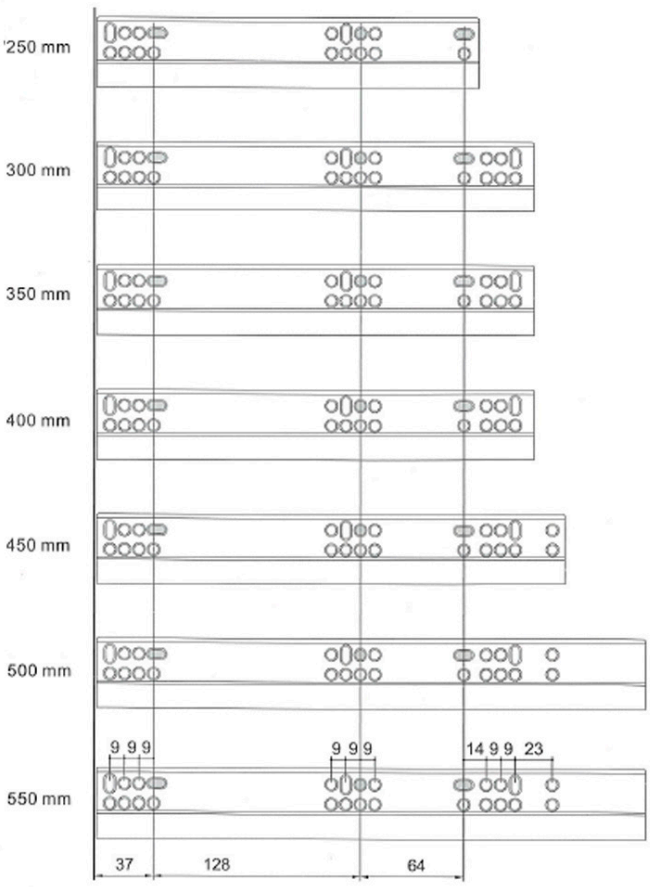
250 mm
300 mm
350 mm
400 mm
450 mm
500 mm
550 mm
9 9 9
9 9 9
14 9 9 23
37
128
64

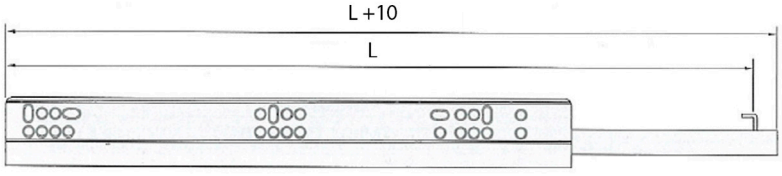
L +10
L

GUÍAS OCULTAS EXTRACCIÓN TOTAL AMORTIGUACIÓN

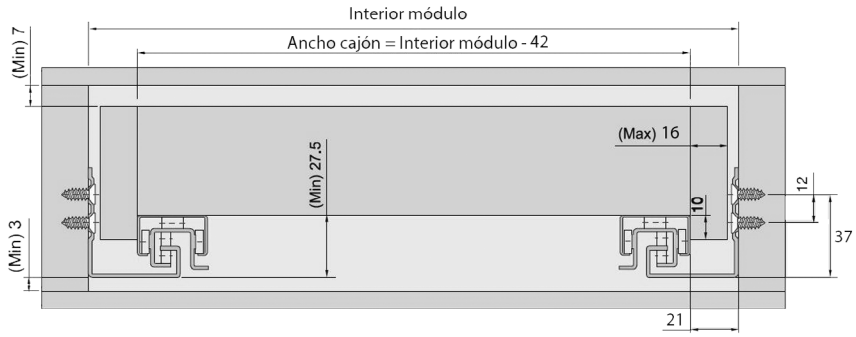

PARA COSTADO DE 16 MM.

CÓDIGO	L	ACABADO	
4711150	250	Zincado	10
4711160	300	Zincado	10
4711170	350	Zincado	10
4711180	400	Zincado	10
4711190	450	Zincado	10
4711195	500	Zincado	10

*Consultar posibilidad con tacos premontados.

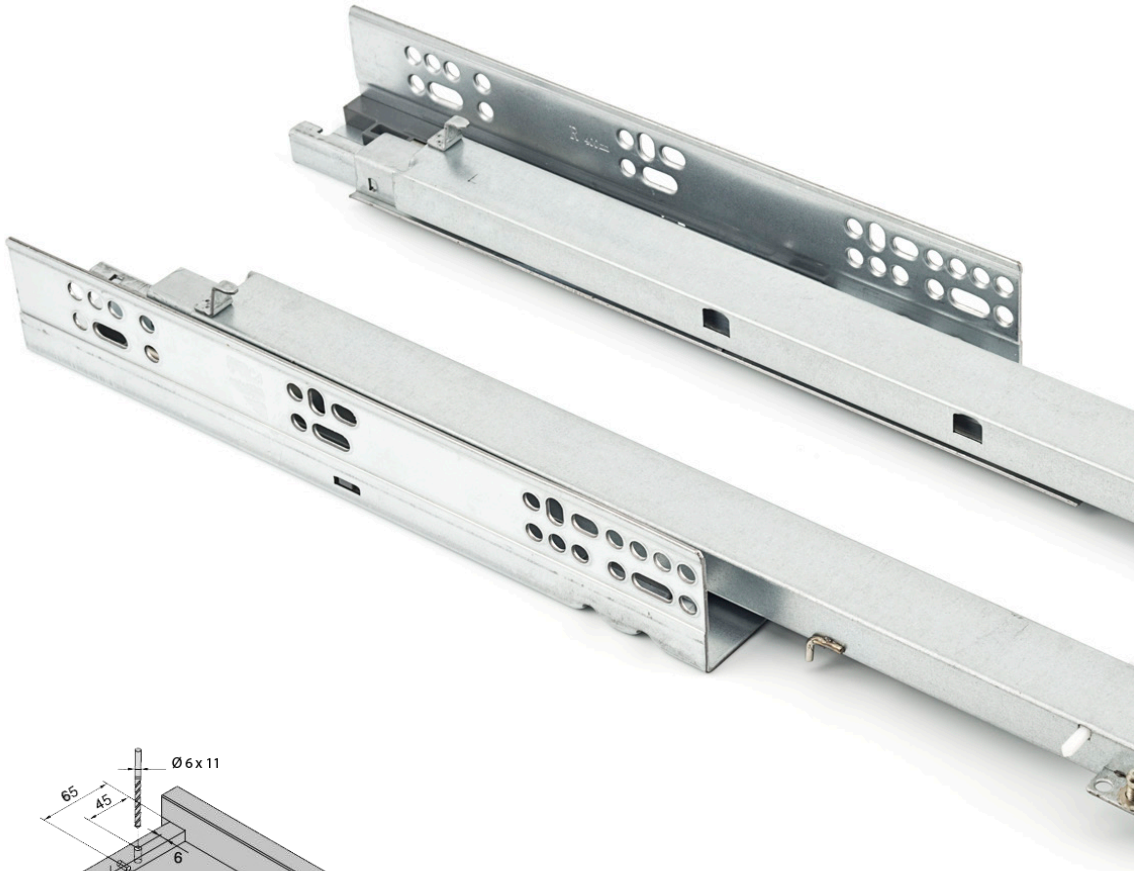

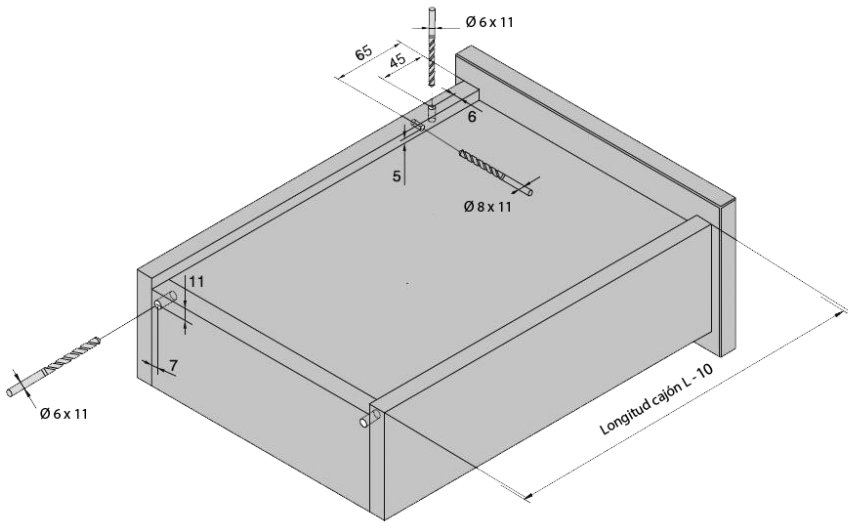

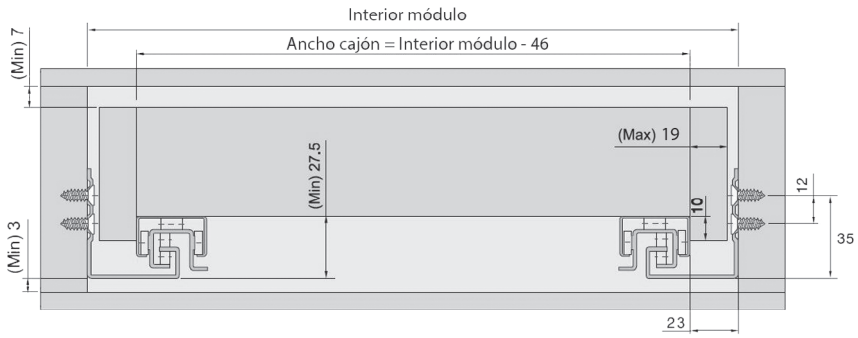

PARA COSTADO DE 19 MM.

CÓDIGO	L	ACABADO	
4711320	250	Zincado	10
4711321	300	Zincado	10
4711322	350	Zincado	10
4711323	400	Zincado	10
4711324	450	Zincado	10
4711325	500	Zincado	10

*Consultar posibilidad con tacos premontados.

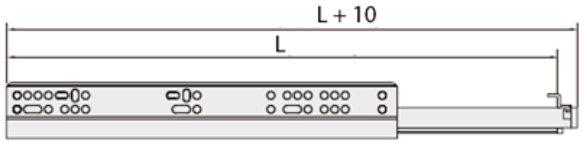

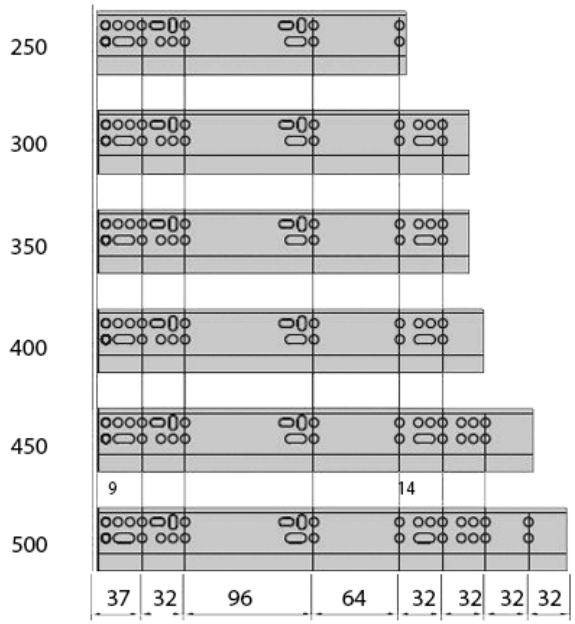

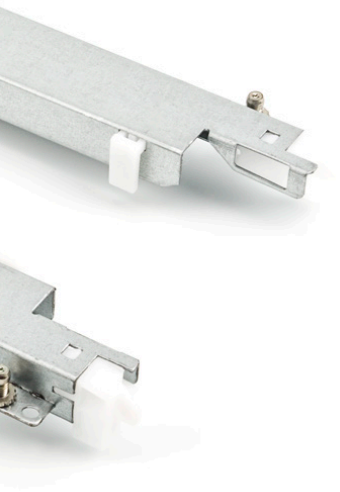

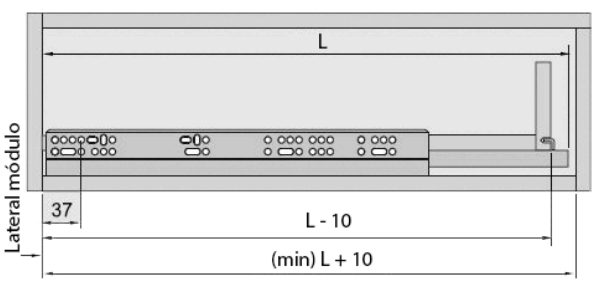

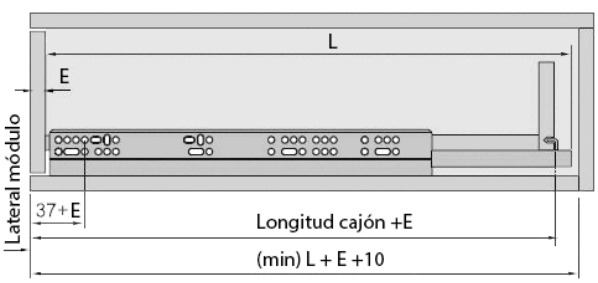

GUÍAS CORREDERAS MONTAJE TIRAFONDO

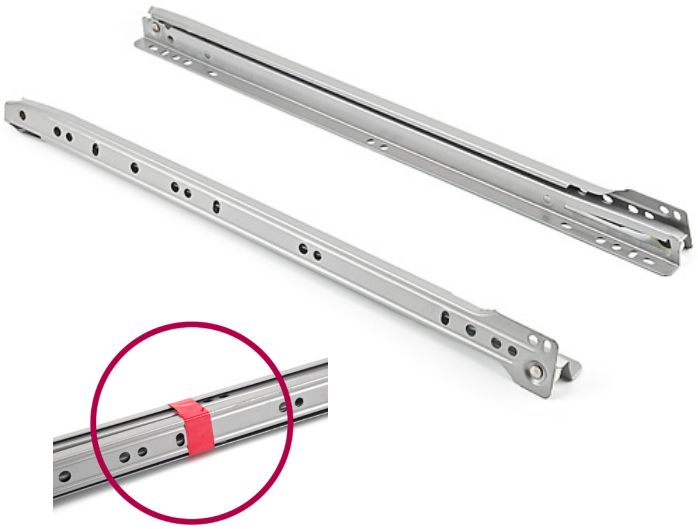

CÓDIGO	L	ACABADO	
4723525	250	Gris	25
4723530	300	Gris	25
4723535	350	Gris	25
4723540	400	Gris	25
4723545	450	Gris	25
4723550	500	Gris	25
4723560	600	Gris	25

*Encintadas por juegos.

*Posibilidad en otros acabados.

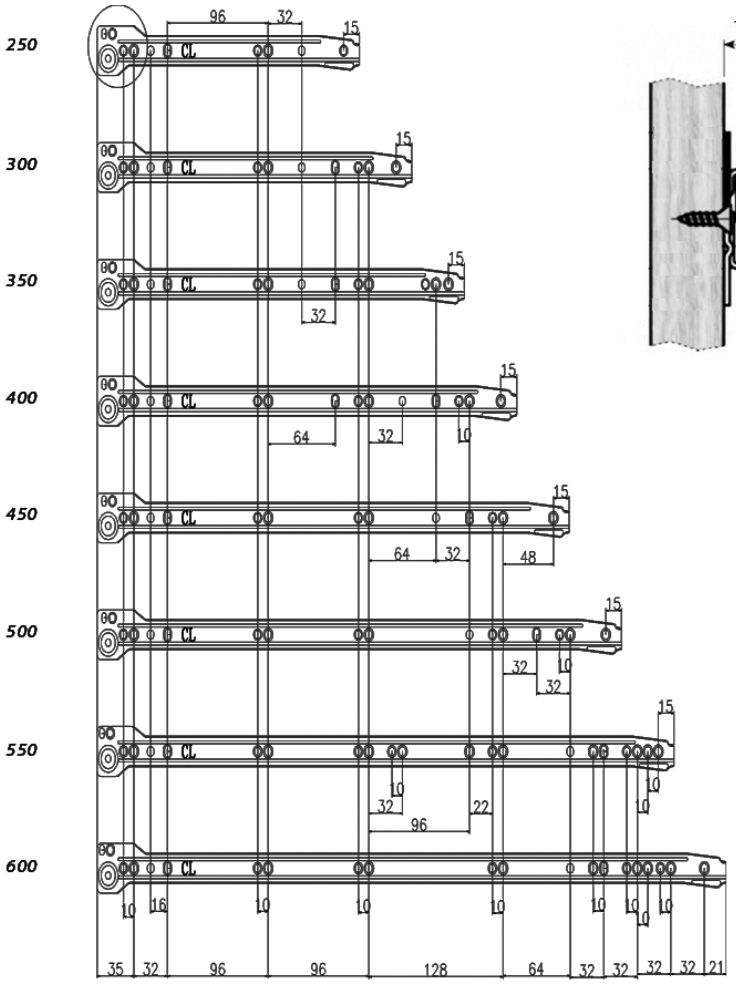

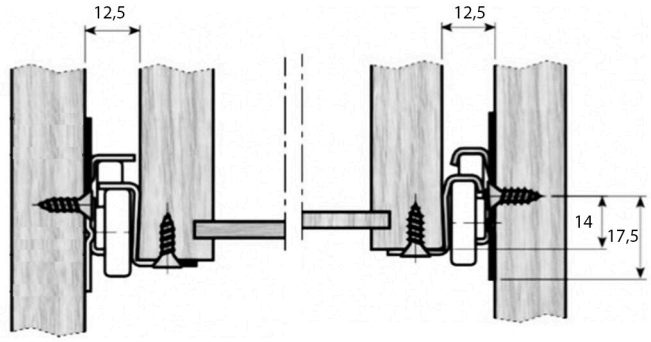



CÓDIGO	L	ACABADO	
4715080	800	Blanco	100
4725080	800	Gris	100
4735080	800	Negro	100

*Separadas por manos.

*Consultar posibilidad con tacos premontados y montaje clip.

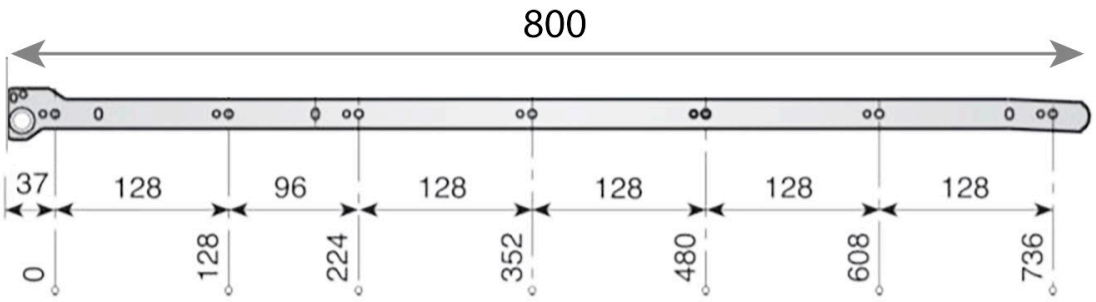

AMORTIGUADOR + TOPE INDAMATIC PARA GUÍA CORREDERA



CÓDIGO	ACABADO	
4720087	Gris	50

Long. cajón	B	C
250	108	192
300	140	224
350	204	288
400	268	352
450	300	384
500	364	448
550	396	480
600	460	544
700	556	640
800	652	736

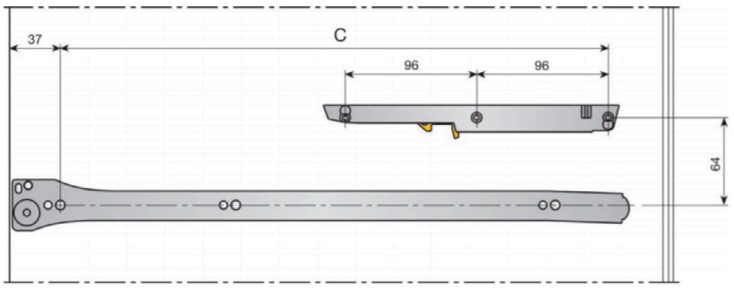

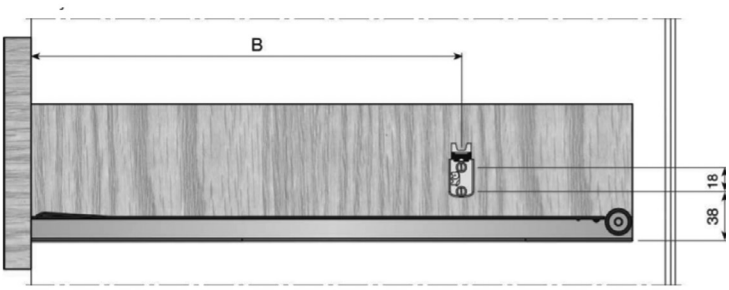

GUÍAS CORREDERAS MONTAJE CLIP MÁQUINA



CÓDIGO	L	ACABADO	
4822030	300	Gris	100
4822035	350	Gris	100
4822040	400	Gris	100
4822045	450	Gris	100
4822050	500	Gris	100
4822060	600	Gris	100

*Separadas por manos.

*Consultar disponibilidad en otros acabados y con tacos premontados.

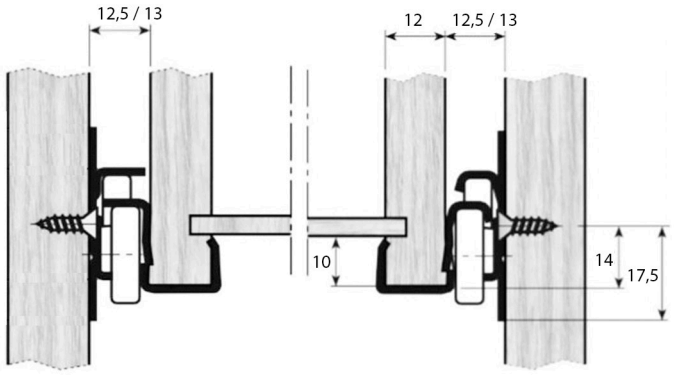

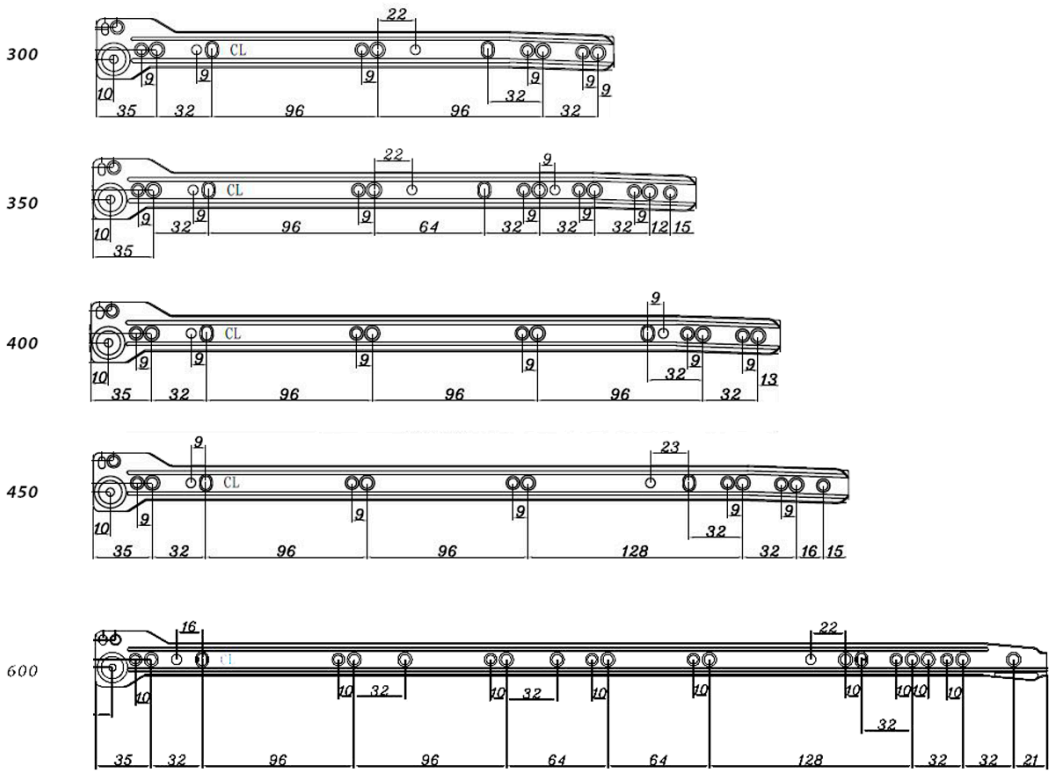

GUÍAS DE BOLAS 17 MM.



CÓDIGO	L	L1	ACABADO	
4711718	182	60	Zincado	50
4711722	214	77	Zincado	50
4711725	246	77	Zincado	50
4711731	310	95	Zincado	50
4711735	342	120	Zincado	50

*Cada código se compone de 1 juego = 2 piezas.

*Consultar posibilidad con tacos premontados.

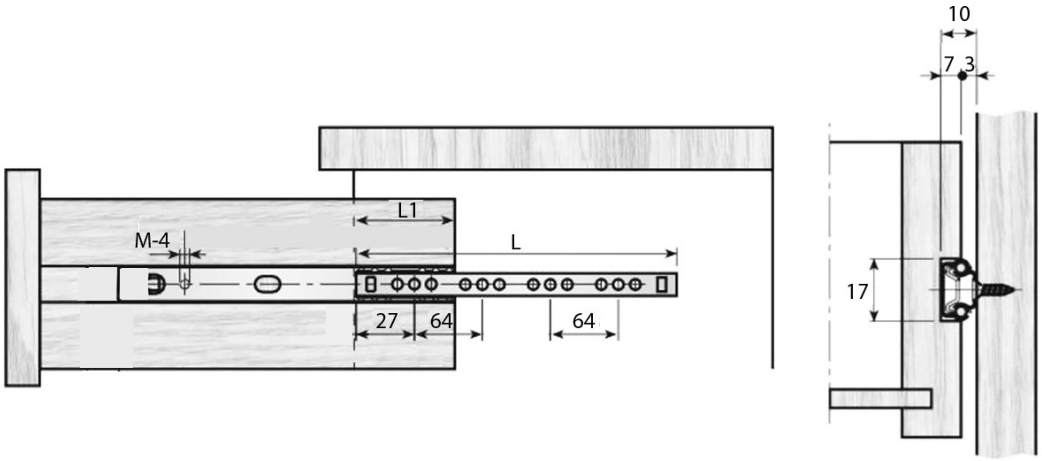

ARPÓN PARA GUÍA DE BOLAS 17 MM.



CÓDIGO	ACABADO	
4711701	Zincado	100

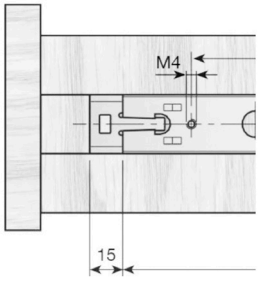

GUÍAS DE BOLAS 45 MM. EXTRACCIÓN TOTAL



EXTRACCIÓN TOTAL

CÓDIGO	L	ACABADO	
4714525	250	Zincado	10
4714530	300	Zincado	10
4714535	350	Zincado	10
4714540	400	Zincado	10
4714545	450	Zincado	10
4714550	500	Zincado	10
4714560	600	Zincado	10
4714570	700	Zincado	10
4714580	800	Zincado	10



EXTRACCIÓN TOTAL AMORTIGUACIÓN

CÓDIGO	L	ACABADO	
4714630	300	Zincado	10
4714635	350	Zincado	10
4714640	400	Zincado	10
4714645	450	Zincado	10
4714650	500	Zincado	10
4714660	600	Zincado	10
4714670	700	Zincado	10

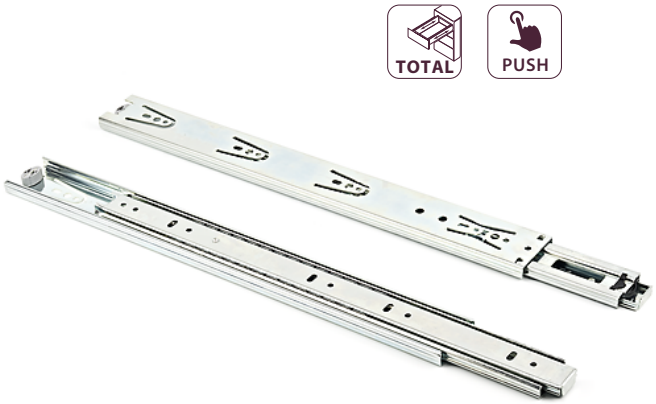

EXTRACCIÓN TOTAL PUSH

CÓDIGO	L	ACABADO	
4714730	300	Zincado	10
4714735	350	Zincado	10
4714740	400	Zincado	10
4714745	450	Zincado	10
4714750	500	Zincado	10
4714760	600	Zincado	10

*Cada código se compone de 1 juego = 2 piezas.

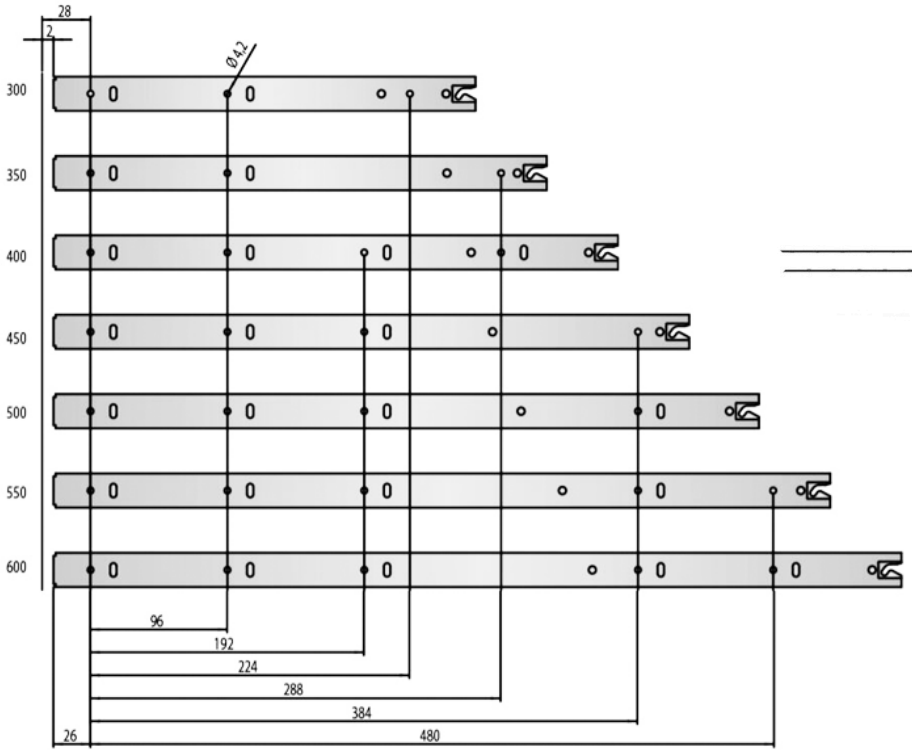

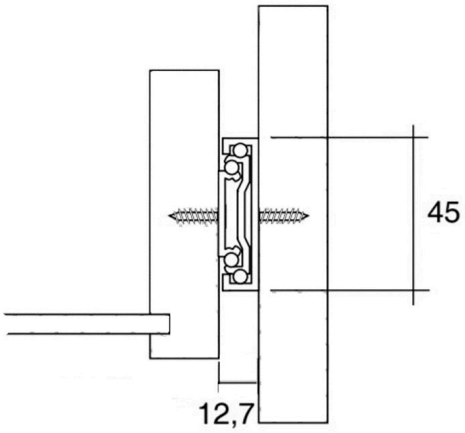

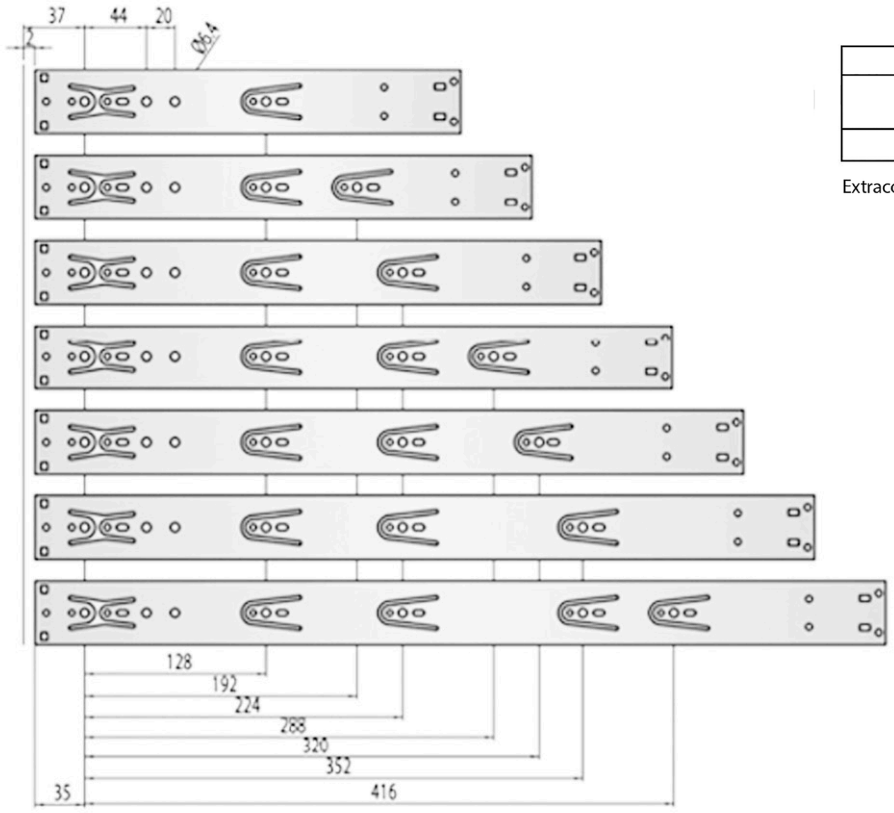

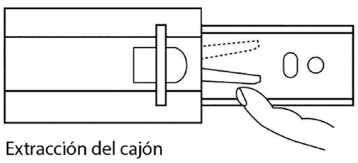

Extracción del cajón

SISTEMA MAGIC PUERTAS ESCAMOTEABLES



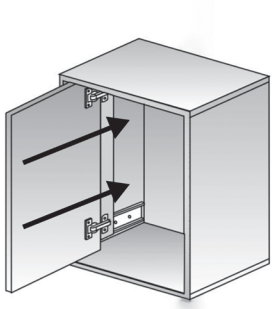

CÓDIGO	L	ACABADO	
4715240	400	Zincado	10
4715245	450	Zincado	10
4715250	500	Zincado	10

*Cada código se compone de 1 juego = 2 piezas.

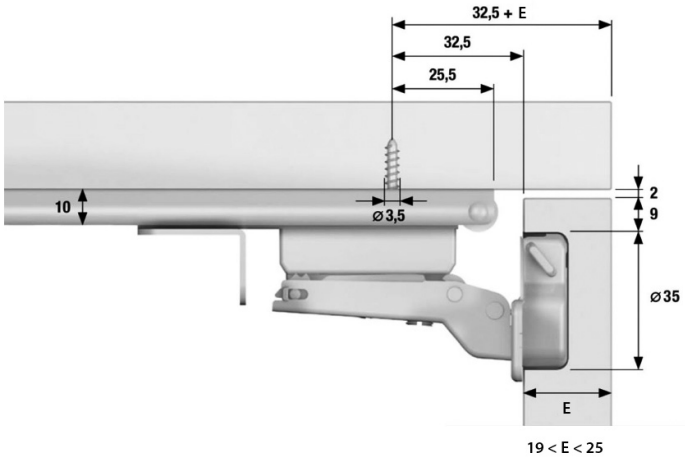

*Utilizar con la bisagra 022020062 + la base 081000006 + tornillo F0406.

CENTRADORES CAJÓN



CÓDIGO	ARTÍCULO	ACABADO	
3703651	Centrador	Blanco	2.500

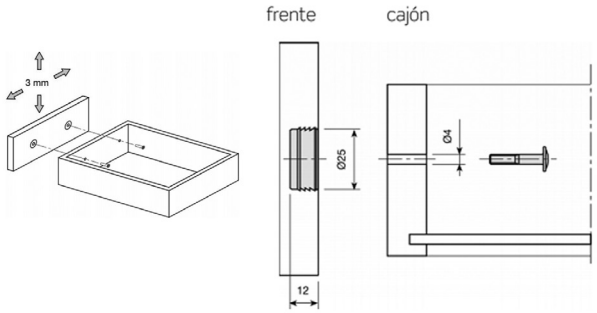

CÓDIGO	ARTÍCULO	ACABADO	
3703502	Centrador	Gris	100
3703586	Tapa	Gris	100





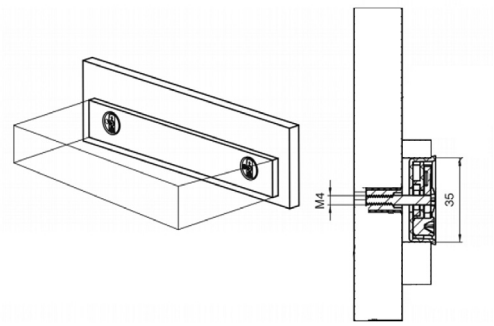


MADE IN ITALY

04  MECANISMOS DE CORREDERAS Y PERFILERÍA

PUERTAS COPLANARES

PUERTAS INTERIORES

PUERTAS COLGADAS

PUERTAS DE PASO

PUERTAS DE LIBRO / COLGADAS

PERFILES EMBELLECEDORES

BURLETES PUERTA ARMARIO

ENDEREZADORES DE PUERTA

SISTEMA SWITCH

PARA PUERTAS COPLANARES HASTA 20 KG.

SWITCH
HASTA 20 KG

Un coplanar inteligente y asequible

- Ancho máximo por puerta de 1.000 mm.
- Altura máxima 1.600 mm.
- Para espesores entre 18 y 22 mm.



CÓDIGO	MECANISMO	ACABADO	
4785045	2 Puertas 450 mm.	Plata Mate	1
4785060	2 Puertas 600 mm.	Plata Mate	1
4785075	2 Puertas 750 mm.	Plata Mate	1
4785090	2 Puertas 900 mm.	Plata Mate	1

*Consultar otras medidas.
*También disponible en acabado Negro y Níquel.



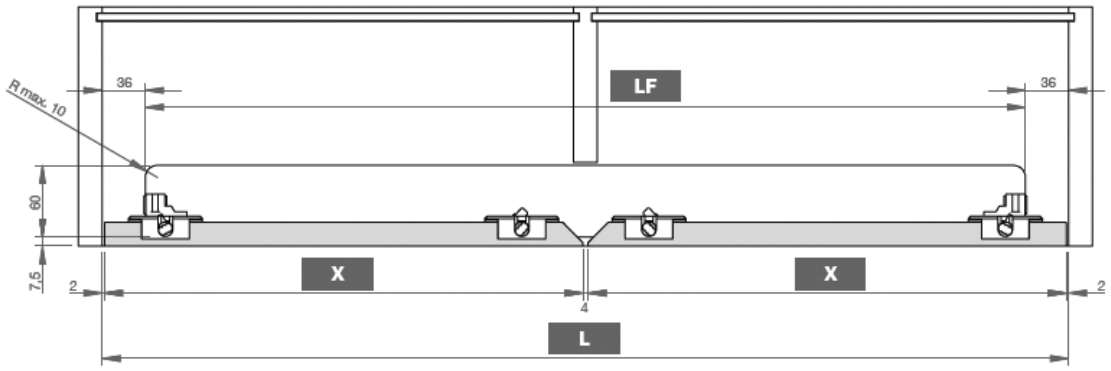

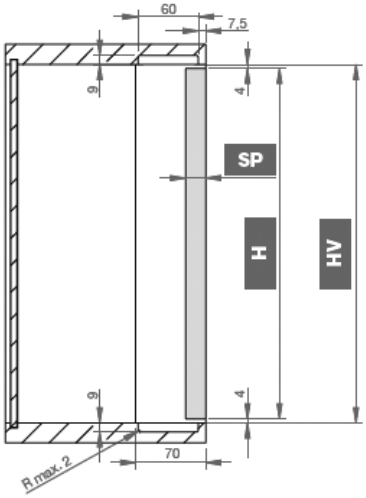

FORMULAS
H = HV - 8
X = (L - 2 - 4 - 2) / 2
L = (X*2) + 2 + 4 + 2
LF = L - (36*2)
SP = 18 ÷ 22 mm

Superposición de puertas de 65 mm a 82 mm

SISTEMA ALIANTE

PARA PUERTAS COLGADA HASTA 85 KG.

Soft Close

ALIANTE

HASTA 85 KG



GUÍA SUPERIOR ALUMINIO

CÓDIGO	L	ACABADO	
MX9505424	6.000	Plata Mate	1

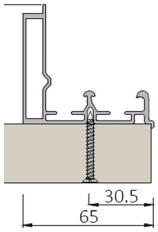



GUIA INFERIOR ALUMINIO

CÓDIGO	L	ACABADO	
MX9505524	6.000	Plata Mate	1

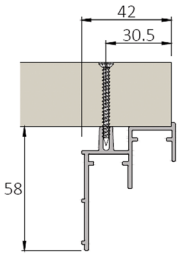

AMORTIGUADORES

CÓDIGO	FUERZA	
MX9505000	45 kg.	100
MX9505100	80 kg.	100



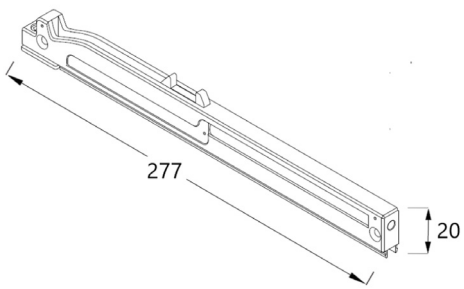

MECANISMOS

CÓDIGO	ESPESOR	PUERTAS	ACCESORIOS	
MX9504800	30	2	No	1
MX9504900	30	3	No	1
MX9504400	40	2	Sí	1
MX9504500	40	3	Sí	1
MX9504600	50	2	No	1
MX9504700	50	3	No	1





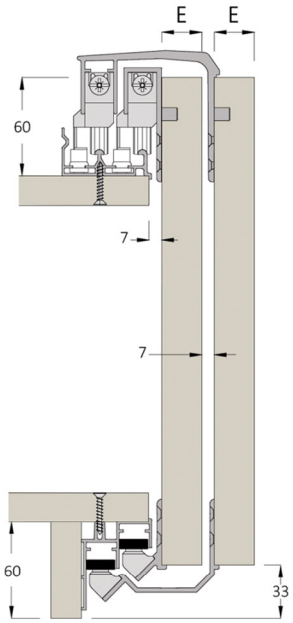

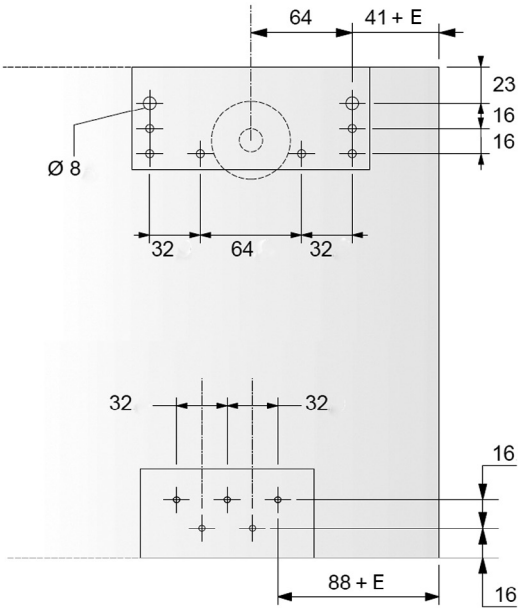

SISTEMA STAR

PARA PUERTAS COLGADA HASTA 80 KG.

Soft Close

STAR

HASTA 80 KG





GUÍA SUPERIOR 2110 ALUMINIO

CÓDIGO	L	ACABADO	
4799080	6.000	Natural	1

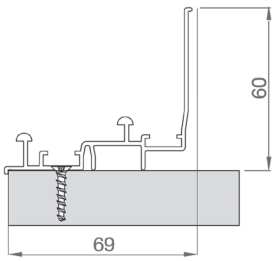

GUÍA INFERIOR 920 ALUMINIO

CÓDIGO	L	ACABADO	
4772600	6.000	Natural	1

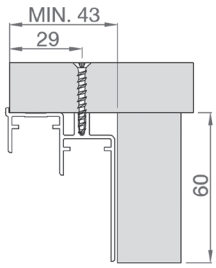

MECANISMOS

CÓDIGO	E	PUERTAS	
4799082	28	2	1
4799083	28	3	1

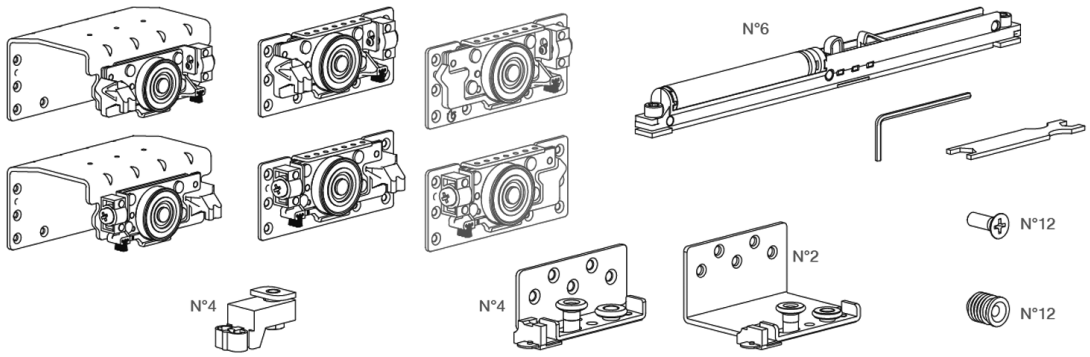

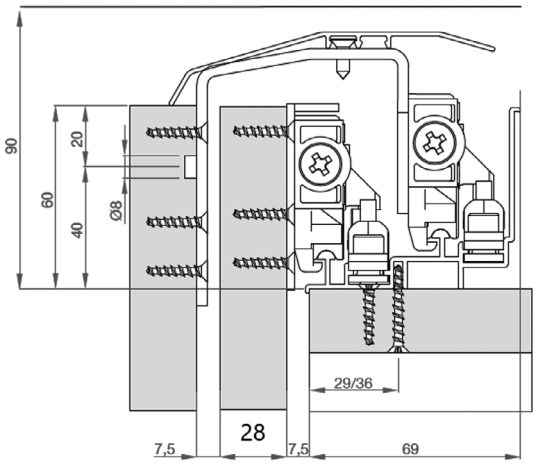

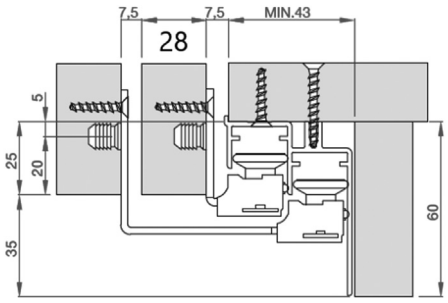

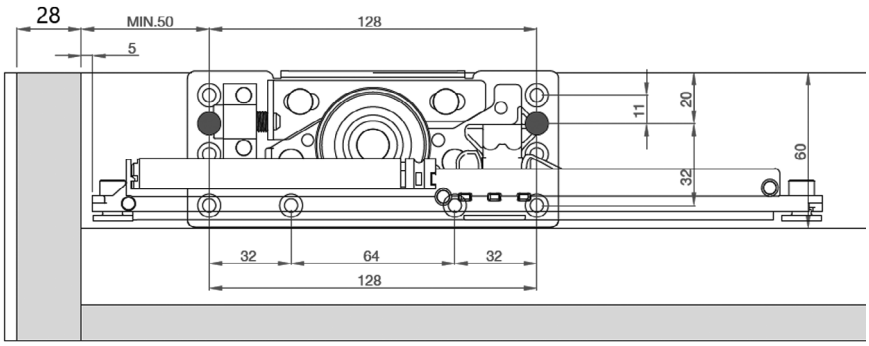

SITEMA LIVING BASE

PARA PUERTAS COLGADAS HASTA 60 KG.

Soft Close

LIVING BASE
HASTA 60 KG







GUÍA SUPERIOR LINVING BASE ALUMINIO

CÓDIGO	L	ACABADO	
4769026	6.000	Plata Mate	1

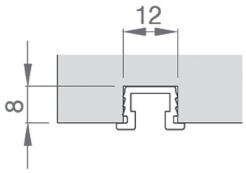

GUÍA INFERIOR LINVING BASE ALUMINIO

CÓDIGO	L	ACABADO	
4769126	6.000	Plata Mate	1

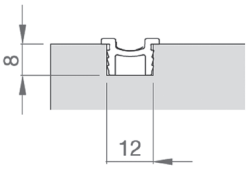

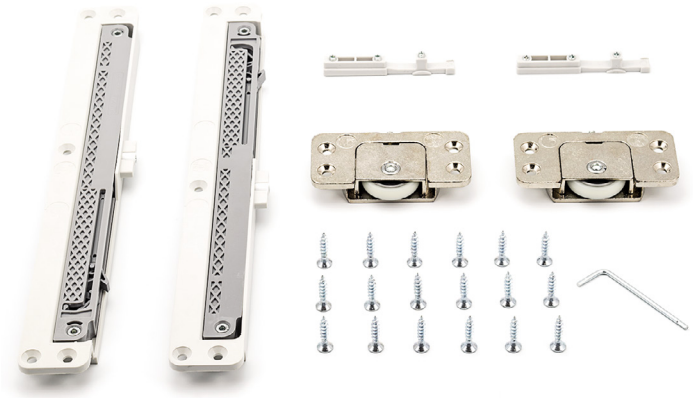

MECANISMO PARA 1 PUERTA

CÓDIGO	CAPACIDAD	
4769501	40 kg.	1
4769560	60 kg.	1

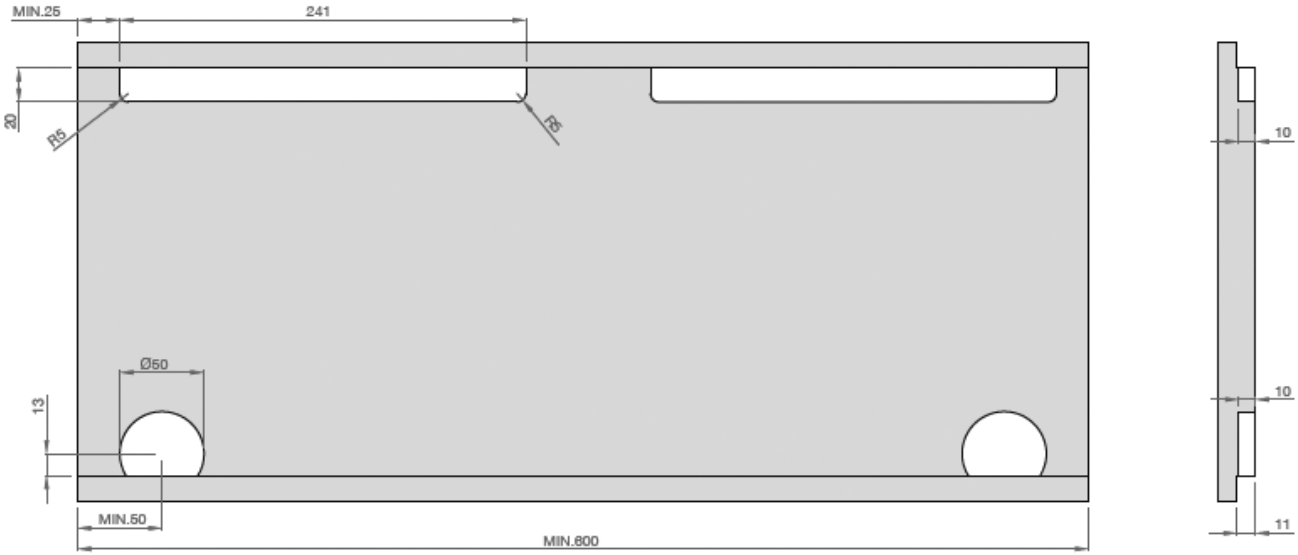

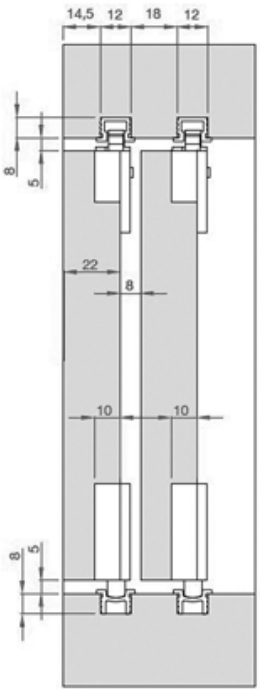

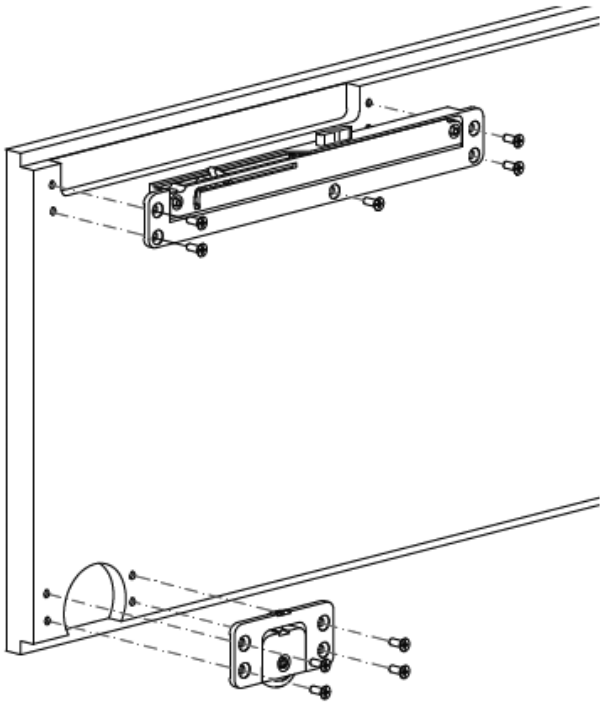

SISTEMA REGAL

PARA PUERTAS COLGADA HASTA 70 KG.

REGAL
HASTA 70 KG

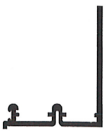

GUÍA SUPERIOR 931 ALUMINIO

CÓDIGO	L	ACABADO	
4772500	6.000	Natural	1



GUÍA INFERIOR 920 ALUMINIO

CÓDIGO	L	ACABADO	
4772600	6.000	Natural	1

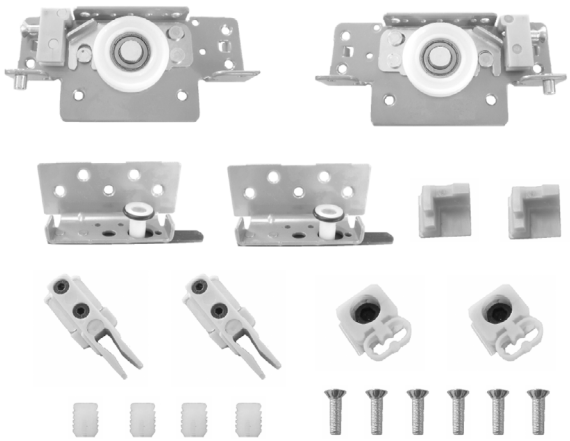

MECANISMO PUERTA INTERIOR

CÓDIGO	
4773000	1

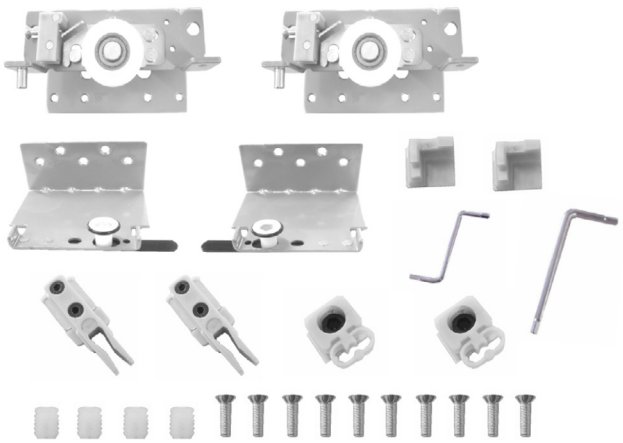

MECANISMO PUERTA EXTERIOR

CÓDIGO	ESPESOR	
4773128	28	1

SISTEMA EASY

PARA PUERTAS COLGADA HASTA 25 KG.

EASY

HASTA 25 KG



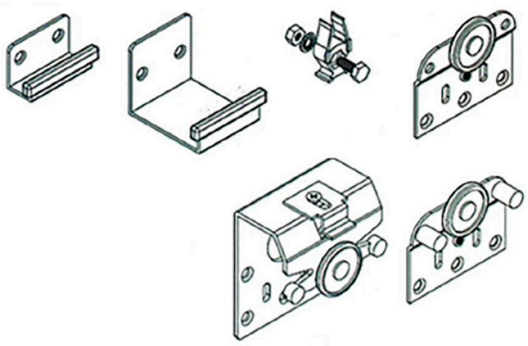

GUÍA SUPERIOR ALUMINIO

CÓDIGO	L	ACABADO	
4707025	2.500	Natural	1

GUÍA INFERIOR PLÁSTICO

CÓDIGO	L	ACABADO	
4707225	2.500	Gris	1

MECANISMO

CÓDIGO	PUERTAS	
4707422	2	1

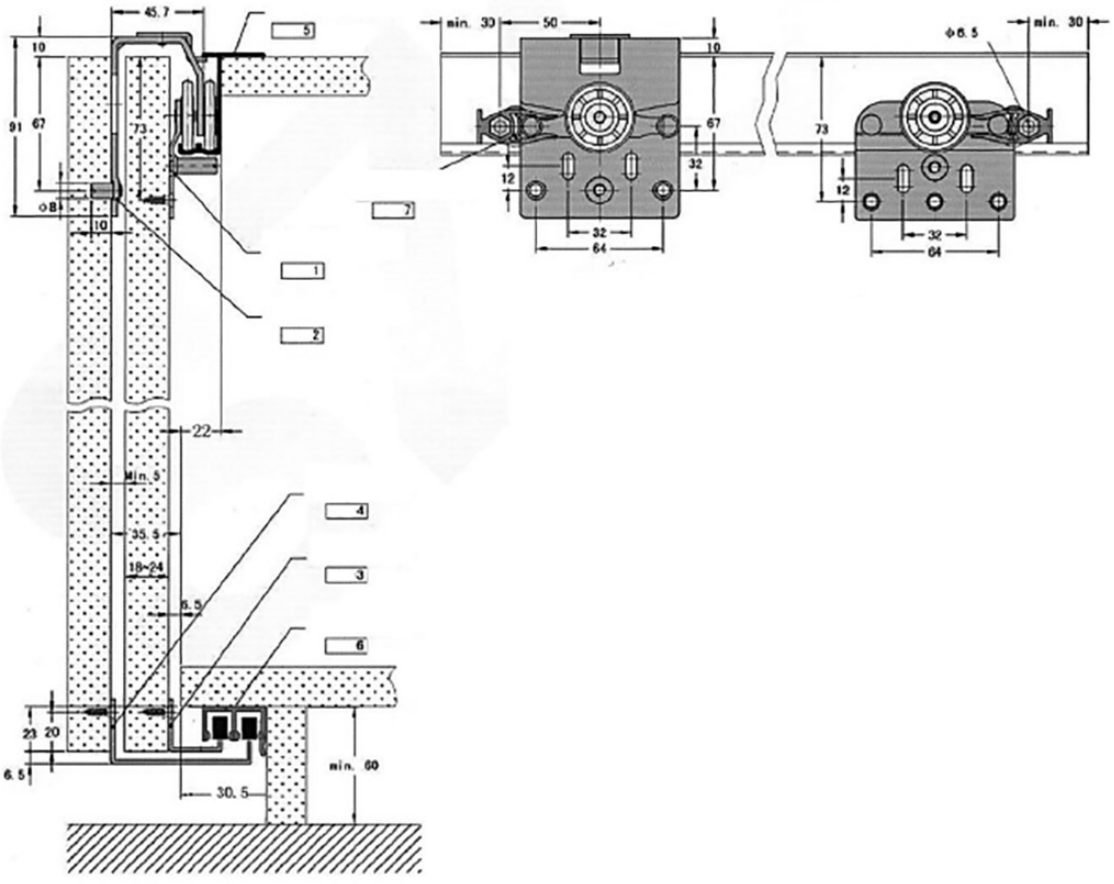

SISTEMA 401

PARA PUERTAS INTERIORES HASTA 40 KG.

401

HASTA 40 KG

- *Sistema regulable.*
- *Para paneles de madera, cristal, o marco de aluminio.*
- *Consultar combinaciones según el peso de la puerta.*



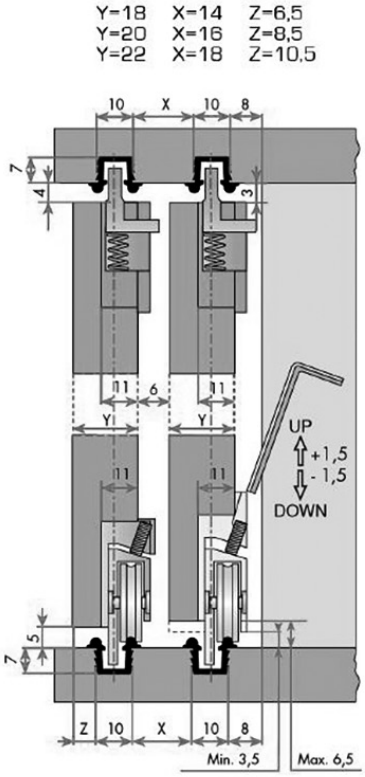

Detalle mecanizado y regulación.

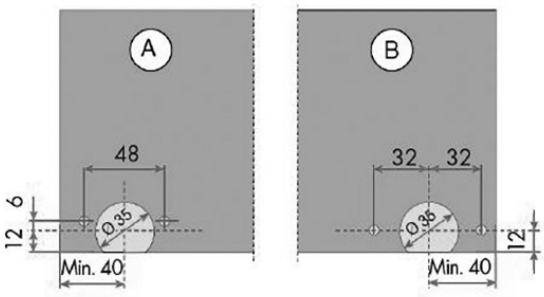

A - Mecanizado normal.
B - Mecanizado sistema 32.

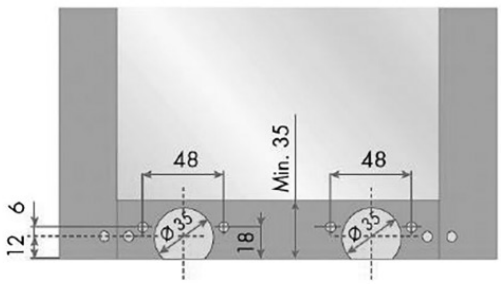

Mecanizado en puertas de cristal con marco de madera o aluminio.

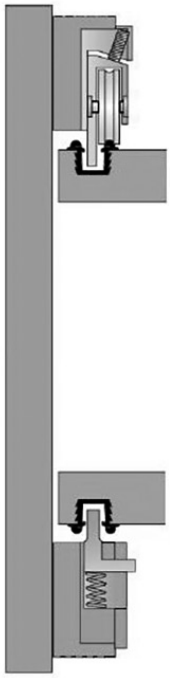

Utilizando un distanciador se puede realizar una aplicación frontal.

SISTEMA 401 D.35 (30 / 40 KG.)



GUÍA INFERIOR / SUPERIOR

CÓDIGO	MATERIAL	L	ACABADO	
4760103	Aluminio	5.800	Negro	50
4760126	Aluminio	5.800	Plata Mate	50
4760286	Plástico	3.000	Gris Aluminio	50

*Corte a medida.

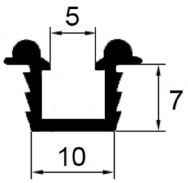

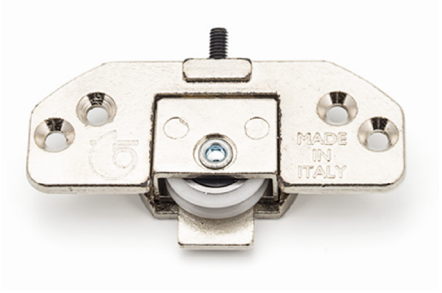

CUERPO INFERIOR Ø 35

CÓDIGO	MATERIAL	KG / PUERTA	ACABADO	
4760354	Zamak	40	Niquelado	100
4760404	Nylon	30	Gris	100

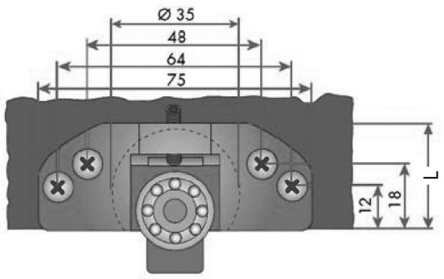

CUERPO SUPERIOR NYLON Ø 35

CÓDIGO	ACABADO	
4760412	Gris	100



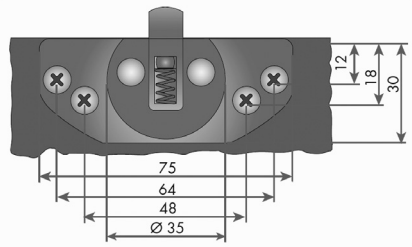

SISTEMA D.30 20 KG.

CUERPO INFERIOR NYLON Ø30 20 KG.



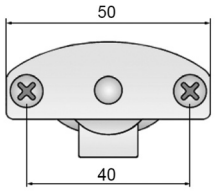

CÓDIGO	ACABADO	
4760476	Gris	100

CUERPO SUPERIOR NYLON Ø30



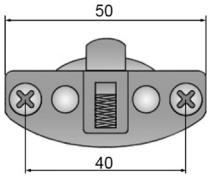

CÓDIGO	ACABADO	
4760478	Gris	100

SOPORTE EXTERIOR NYLON



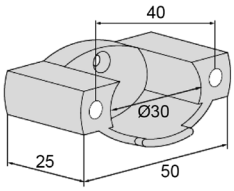

CÓDIGO	KG/PUERTA	ACABADO	
4760491	10	Gris	100

ACCESORIOS



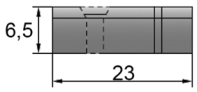



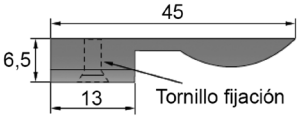



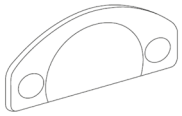

CÓDIGO	MODELO	ACABADO	
4760410	Tope Inferior	Gris	100
4760414	Tope Superior	Gris	100
4760418	Contratapa para Cristal	Gris Aluminio	100



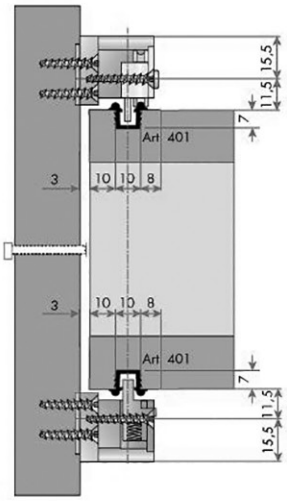

Aplicación externa
puerta de madera.

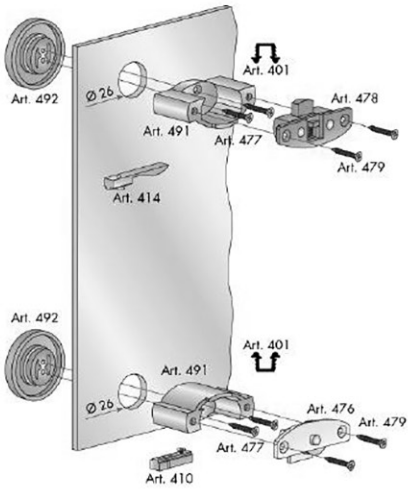

Esquema montaje.

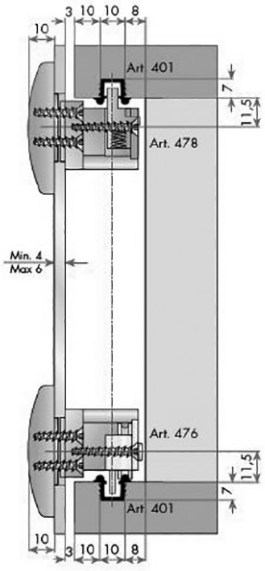

Aplicación interna
puerta de cristal.

SISTEMA D52

PARA PUERTAS INTERIORES HASTA 50 KG.

D52
HASTA 50 KG

2 aplicaciones posibles para el mecanismo inferior:
embutido y sobrepuesto (sin mecanizado)



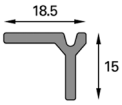

GUÍA SUPERIOR D52 ALUMINIO

CÓDIGO	L	ACABADO	
4791003	3.000	Plata Mate	10



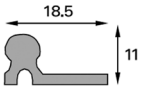

GUÍA INFERIOR D52 ALUMINIO

CÓDIGO	L	ACABADO	
4791013	3.000	Plata Mate	10



MECANISMO 2 PUERTAS D52

CÓDIGO	
4791052	10

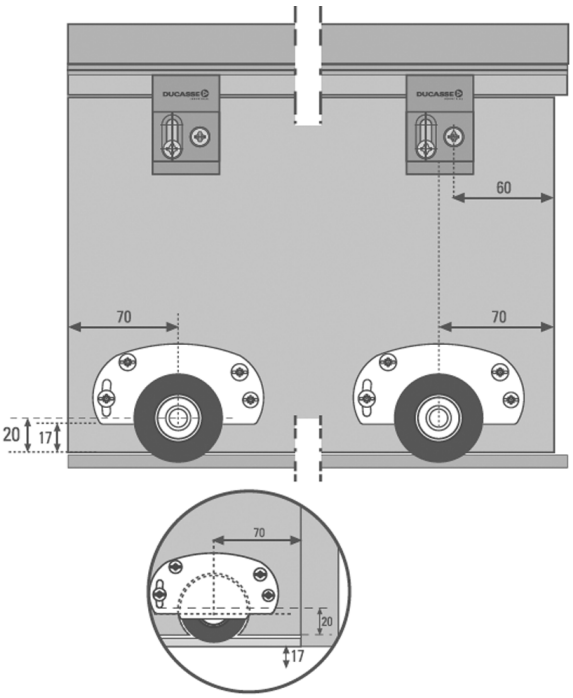

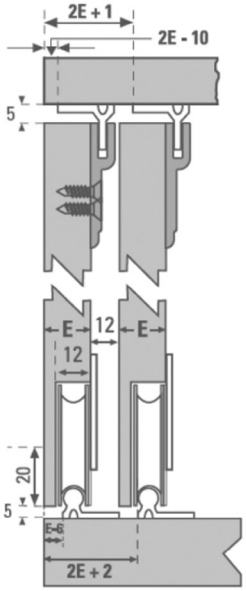

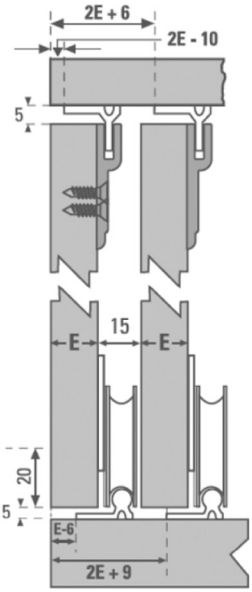

H30

HASTA 30 KG

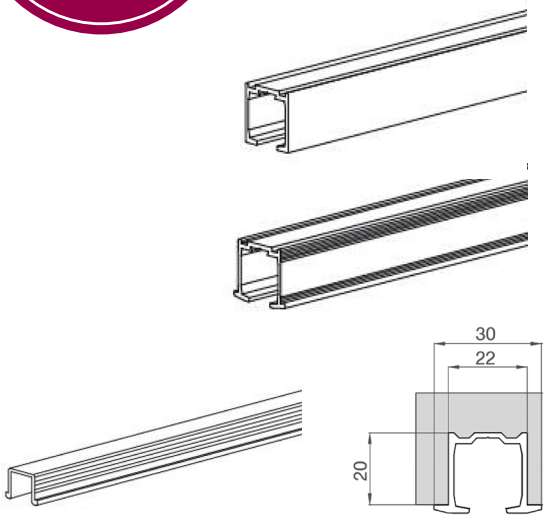

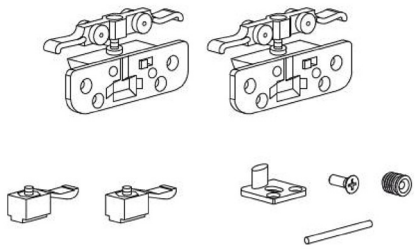

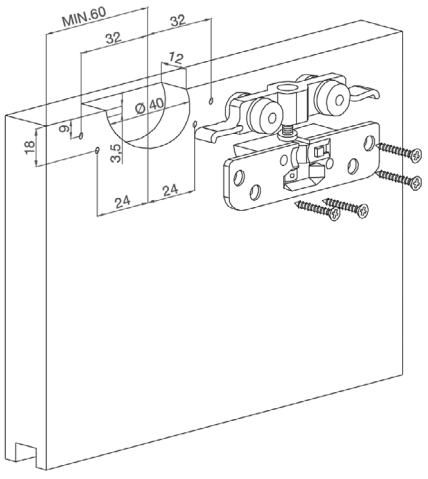

GUÍA SUPERIOR 1030 ALUMINIO

CÓDIGO	MODELO	L	ACABADO	
4756000	Sin pestaña	6.000	Natural	1
4756100	Con pestaña	6.000	Natural	1

GUÍA INFERIOR 730 PLÁSTICO

CÓDIGO	L	ACABADO	
4750686	3.000	Gris Aluminio	1

MECANISMO 1 PUERTA

CÓDIGO	
4758486	1

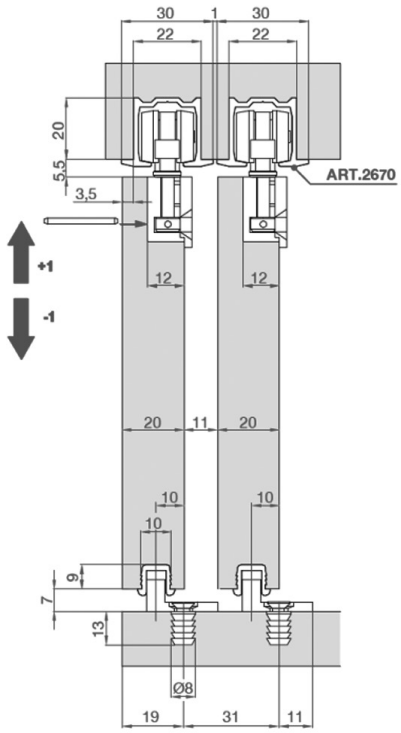

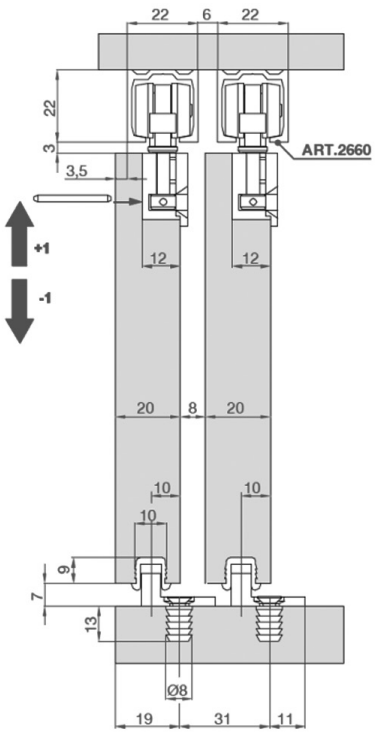

SISTEMA H10

PARA PUERTAS INTERIORES 10 KG.

H10

HASTA 10 KG



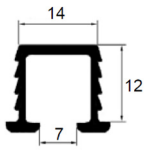

GUÍA SUPERIOR 970 ALUMINIO

CÓDIGO	L	ACABADO	
4767000	6.000	Natural	1



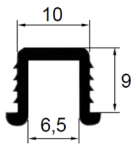

GUÍA INFERIOR 730 PLÁSTICO

CÓDIGO	L	ACABADO	
4750686	3.000	Gris Aluminio	1

MECANISMO 1 PUERTA

CÓDIGO	
4767201	1



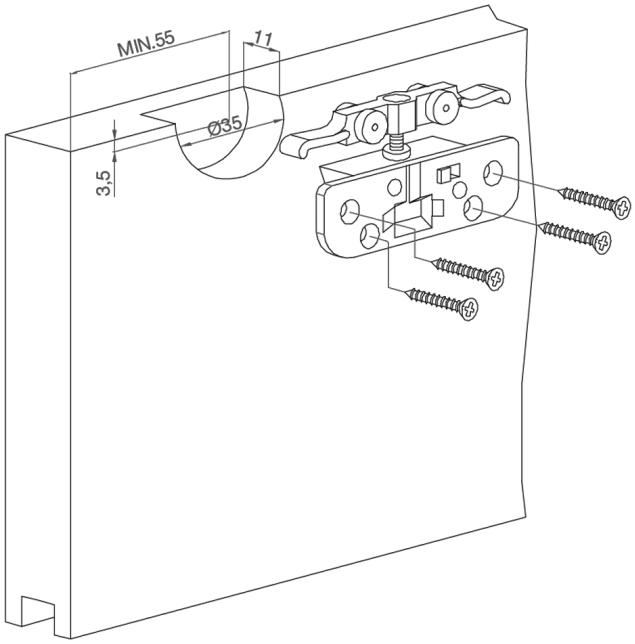

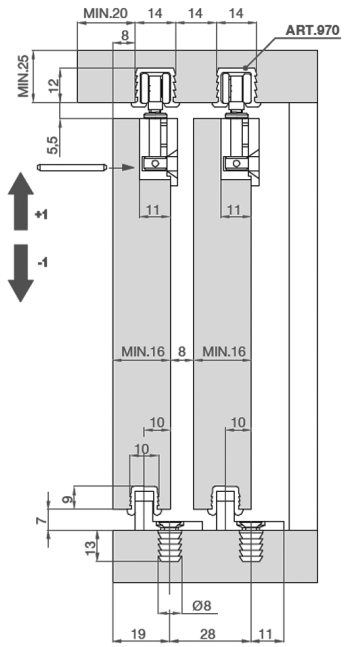

SISTEMA DOORS

PARA PUERTAS INTERIORES HASTA 15 KG.

DOORS

HASTA 15 KG



GUÍA SUPERIOR / INFERIOR PLÁSTICO

CÓDIGO	L	ACABADO	
4702052	4.000	Marrón	450
4702053	4.000	Negro	450
4702086	4.000	Gris	450

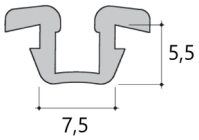





CUERPO 30 SUPERIOR

CÓDIGO	ALETAS	ACABADO	
4702152	No	Marrón	100
4702252	Sí	Marrón	100

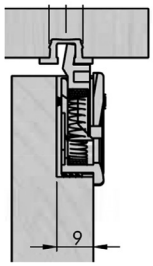

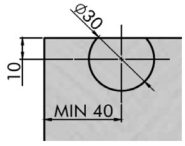

CUERPO 30 INFERIOR

CÓDIGO	ACABADO	
4702352	Marrón	100



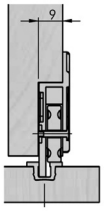

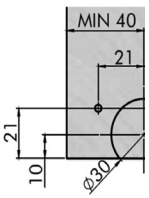

SISTEMA UT

PARA PUERTAS PLEGABLES TIPO LIBRO

SISTEMA UT



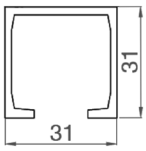

GUÍA SUPERIOR 1080 ALUMINIO

CÓDIGO	L	ACABADO	
4756500	6.000	Natural	1

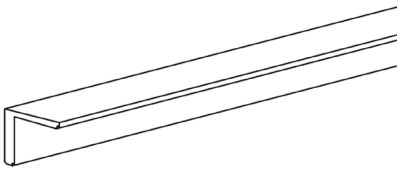

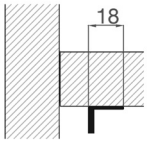

GUÍA INFERIOR 870 ALUMINIO

CÓDIGO	L	ACABADO	
4756900	6.000	Natural	1

MECANISMOS

CÓDIGO	ARTÍCULO	
4757507	Superior 872	1
4757707	Inferior 876	1
4757807	Inferior 875	1
4757900	Bisagra	1

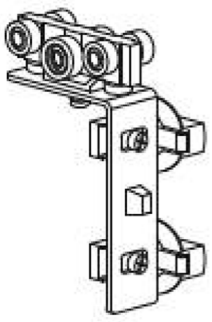

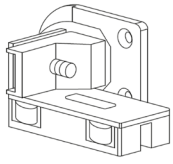

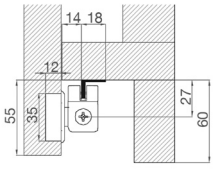

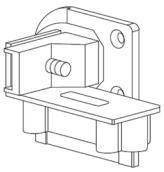

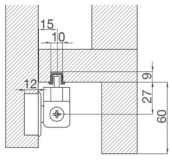

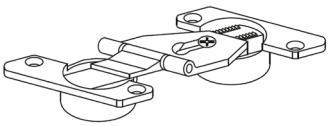



MAGIC 2

PARA PUERTAS DE PASO 80 KG.

Soft Close

MAGIC 2

*Sistema completamente **oculto e invisible** para puertas de paso.*
La mejor solución para los mejores diseños.

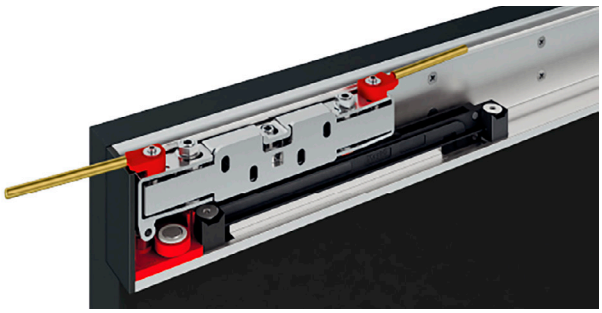

CÓDIGO	L	
4780218	1.800	1

Opciones de Instalación

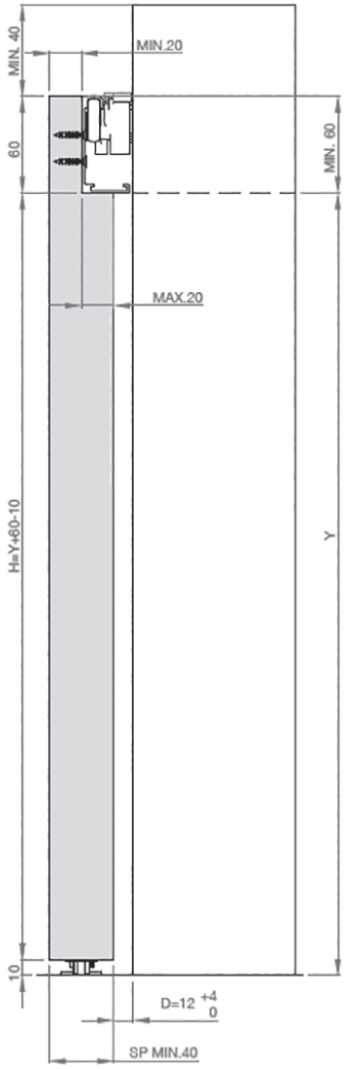

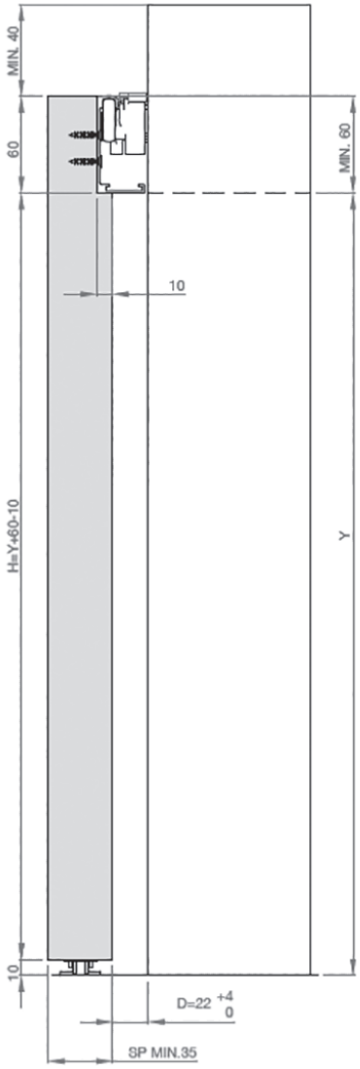

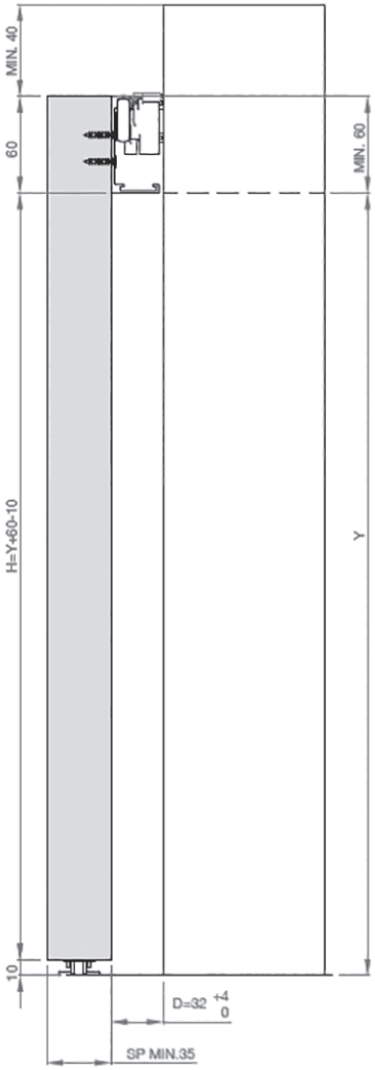

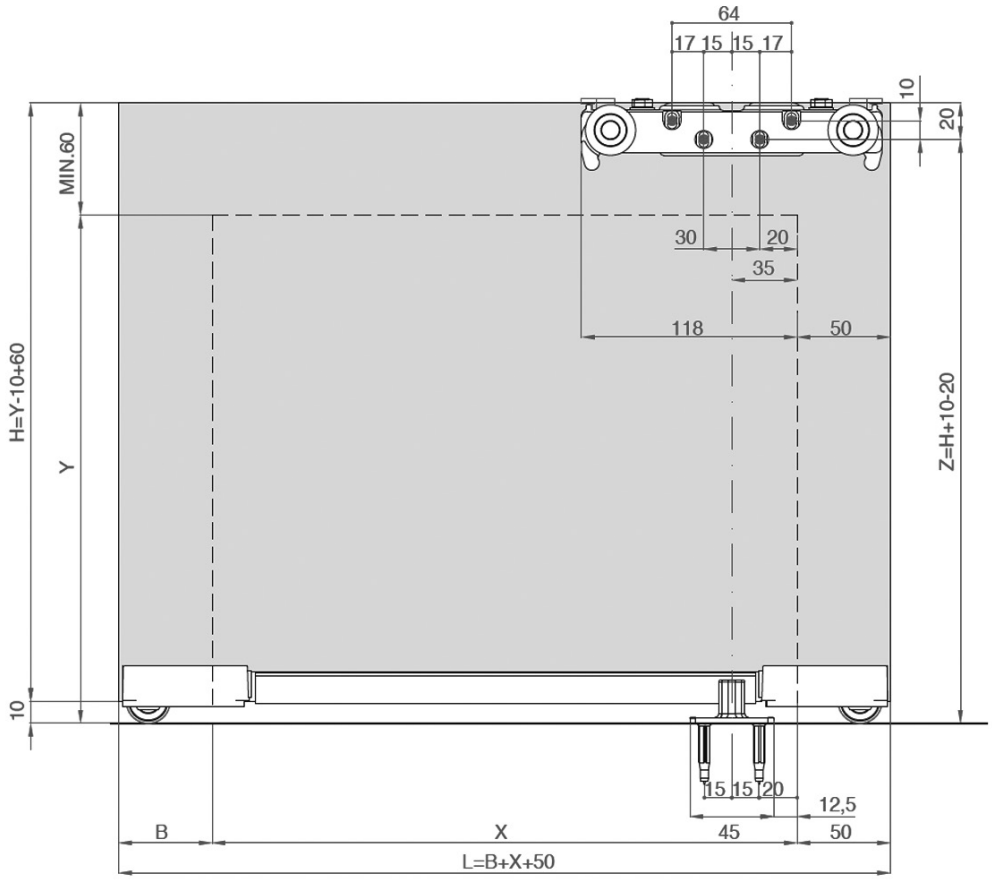
64
17 15 15 17
10
20
MIN.60
30
20
35
118
50
H=Y-10+60
Y
Z=H+10-20
10
15 15 20
12,5
B
X
45
50
L=B+X+50

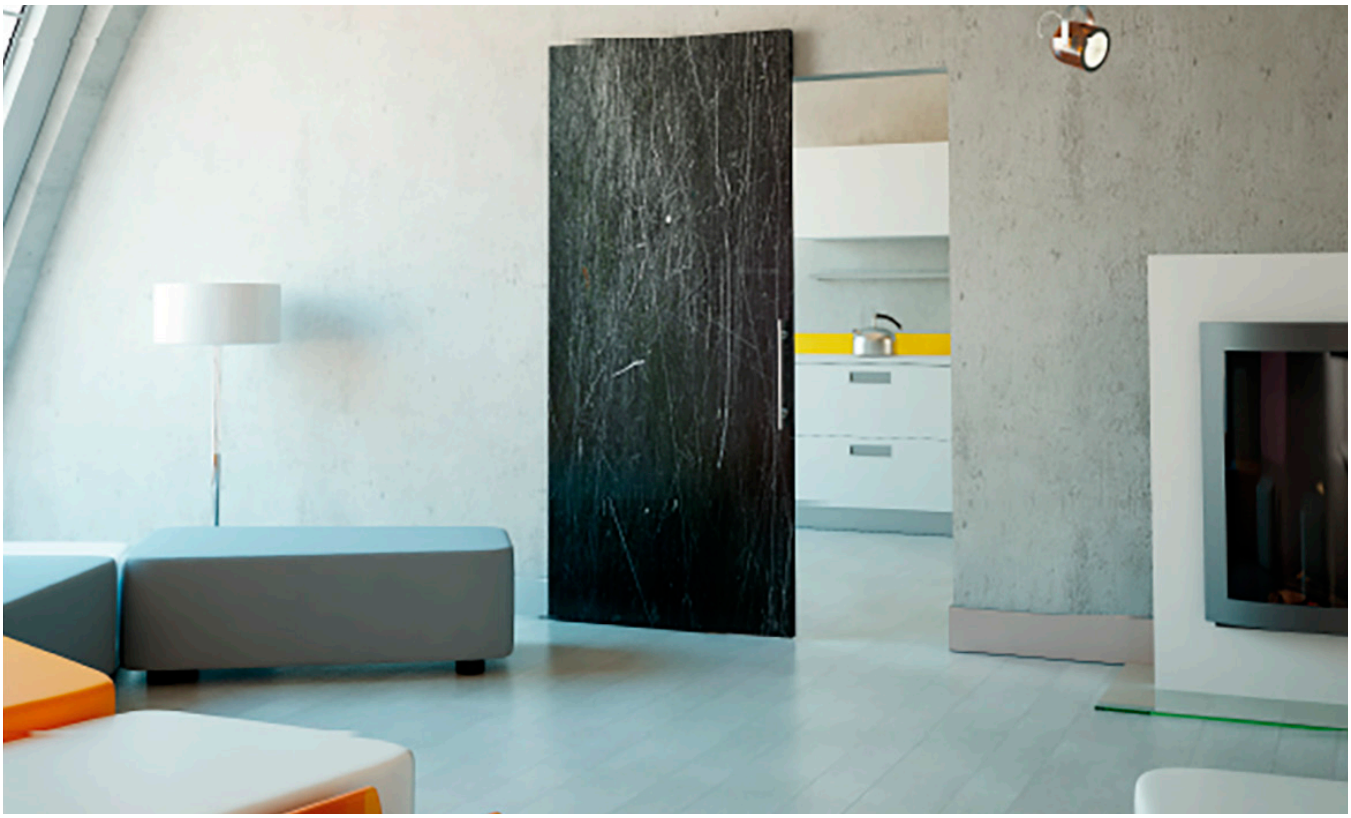

SISTEMA IN

PARA PUERTAS DE PASO 60 KG.



GUÍA SUPERIOR 1280 ALUMINIO

CÓDIGO	L	ACABADO	
4756626	6.000	Plata Mate	1

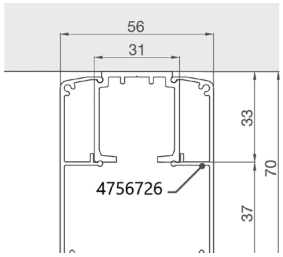

PERFIL TAPA ALUMINIO

CÓDIGO	L	ACABADO	
4756726	6.000	Plata Mate	1

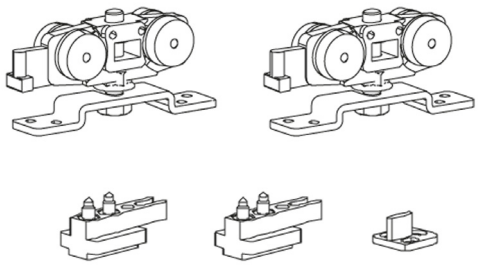

MECANISMO

CÓDIGO	ARTÍCULO	
4759600	Mecanismo 1 Puerta	1
4759927	Escuadra Sujeción	1
4759989	Juego Tapas	1

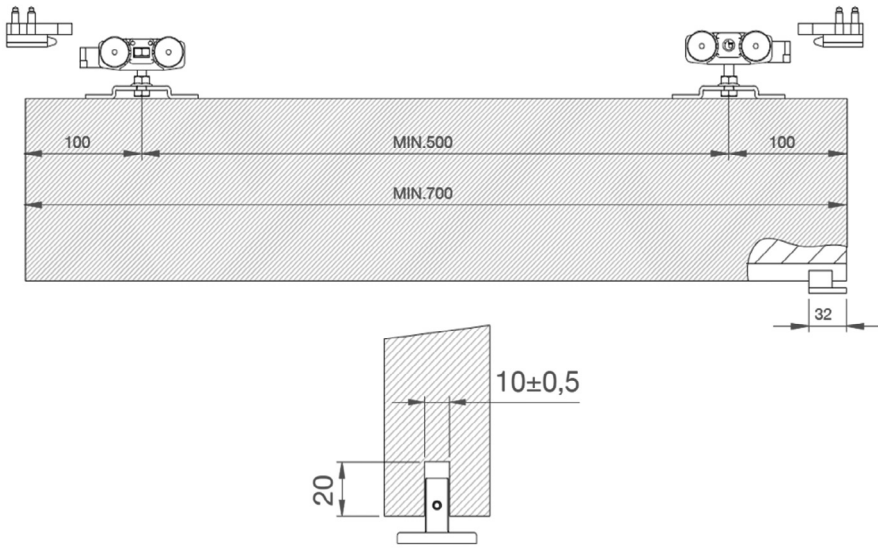

PERFIL PVC ADHESIVO



CÓDIGO	L	ACABADO	
6480507	3.000	Cromado	10
6480526	3.000	Plata Mate	10
6480531	4.000	Blanco	10

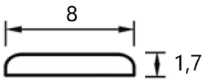

PERFIL FORMA T



CÓDIGO	L	ACABADO	
6480826	3.000	Plata Mate	10

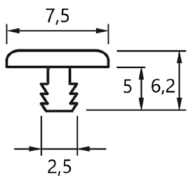

PERFIL FORMA L



CÓDIGO	L	A	ACABADO	
6484526	3.000	22	Plata Mate	10
6484626	3.000	25	Plata Mate	10

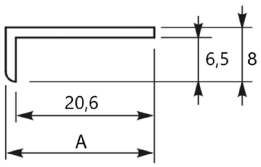

PERFIL FORMA H 16X23

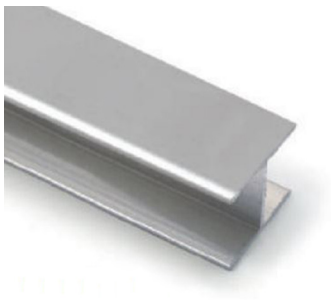

CÓDIGO	L	ACABADO	
6484726	4.000	Plata Mate	10

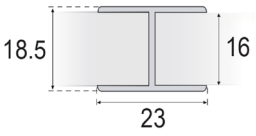

BURLETE



CÓDIGO	ADHESIVO	A	AP	ACABADO	
4748408	Sí	7	8	Gris	200
4748855	No	5,5	6	Gris	325
4748708	No	7	8	Negro	200
4748712	No	7	12	Negro	200
4748808	No	7	8	Gris	200
4748812	No	7	12	Gris	150

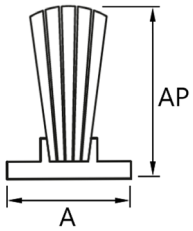

ENDEREZADOR SERIE M45



CÓDIGO	DEC	ACABADO	
4748160	1600	Plata Mate	50
4748182	1824	Plata Mate	50
4748192	1920	Plata Mate	50
4748230	2304	Plata Mate	50

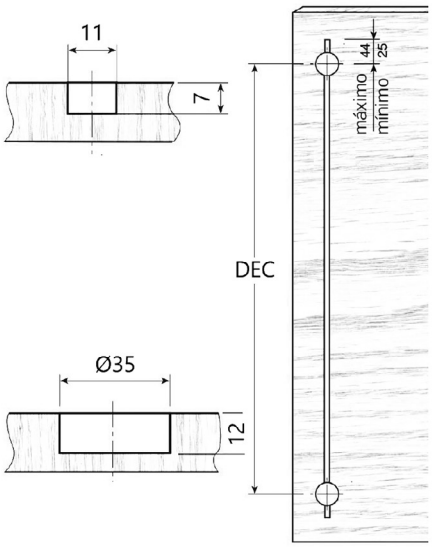

ENDEREZADOR TN101



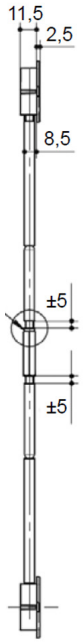

CÓDIGO	DEC	ACABADO	
OM2000514	1.728	Gris	25
OM2000214	1.921	Gris	25
OM2002314	2.248	Gris	25

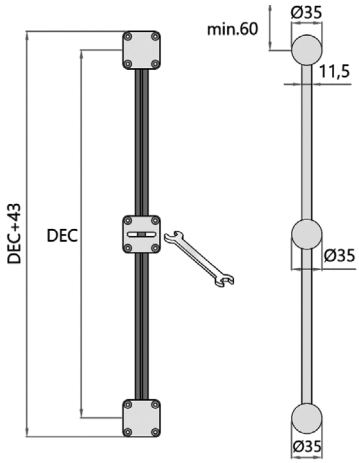

ENDEREZADOR TN103



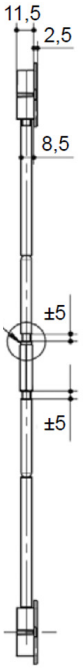

CÓDIGO	DEC	ACABADO	
OM2005015	2.598 - 2.178	Niquelado / Tapa gris	25
OM2006915	1.850 - 1.430	Niquelado / Tapa Plata Mate	25
OM2007515	2.248 - 1.828	Niquelado / Tapa Plata Mate	25

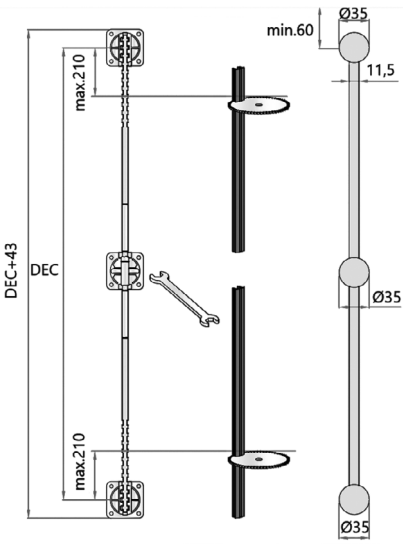

ENDEREZADOR TN201

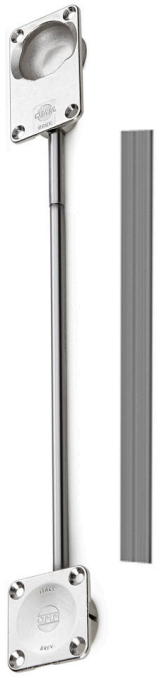

CÓDIGO	DEC	ACABADO	
OM2000314	1.920	Gris	50

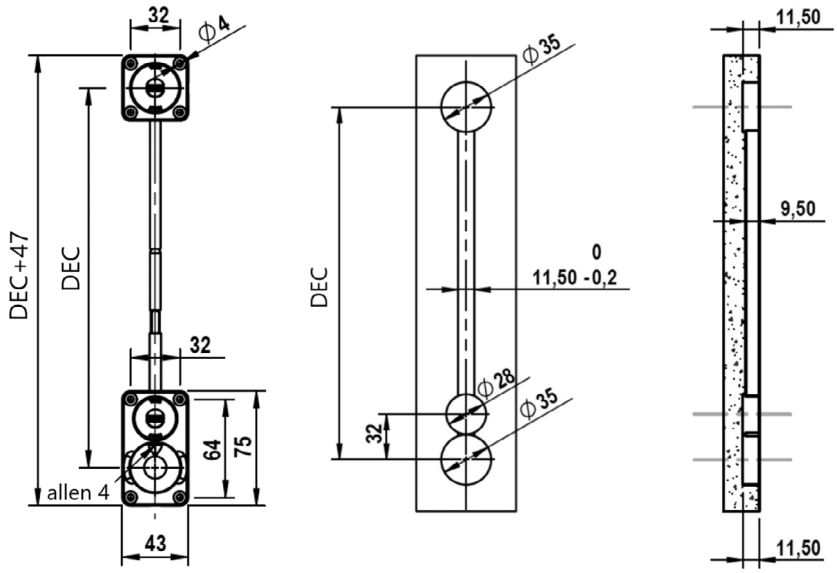

ENDEREZADOR TN213



CÓDIGO	ARTÍCULO	DEC	ACABADO	
OM2007912	Enderezador	2.200 - 1.780	Negro	50
OM2007913	Enderezador	2.200 - 1.780	Gris	50
OM2007922	Tapa	-	Negro	100
OM2007923	Tapa	-	Gris	100

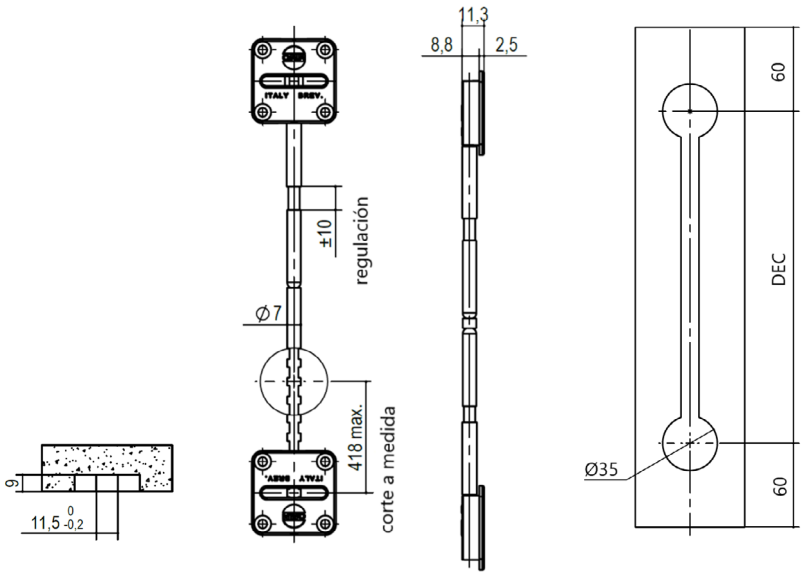

PLACA FIJACIÓN ENDEREZADOR SERIE TN

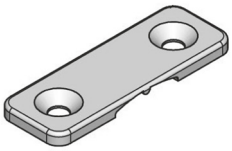

CÓDIGO	ACABADO	
OM2003810	Gris	25

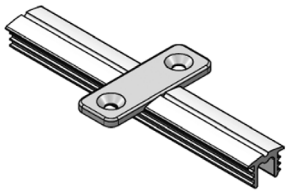

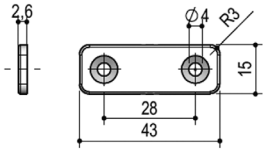

COBERTURA ENDEREZADOR SERIE TN

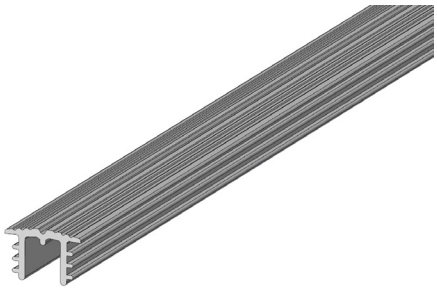

CÓDIGO	L	ACABADO	
OM2008010	2.000	Gris	25

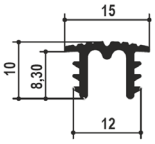

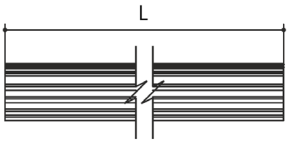

ENDEREZADOR ST701

CÓDIGO	L	ACABADO	
OM2005823	1.846	Plata Mate	25



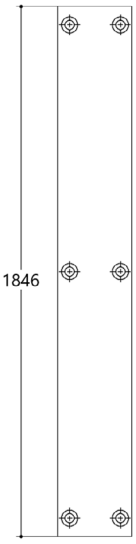

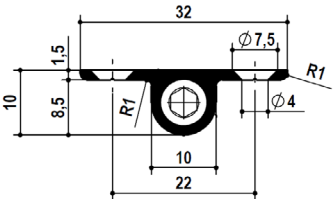

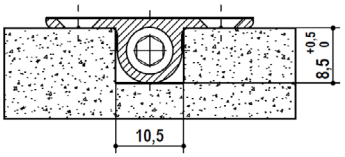

ENDEREZADOR ST712C

CÓDIGO	MANO	L	ACABADO	
OM2004313	Derecha	2.300 - 2.000	Plata Mate	25
OM2004413	Izquierda	2.300 - 2.000	Plata Mate	25
OM2002613	Derecha	2.600 - 2.300	Plata Mate	25
OM2002713	Izquierda	2.600 - 2.300	Plata Mate	25



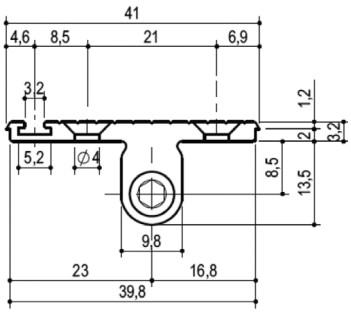

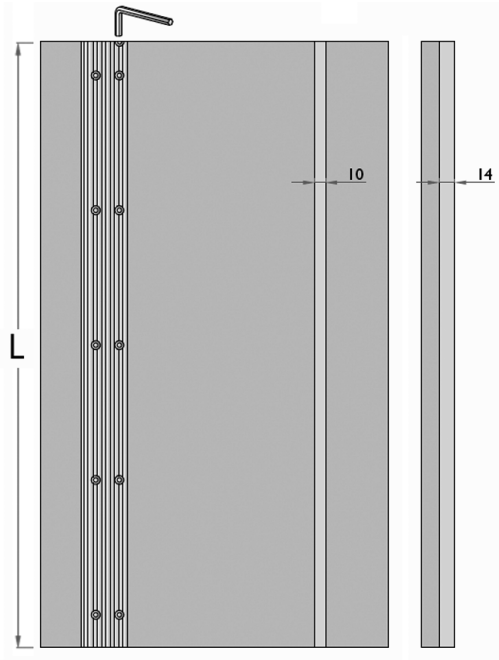

ENDEREZADOR ST731

CÓDIGO	L	ACABADO	
OM2007713	1.920	Plata Mate	25

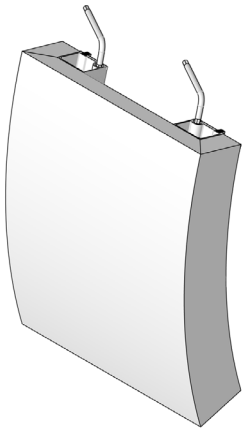

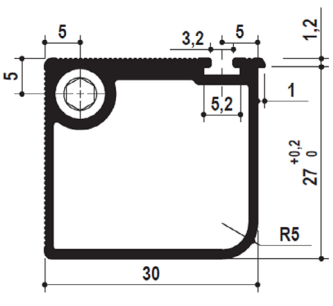

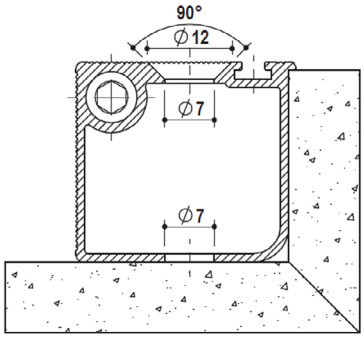

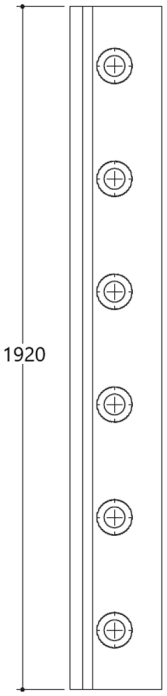

ENDEREZADOR ST741



CÓDIGO	L	ACABADO	
OM2006623	750	Plata Mate	25
OM2006323	950	Plata Mate	25
OM2006423	1.150	Plata Mate	25
OM2003623	2.080	Plata Mate	25

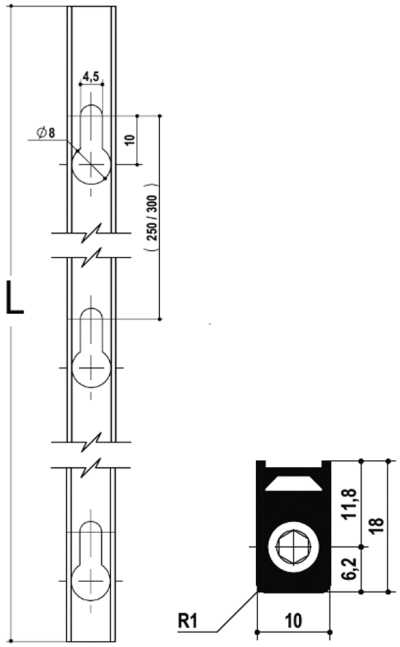

ENDEREZADOR ST901C

CÓDIGO	MANO	L	ACABADO	
OM2005313	Derecha	2.300	Plata Mate	25
OM2005413	Izquierda	2.300	Plata Mate	25
OM2005113	Derecha	2.600	Plata Mate	25
OM2005213	Izquierda	2.600	Plata Mate	25

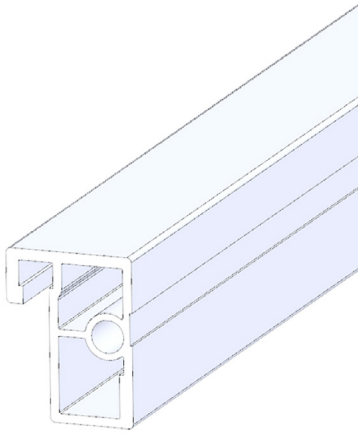

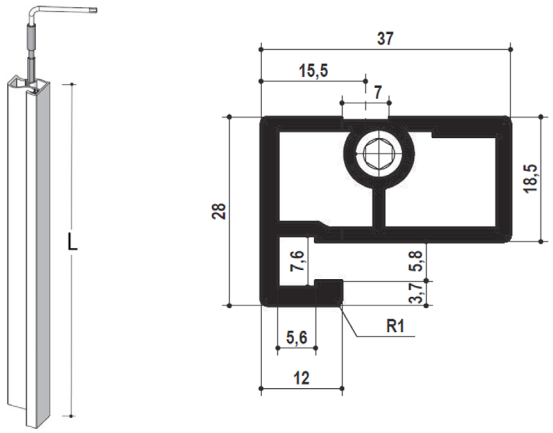

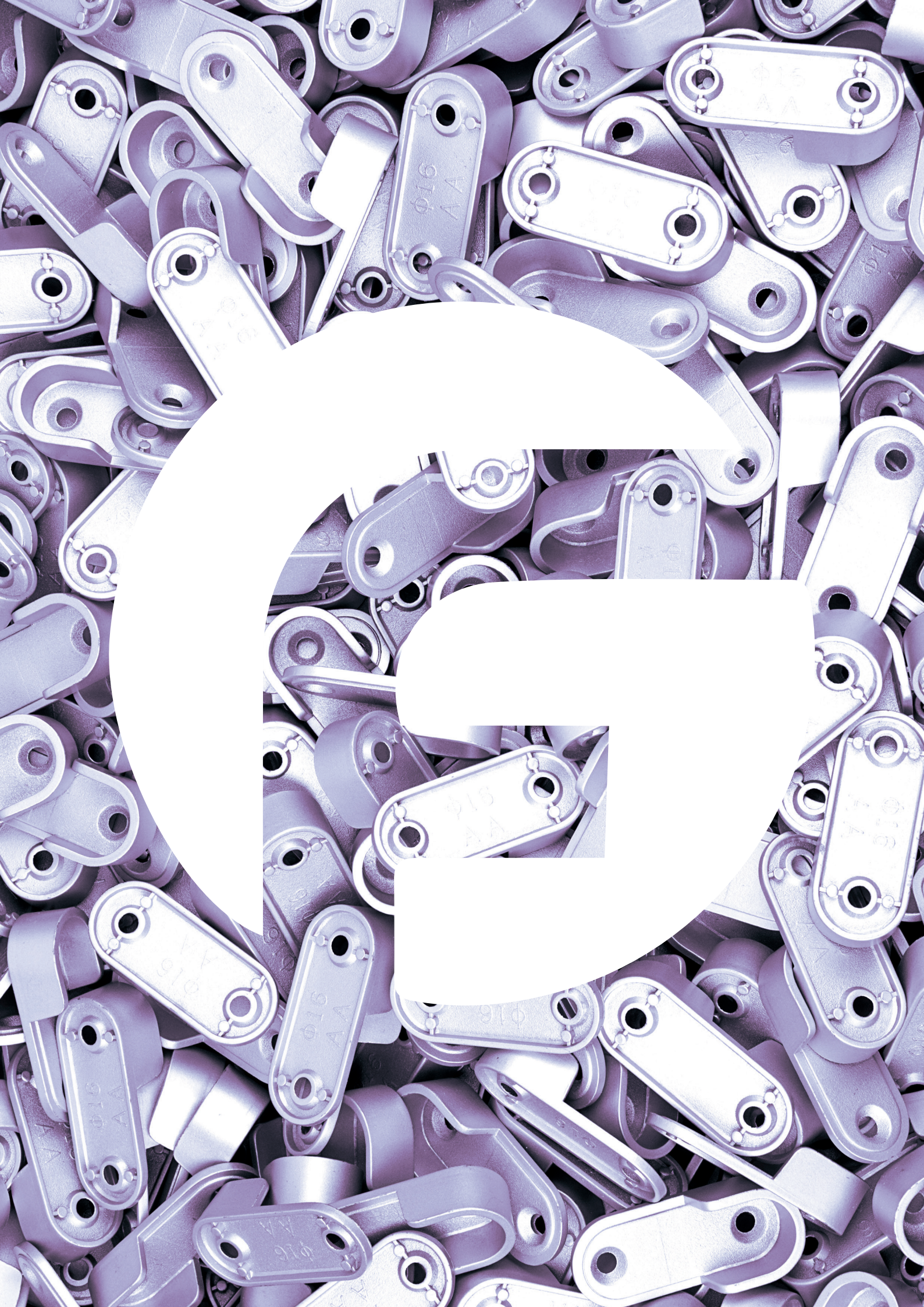

05  ACCESORIOS DE ARMARIO

VERTIKO - PANELADO PARA VESTIDORES

BARRAS DE COLGAR DE ALUMINIO Y HIERRO

SOPORTES PARA BARRAS DE COLGAR

COLGADORES EXTENSIBLES

COLGADORES SUBE / BAJA

ZAPATEROS

PANTALONEROS

SISTEMA VERTIKO

VERTIKO

CREMALLERA SIMPLE ALTURA REGULABLE

CÓDIGO	LONGITUD	ACABADO	
MX9500024	2.600	Plata Mate	1



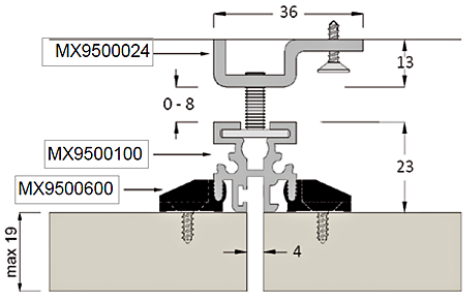

CÓDIGO	ARTÍCULO	ACABADO	
MX9500100	Soporte Fijación	Zincado	1
MX9503000	Soporte Fijación Rincón	Zincado	1
MX9500600	Clip Fijación Panel	Negro	1







CREMALLERA DOBLE ALTURA REGULABLE

CÓDIGO	LONGITUD	ACABADO	
MX9501324	2.600	Plata Mate	1



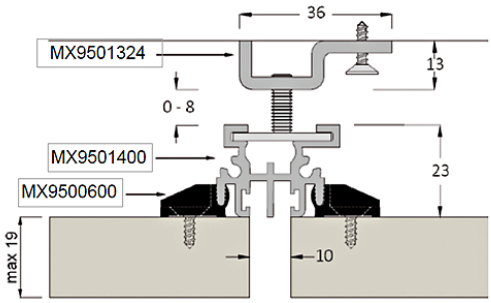

MADE IN ITALY

CÓDIGO	ARTÍCULO	ACABADO	
MX9501400	Soporte Fijación	Zincado	1
MX9500600	Clip Fijación Panel	Negro	1





SISTEMA VERTIKO

VERTIKO

SOPORTE BIVALENTE PARA ESTANTE

CÓDIGO	L	ACABADO	
MX9508333	300	Gris Plata	1
MX9500333	500	Gris Plata	1



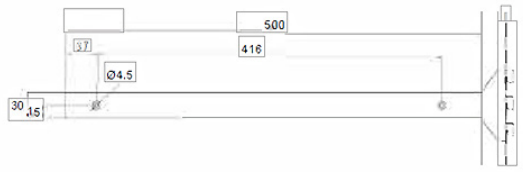





SOPORTE BIVALENTE PARA CAJONERA

CÓDIGO	L	ACABADO	
MX9500555	490	Gris Plata	1



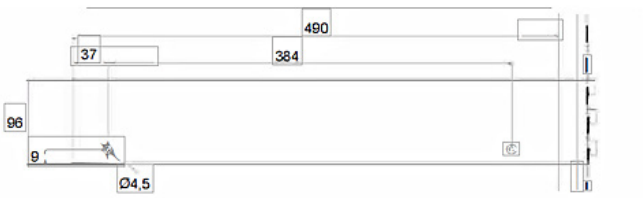

SOPORTE PARA ESTANTE DE RINCÓN

CÓDIGO	ACABADO	
MX9500710	Gris Plata	1

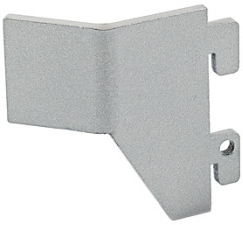

SISTEMA VERTIKO



BARRA COLGAR LINEA

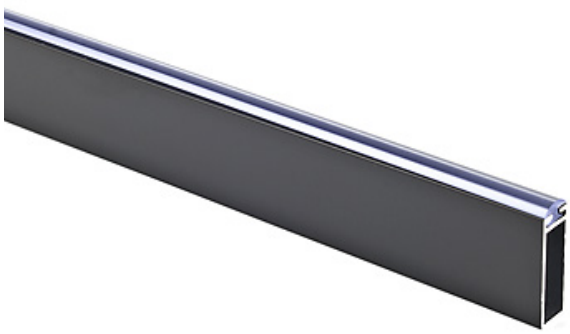

CÓDIGO	L	ACABADO	
0820003	2.500	Negro	1

*Consultar disponibilidad en blanco y RAL 9006.

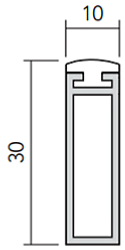

SOPORTE LATERAL LINEA 1 Y LINEA 2



CÓDIGO	ARTÍCULO	AP	MANO	ACABADO	
0421003	LINEA 1	77	Bivalente	Negro	200
0422003	LINEA 2	67	Derecha	Negro	100
0422013	LINEA 2	67	Izquierda	Negro	100

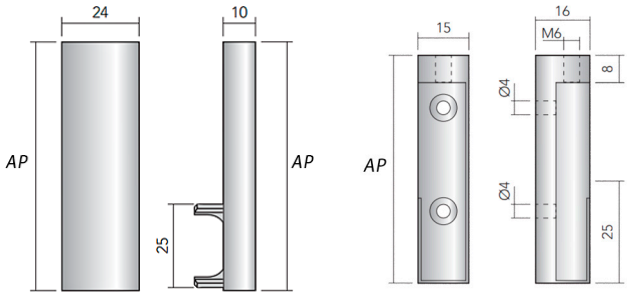

SOPORTE PASANTE LINEA 1 Y LINEA 2



CÓDIGO	ARTÍCULO	AP	ACABADO	
0421503	LINEA 1	78,5	Negro	100
0422503	LINEA 2	68	Negro	200

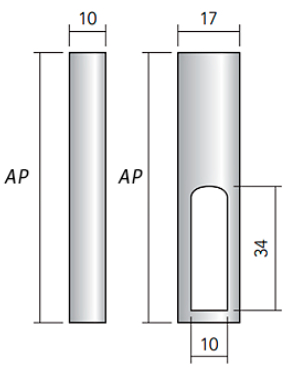

BARRA COLGAR MUNDIAL



CÓDIGO	L	ACABADO	
0822803	2.500	Negro	1

*Consultar disponibilidad en blanco y RAL 9006.

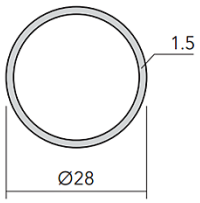

SOPORTE LATERAL MUNDIAL



CÓDIGO	MANO	ACABADO	
0428003	Derecha	Negro	250
0428013	Izquierda	Negro	250
0428033	Bivalente	Negro	250

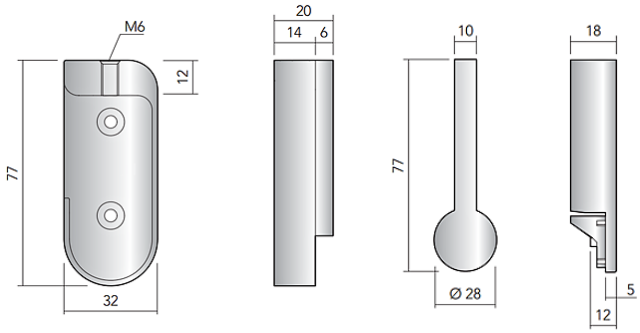

SOPORTE PASANTE MUNDIAL



CÓDIGO	ACABADO	
0428503	Negro	50

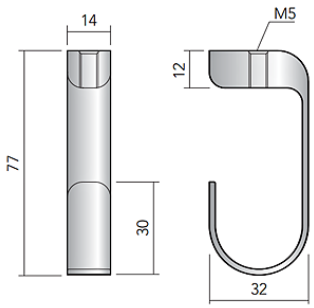

BARRA ALUMINIO



CÓDIGO	AP	A	E	L	ACABADO	
0860500	28	15	0,7	5.800	Natural	30
0861026	28	15	0,7	5.800	Plata Mate	30
0860700	28	15	1,0	5.800	Natural	30
0861226	28	15	1,0	5.800	Plata Mate	30
0860126	30	15	0,7	4.000	Plata Mate	30
0863026	30	16	1,0	4.000	Plata Mate	30

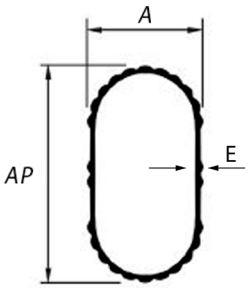

BARRA ALUMINIO 30X15 CON GOMA



CÓDIGO	L	ACABADO	
0864026	2.350	Plata Mate	1

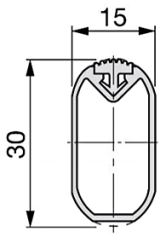

CURVA 90º BARRA DE ALUMINIO 28X15



CÓDIGO	ACABADO	
0406586	Gris	200

BARRA ALUMINIO MATE CURVADA



CÓDIGO	L	E	ACABADO	
0862126	Hasta 2.500	1,0	Plata Mate	1

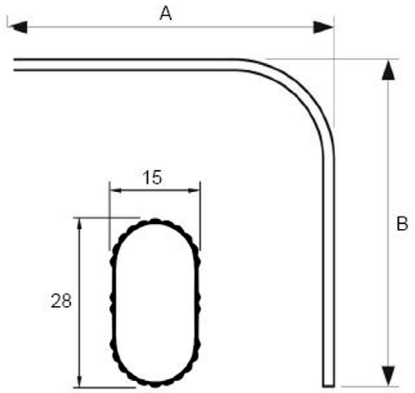

BARRA ACERO H-15



CÓDIGO	L	E	LONGITUD	ACABADO	
0880122	22	0,8	4.000	Cromado	10
0880130	30	0,8	3.000	Cromado	10

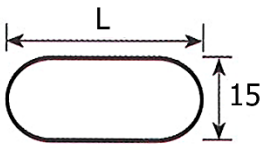

CURVA 90º BARRA DE ACERO 30 X 15



CÓDIGO	ACABADO	
0407008	Cromado	25

SOPORTE BARRA OVAL 15 ZAMAK RAYAS



CÓDIGO	ACABADO	
0404286	Gris Plata	1.000

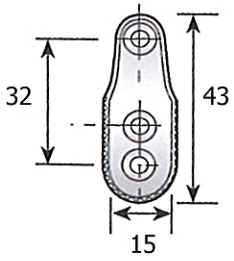

SOPORTE BARRA OVAL 15 ZAMAK





CÓDIGO	ACABADO	
0404007	Niquelado	1.000
0404086	Gris Plata	1.000

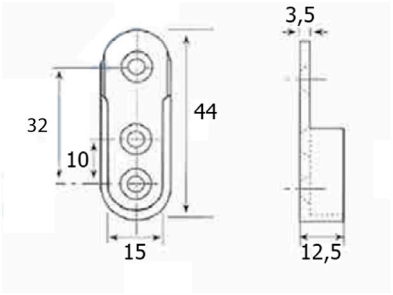

SOPORTE BARRA OVAL 15 ZAMAK TETONES D.5



CÓDIGO	ACABADO	
0499050	Niquelado	500

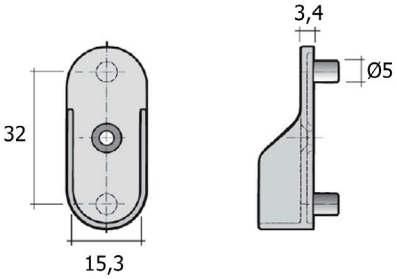

SOPORTE BARRA OVAL 15 CHAPA

CÓDIGO	ACABADO	
0404107	Niquelado	1.000



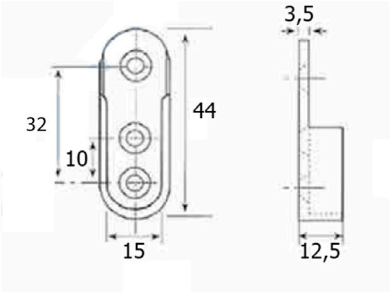

SOPORTE BARRA OVAL 15 NYLON

CÓDIGO	ACABADO	
0404386	Gris	500



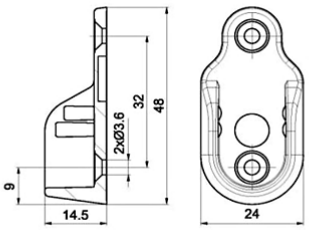

SOPORTE BARRA ALU 16 ZAMAK

CÓDIGO	ACABADO	
0499101	Gris Plata	1.000



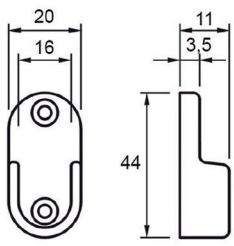

SOPORTE BARRA LATERAL /SUPERIOR M6



CÓDIGO	MANO	ACABADO	
0408007	Bivalente	Niquelado	250
0408086	Bivalente	Gris Plata	250

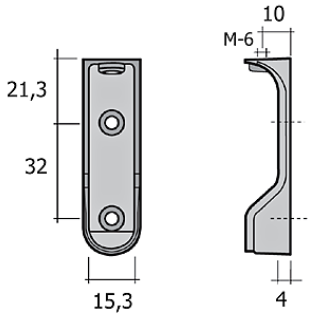

SOPORTE BARRA H77 LATERAL / SUPERIOR



CÓDIGO	MANO	ACABADO	
0417700	Derecha	Gris Plata	500
0417711	Izquierda	Gris Plata	500

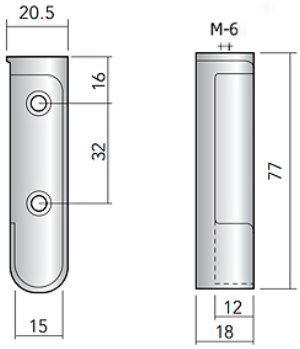

SOPORTE BARRA H77 CENTRAL / SUPERIOR



CÓDIGO	MANO	ACABADO	
0417720	Central	Gris Plata	500

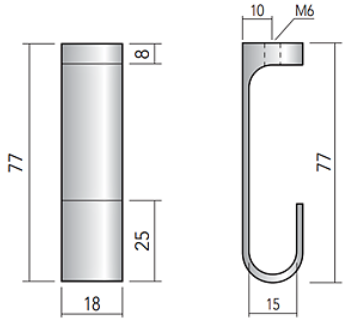

SOPORTE BARRA OVAL 30X70



CÓDIGO	TIPO	ACABADO	
0405307	Pasante	Niquelado	500
0405326	Pasante	Gris Plata	500
0405726	Ciego	Gris Plata	500

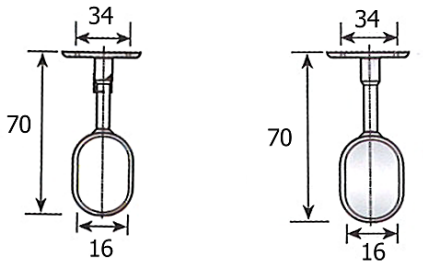

SOPORTE BARRA TECHO HÍBRIDO



LATERAL/CENTRAL

CÓDIGO	TIPO	ACABADO	
0415910	Pasante	Gris Plata	350
0415920	Ciego	Gris Plata	250

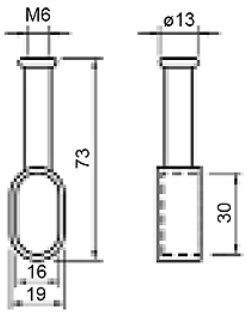

ÁNGULO



CÓDIGO	TIPO	ACABADO	
0415936	Ángulo	Gris Plata	125

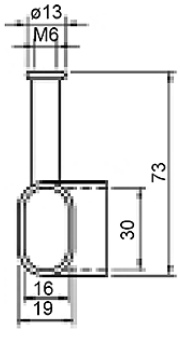

SOPORTE BARRA TECHO NYLON 30



LATERAL

CÓDIGO	MANO	ACABADO	
0409026	Derecha	Gris Plata	100
0409126	Izquierda	Gris Plata	100

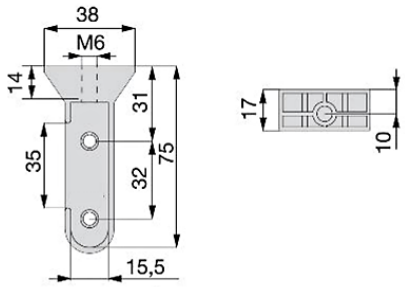



CENTRAL

CÓDIGO	ACABADO	
0409226	Gris Plata	100

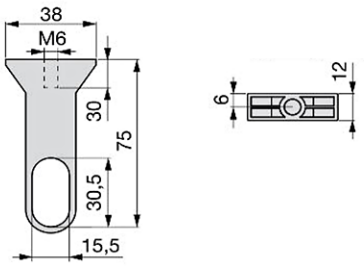



ÁNGULO

CÓDIGO	ACABADO	
0409426	Gris Plata	100

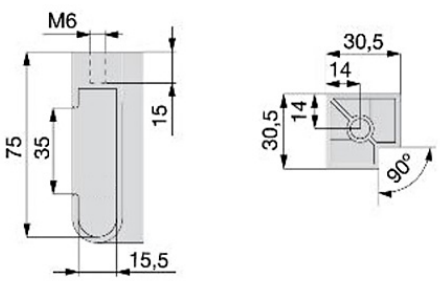

BARRA STOR REDONDA

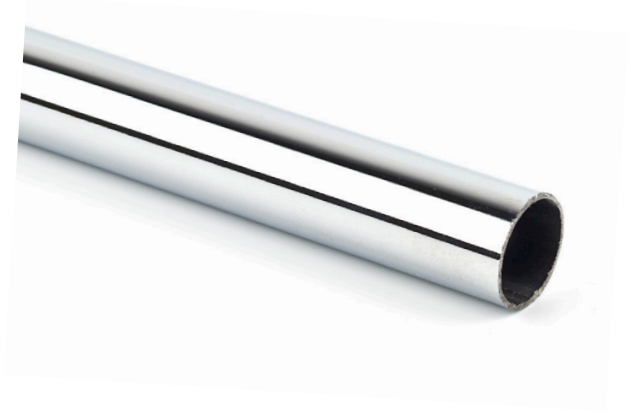

CÓDIGO	Ø	E	L	ACABADO	
0851012	12	0,8	4.000	Cromado	10
0851016	16	0,8	4.000	Cromado	10
0851019	19	0,8	4.000	Cromado	10
0851025	25	0,8	4.000	Cromado	10

SOPORTE PARA BARRA STOR



CÓDIGO	Ø	ACABADO	
0403012	12	Niquelado	200
0403016	16	Niquelado	100
0403019	19	Niquelado	100
0403025	25	Niquelado	100

SOPORTE PARA BARRA STOR TECHO



CÓDIGO	TIPO	Ø	ACABADO	
0403512	Pasante	12	Niquelado	100
0403516	Pasante	16	Niquelado	100
0403519	Pasante	19	Niquelado	100
0403525	Pasante	25	Niquelado	100
0403912	Ciego	12	Niquelado	100
0403916	Ciego	16	Niquelado	100
0403919	Ciego	19	Niquelado	100
0403925	Ciego	25	Niquelado	100

COLGADOR EXTENSIBLE REFORZADO



CÓDIGO	L	ACABADO	
2508607	350	Niquelado	50

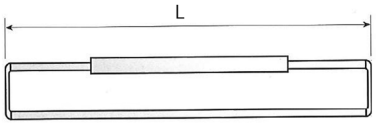

COLGADOR EXTENSIBLE SIMPLE



CÓDIGO	L	ACABADO	
2509025	250	Niquelado	10
2509030	300	Niquelado	10
2509035	350	Niquelado	10
2509040	400	Niquelado	10
2509045	450	Niquelado	10
2509050	500	Niquelado	10

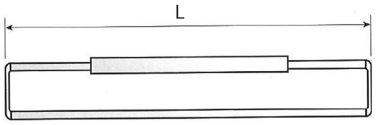

COLGADOR EXTENSIBLE

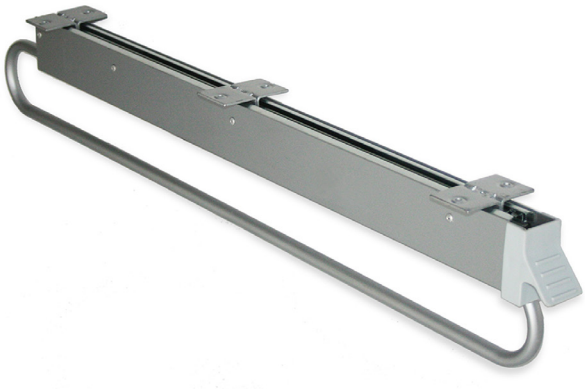

CÓDIGO	L	ACABADO	
2509826	800	Gris Plata	1

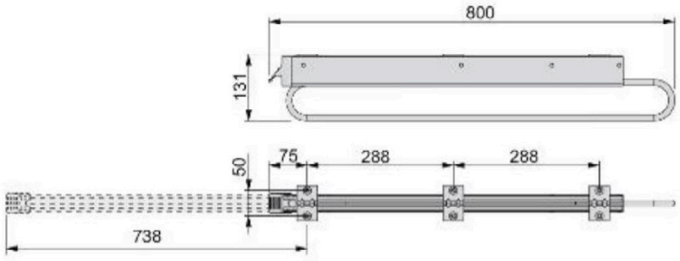

COLGADOR ORIGINAL SERVETTO



CÓDIGO	L	ACABADO	
5251007	63-102	Cromado	6
5251107	77-120	Cromado	6

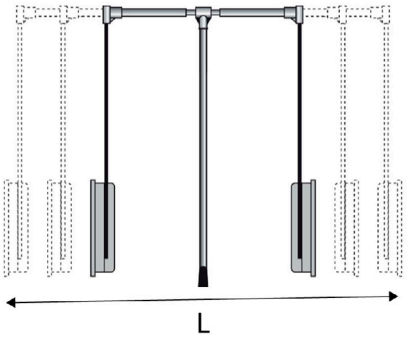

COLGADOR SUBE/BAJA



CÓDIGO	L	ACABADO	
5250086	60-83	Gris Plata	6
5250186	83-115	Gris Plata	6

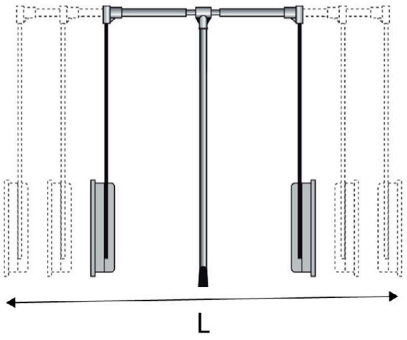

DISTANCIADOR NEGRO COLGADOR SERVETTO



CÓDIGO	G	ACABADO	
5251953	20	Negro	50

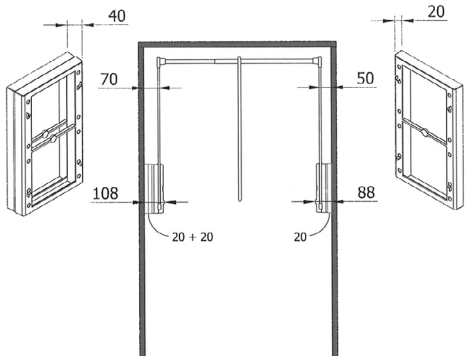

ZAPATERO EXTENSIBLE



CÓDIGO	L	ACABADO	
5254007	41-83	Cromado	6
5254107	83-113	Cromado	6

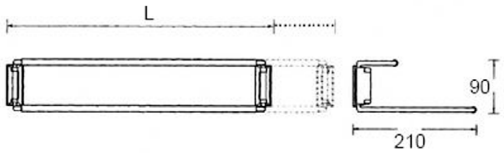

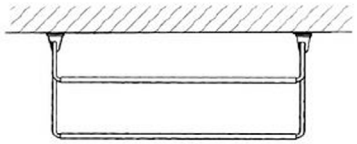

ZAPATERO EXTENSIBLE REGULABLE



CÓDIGO	L	ACABADO	
GR9008916	400-600	Cromado	1
GR9008816	600-1000	Cromado	4

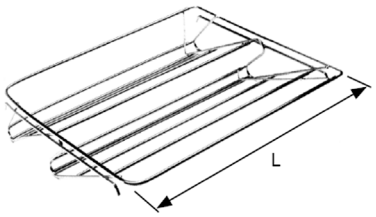

ZAPATERO ABATIBLE 2 BALDAS

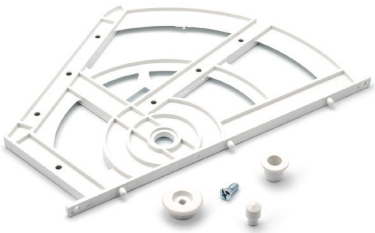

CÓDIGO	ACABADO	
5255251	Blanco	50

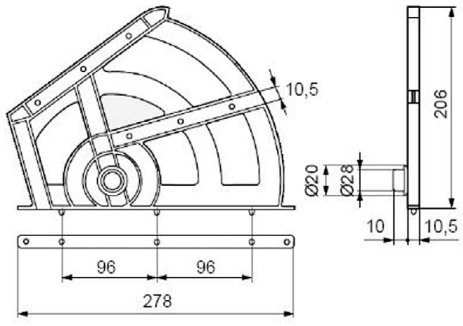

PANTALONERO EXTRAÍBLE 11 PERCHAS



CÓDIGO	L	ACABADO	
5439023	470	Cromado	5

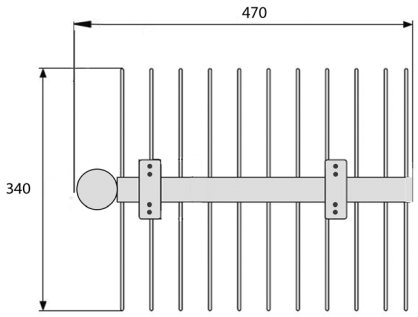

PANTALONERO EXTENSIBLE NEXT



CÓDIGO	L	ACABADO	
5253726	600 / 1000	Gris Plata	1

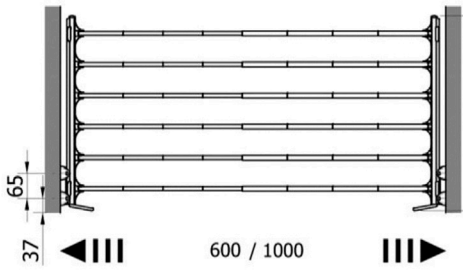

PACK 6 VARILLAS ADHESIVAS MALETERO



CÓDIGO	L	ACABADO	
GR8100227	450	Inoxidable	1

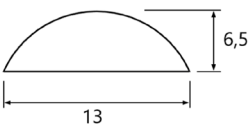

ACCESORIOS PARA ARMARIOS DYNAMIC

- *Disponibilidad en acabados grafito y moka.*
- *Bastidor de aluminio con guía oculta de extracción total con amortiguación.*
- *El bastidor permite regulación en anchura para los diferentes huecos de armario: 600/660 - 700/760 - 800/860 - 900/960.*
- *Disponible una amplia variedad de accesorios para adaptar al bastidor: zapatero, pantalonero, cajón metálico, cesto de aluminio o mimbre.*

SLOWMOTION





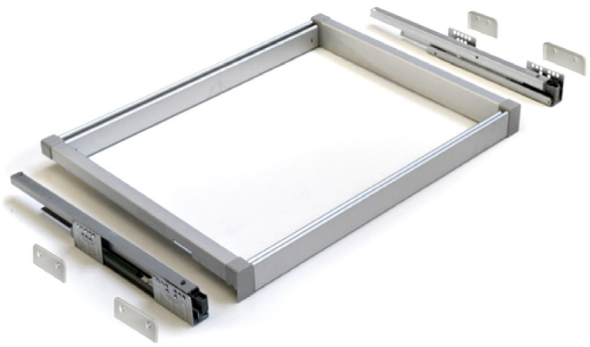

BASTIDOR ALUMINIO AMORTIGUADO DYNAMIC

CÓDIGO	L	ACABADO	
GR9014406	600 - 660	Gris Plata	1
GR9014407	700 - 760	Gris Plata	1
GR9014408	800 - 860	Gris Plata	1
GR9014409	900 - 960	Gris Plata	1

* Consultar disponibilidad en acabado grafito y moka.



VARILLA PANTALONERO PARA BASTIDOR

CÓDIGO	L	ACABADO	
GR9014424	460	Gris Plata	20

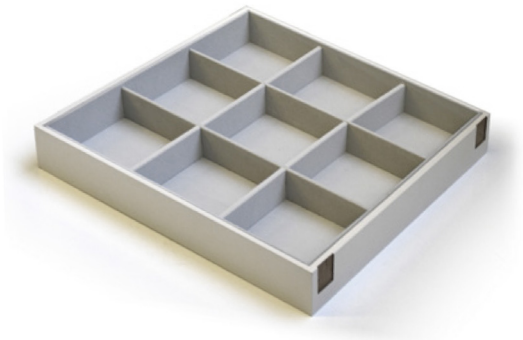

ORGANIZADOR PARA BASTIDOR

CÓDIGO	L	ACABADO	
GR9014430	600	Gris Plata	1
GR9016470	700	Gris Plata	1
GR9016480	800	Gris Plata	1
GR9016424	900	Gris Plata	1

ACCESORIOS PARA ARMARIOS DYNAMIC



Varillas pantalonero y cajón metal + bastidor.



Pantalonero y bandeja + bastidor.



Zapatero + bastidor.



Cesto mimbre + bastidor.



Cesto mimbre/aluminio + bastidor.



Cesto aluminio + bastidor.



Organizador + bastidor.

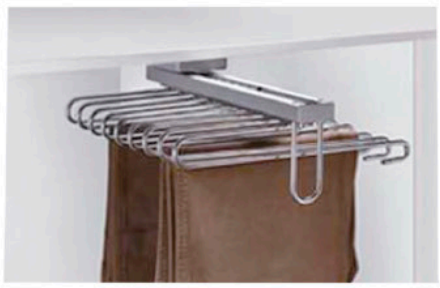

Pantalonero extraíble.



Pantalonero lateral extraíble.



Colgador perchas extraíble.

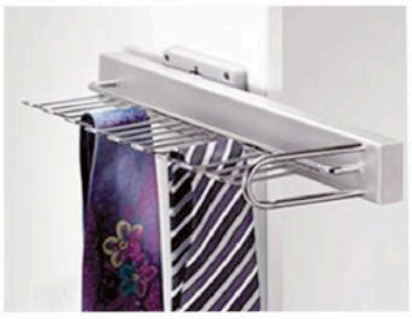

Corbatero lateral extraíble.



Cinturonero extraíble.

OTROS ACCESORIOS PARA ARMARIOS





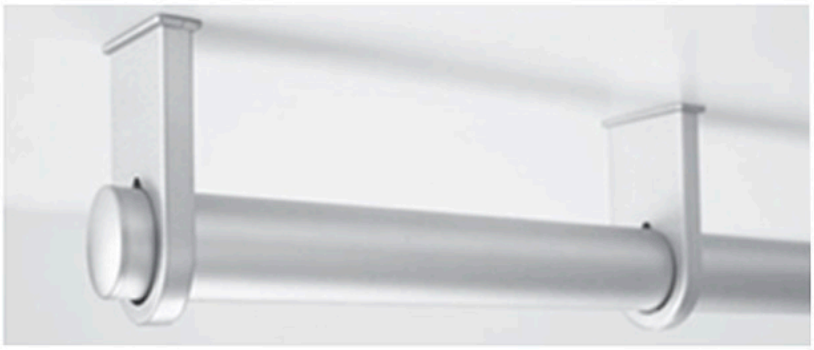


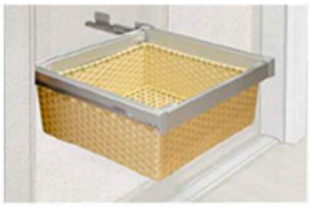







06 SISTEMAS DE ENSAMBLAJE



UNIONES MINI OMM

EXCÉNTRICAS Ø12, Ø15, Ø25, Ø35

ENGANCHES OCULTOS

ENGANCHES ITALY TIPO ÉMBOLO

ENGANCHE ESTANTE RASANT / CLOCK / UX

ENGANCHES PARA LARGUEROS

ENGANCHES PARA TRASERAS

ENGANCHES ANGULARES DE SUPERFÍCIE

ENGANCHES UNIÓN ENCIMERAS

ENGANCHES SUSPENDIDOS PUSH FIT

ENGANCHE SERIE GN111





MADE IN ITALY

CÓDIGO	ARTÍCULO	ESPESOR	ACABADO	
OM1052214	Émbolo	10 o más	Zincado	5.000
OM1052414	Perno	--	Zincado	5.000
OM1053314	Prisionero	--	Bruñido	1.000
OM1056315	Tapón A	--	Niquelado	5.000
OM1056415	Tapón B	--	Niquelado	5.000

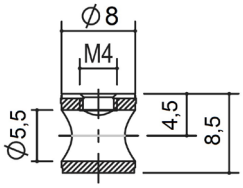

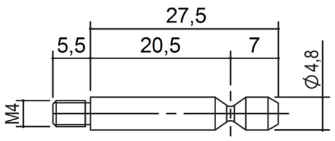

Tapón A

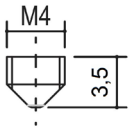

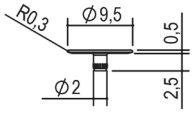

Tapón B

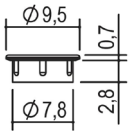

ENGANCHE SERIE GN150





MADE IN ITALY

CÓDIGO	ARTÍCULO	ESPESOR	A	B	ACABADO	
OM1051714	Émbolo	19 o más	9	14,5	Zincado	2.000
OM1051814	Émbolo	25 o más	12,5	21,5	Zincado	2.000
OM1052514	Perno	--	--	--	Zincado	2.000
OM1057314	Perno doble	--	--	--	Zincado	1.000
OM1053414	Prisionero	--	--	--	Bruñido	1.000
OM1053815	Tapón	--	--	--	Niquelado	5.000

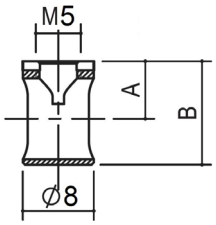

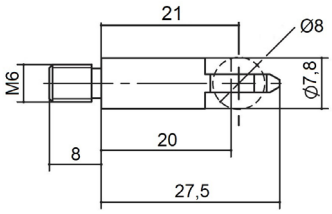

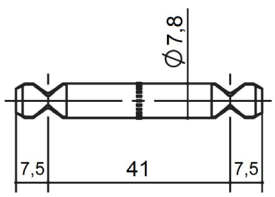

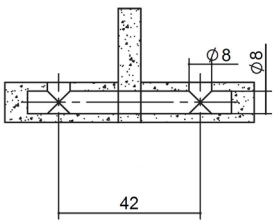

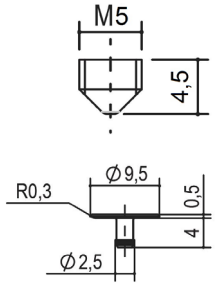

ENGANCHE SERIE GN452



CÓDIGO	ARTÍCULO	ESPESOR	ACABADO	
OM9036410	Soporte	16 o más	Gris	1.000
OM9036514	Tornillo Euro	--	Zincado	1.000
OM9036614	Tornillo Liso	--	Zincado	1.000

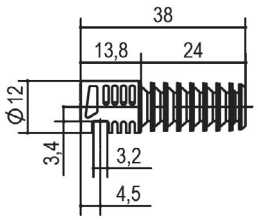

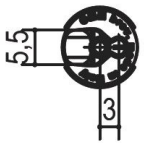

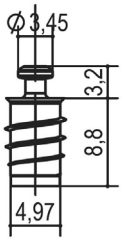

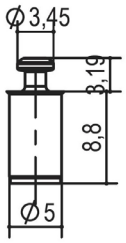

ENGANCHE SERIE GN401

CÓDIGO	ARTÍCULO	ESPESOR	ACABADO	
OM9035310	Soporte	16 o más	Gris	1.000
OM9035514	Tornillo	--	Zincado	1.000



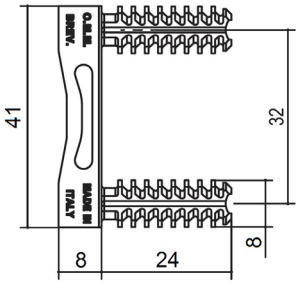

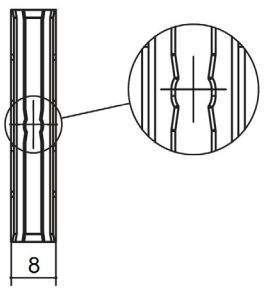

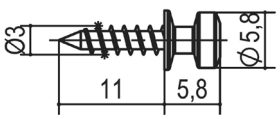

EXCÉNTRICA 15 DENTADA



CÓDIGO	ESPESOR	AP	A	ACABADO	
4301201	12	10	6,00	Zincado	2.000
4301207	12	10	6,00	Niquelado	2.000
4301601	16	12	7,75	Zincado	2.000
4301607	16	12	7,75	Niquelado	2.000
4301901	19	13,5	9,30	Zincado	2.500
4301907	19	13,5	9,30	Niquelado	2.000
4302201	22	16	11,00	Zincado	2.500
4302207	22	16	11,00	Niquelado	2.500
4302501	25	17,5	12,50	Zincado	2.500
4302507	25	17,5	12,50	Niquelado	2.500
4302801	28/30	19	14,50	Zincado	1.250
4302807	28/30	19	14,50	Niquelado	1.250

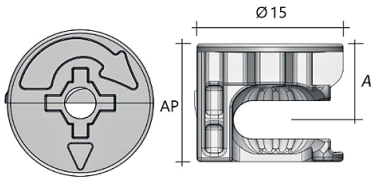

EXCÉNTRICA 15 REFORZADA



CÓDIGO	ESPESOR	AP	A	ACABADO	
4325101	16	12,5	8,00	Zincado	2.000
4325301	19	14	9,00	Zincado	2.500
4325107	16	12,5	8,00	Niquelado	2.500
4325307	19	14	9,00	Niquelado	2.500

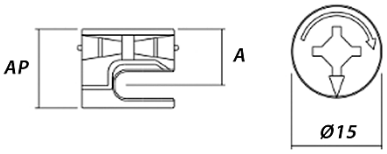

EXCÉNTRICA 15 EXTRA TOP



CÓDIGO	ESPESOR	AP	A	ACABADO	
4321601	16	12,5	8,00	Zincado	2.500
4321901	19	14	9,00	Zincado	2.500
4321607	16	12,5	8,00	Niquelado	2.500
4321907	19	14	9,00	Niquelado	2.500

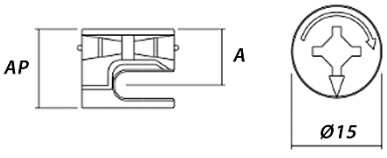

EXCÉNTRICA 12



CÓDIGO	ESPESOR	MODELO	ACABADO	
4300500	13	Sin Reborde	Zincado	2.500
4300511	13	Con Reborde	Zincado	2.500

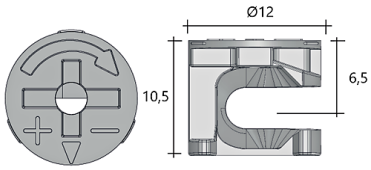

PERNO FILETATO

CÓDIGO	R	L	ACABADO	
4312234	M-6	34	Zincado	2.500
4312434	Ø6	34	Zincado	2.500



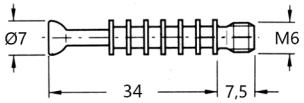



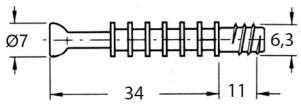

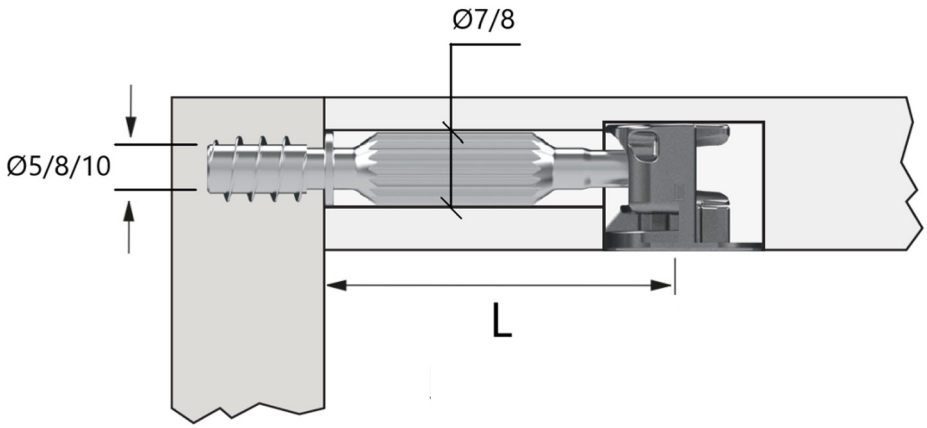

PERNO LISO

CÓDIGO	R	L	ACABADO	
4310034	M-6	34	Zincado	2.000
4310234	Ø6	34	Zincado	2.000





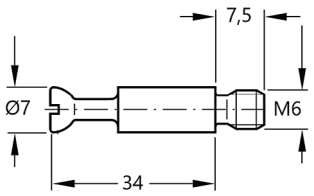

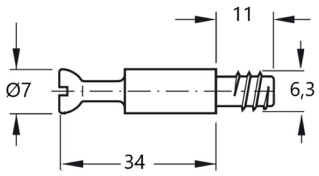

PERNO PLÁSTICO

CÓDIGO	R	L	L1	ACABADO	
4311634	M-6	34	11	Zincado / Negro	4.000
4311834	Ø6	34	11	ZIncado / Negro	1.000
4311824	Ø6	34	8	Zincado / Negro	4.000
4311624	M-6	24	8,5	Zincado / Negro	1.000
4311817	Ø6	24	8,5	Zincado / Negro	5.000





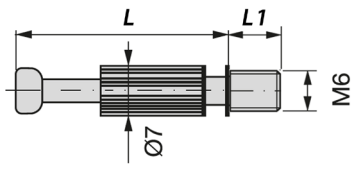

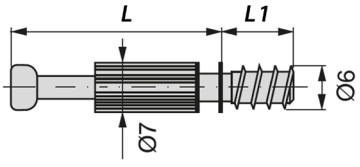

PERNO ESTIRABLE LIGHT



CÓDIGO	Ø	L	ACABADO	
4313024	8	24	Zincado / Azul	1.000
4313034	8	34	Zincado / Azul	1.000
4313124	10	24	Zincado / Azul	1.000
4313134	10	34	Zincado / Azul	1.000

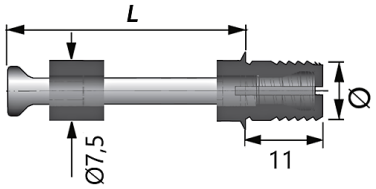

PERNO ESTIRABLE CAMISA



CÓDIGO	Ø	L	ACABADO	
4399220	8	24	Zincado / Azul	2.500
4399221	8	34	Zincado / Azul	2.500

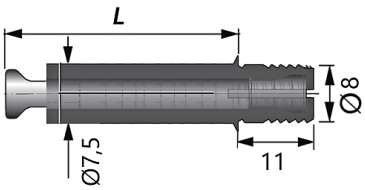

PERNO ESTIRABLE ROSCA METAL



CÓDIGO	Ø	L	ACABADO	
4313508	8	34	Zincado / Negro	1.000
4313510	10	34	Zincado / Negro	1.000

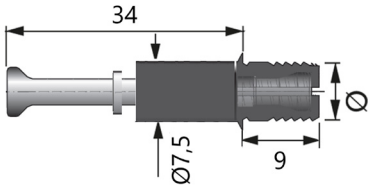

Con mecanización estándar, este perno consigue la máxima fuerza, comparable al uso de tuercas de embutir. Sus diámetros 8 y 10 permiten su aplicación en todo el rango de espesores de tablero.

Sistema patentado.

PERNO DOBLE SIN ARANDELA



CÓDIGO	L1	E	ACABADO	
4315234	34	16	Zincado	500
4315434	34	19	Zincado	500
4315224	24	16	Zincado	500
4315424	24	19	Zincado	500

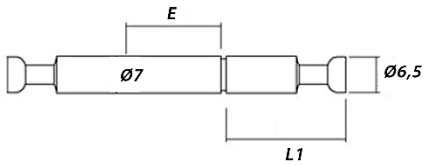

PERNO DOBLE CON ARANDELA



CÓDIGO	L1	L	E	ACABADO	
4316234	34	84	16	Zincado	1.000
4316434	34	87	19	Zincado	1.000
4316224	24	64	16	Zincado	1.000
4316424	24	67	19	Zincado	1.000

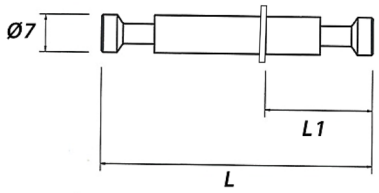

PERNO DOBLE SIN PARTIDOR



CÓDIGO	L	ACABADO	
4315834	68	Zincado	1.000

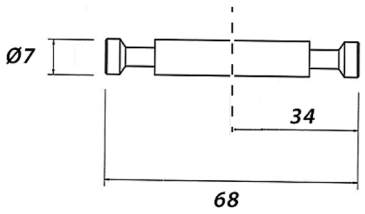

PERNO ARTICULADO





CÓDIGO	MODELO	ACABADO	
4317444	Simple	Zincado	1.000
4317844	Doble	Zincado	250

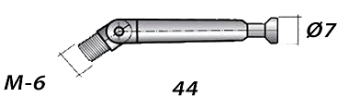

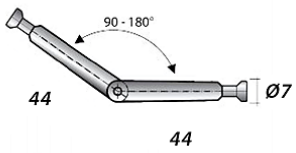

TAPA EXCÉNTRICA 15



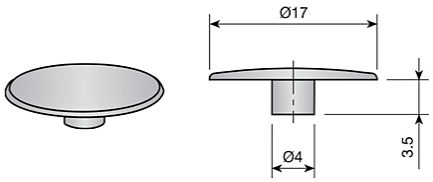

CÓDIGO	ACABADO	
4329007	Zamak	1.000
4329051	Blanco	5.000
4329052	Marrón	5.000
4329053	Negro	5.000
4329054	Roble	5.000
4329086	Gris Aluminio	5.000
4329089	Gris Oscuro	5.000

TAPA AGUJERO 15



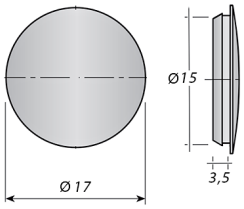

CÓDIGO	ACABADO	
7515007	Zamak	3.000
7515051	Blanco	2.500
7515052	Marrón	2.500
7515053	Negro	2.500
7515054	Roble claro	2.500
7515086	Gris aluminio	2.500
7515089	Gris oscuro	2.000

TAPÓN ADHESIVO Ø20



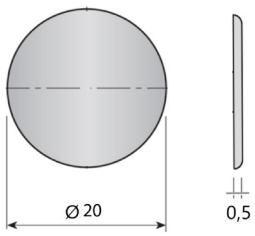

CÓDIGO	ACABADO	
7552005	Aluminio plata	900
7552001	Blanco	900
7552046	Negro	900
7552049	Nogal	900
7552053	Wengue	900
7552020	Gris medio	900
7552007	Gris	900

EXCÉNTRICA 25 FILETATO



CÓDIGO	E	ACABADO	
4332501	16 o más	Zincado	500

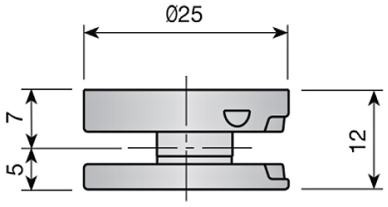

PERNO FILETATO 25



CÓDIGO	R	ACABADO	
4333001	M-6	Zincado	500

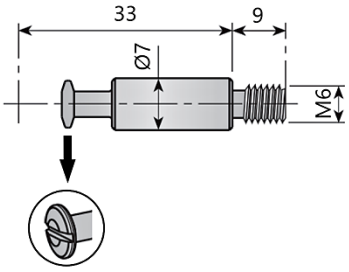

PERNO DOBLE FILETATO 25



CÓDIGO	ACABADO	
4333601	Zincado	500

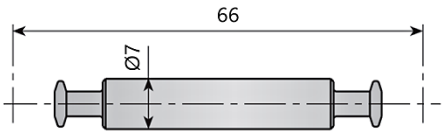

PERNO ÁNGULO 90º FILETATO 25



CÓDIGO	ACABADO	
4333801	Zincado	500

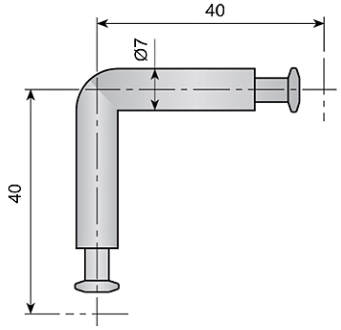

TAPA EXCÉNTRICA 25



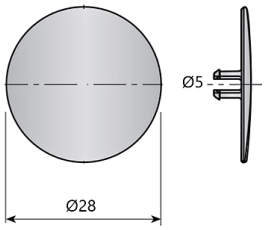

CÓDIGO	ACABADO	
4333907	Niquelado	1.000

TAPA AGUJERO 25



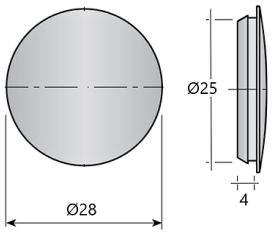

CÓDIGO	ACABADO	
7525007	Niquelado	1.000
7525051	Blanco	2.000
7525052	Marrón	2.000
7525053	Negro	2.000
7525054	Roble	2.000
7525086	Aluminio	2.000
7525088	Gris	2.000

TAPÓN ADHESIVO Ø30



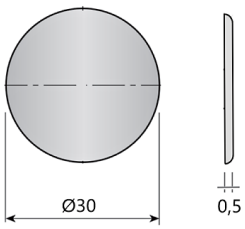

CÓDIGO	ACABADO	
7553001	Blanco	480
7553017	Cerezo	480
7553023	Wengué	480
7553041	Gris	480
7553062	Gris claro	480
7553091	Téxtil	480

EXCÉNTRICA 35 FILETATO



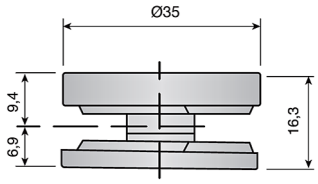



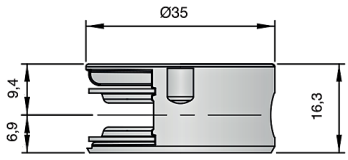

CÓDIGO	ACABADO	
4330001	Zamak / Zincado	250
4330486	Acero / Gris	250

PERNO FILETATO 35



CÓDIGO	R	DC	LR	ACABADO	
4330501	M-6	35	9	Zincado	500
4330601	M-6	55	9	Zincado	500
4330701	M-8	35	11	Zincado	500
4330801	M-8	55	11	Zincado	500

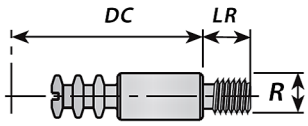

PERNO DOBLE E INTERMEDIO FILETATO 35



CÓDIGO	DC	DC1	ACABADO	
4331101	70	35	Zincado	500
4331201		89-94	Zincado	500

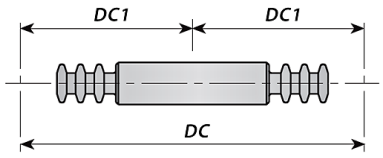

PERNO ÁNGULO 90º FILETATO 35



CÓDIGO	ACABADO	
4331301	Zincado	500

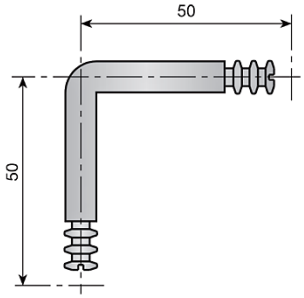

TAPA EXCÉNTRICA 35 FILETATO



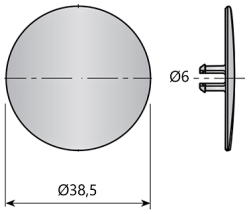

CÓDIGO	ACABADO	
4331907	Niquelado	1.000
4331651	Blanco	1.000
4331652	Marrón	1.000
4331653	Negro	1.000
4331686	Aluminio	1.000
4331669	Roble	1.000
4331681	Hueso	1.000

TAPA AGUJERO 35



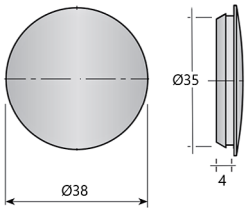

CÓDIGO	ACABADO	
7535007	Niquelado	1.000
7535051	Blanco	1.000
7535052	Marrón	1.000
7535053	Negro	1.000
7535074	Aluminio	1.000
7535089	Roble	1.000
7535087	Hueso	1.000

TAPÓN ADHESIVO Ø40



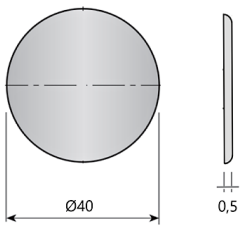

CÓDIGO	ACABADO	
7554001	Blanco	180
7554014	Roble	180
7554025	Negro	180
7554048	Roble	180
7554062	Gris claro	180
7554074	Marrón	180

PEANUT

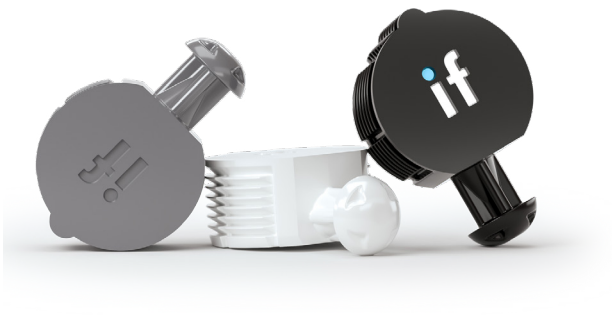

PEANUT 1

CÓDIGO	ACABADO	
3775151	Blanco RAL 9010	1.000
3775188	Gris RAL 9023	1.000
3775186	Gris Metálico RAL 7047	1.000
3775187	Gris Claro RAL 9003	1.000
3775153	Negro RAL 9005	1.000
3775152	Marrón Oscuro RAL 8007	1.000
3775198	Moka RAL 1011	1.000
3775154	Beige RAL 1013	1.000

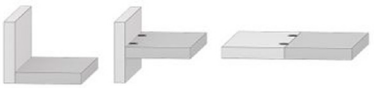

if making strong connections

El agujero de 5 mm se debe mecanizar primero

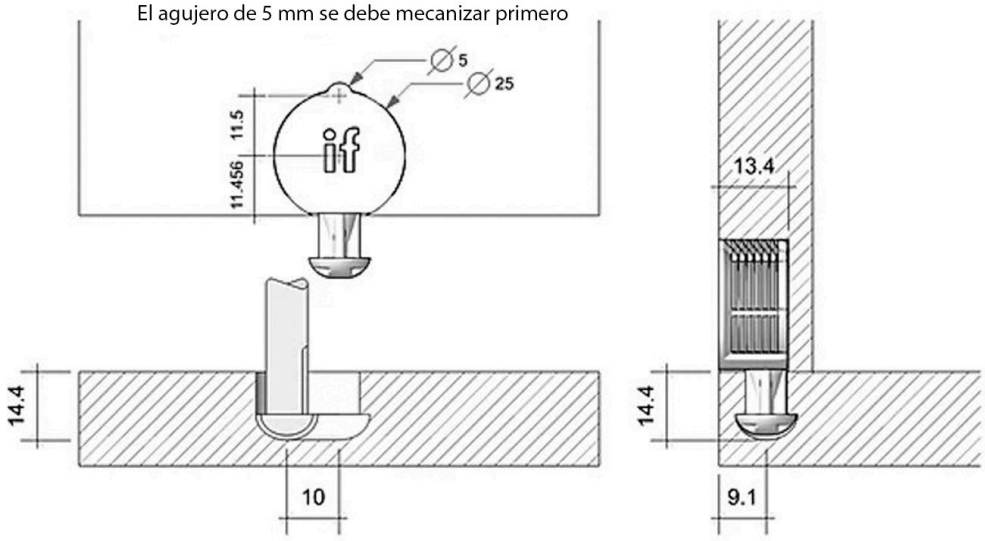

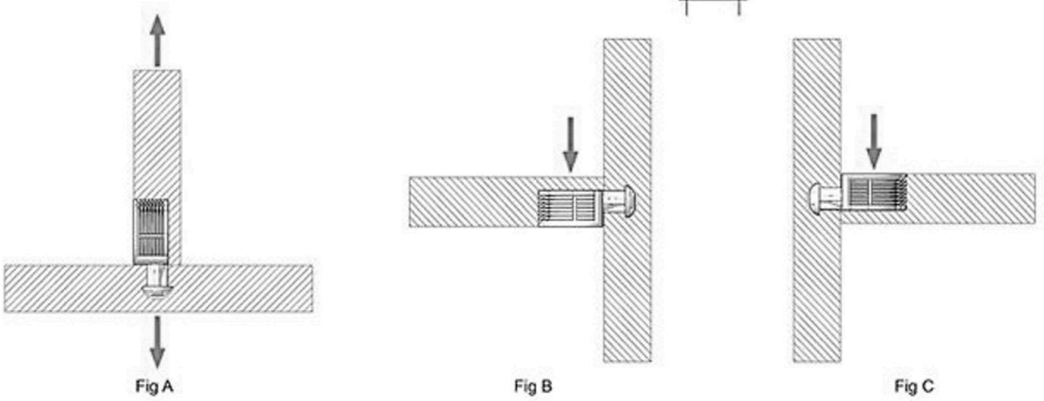

Fig A Fig B Fig C

MATERIAL	FIG. A	FIG. B	FIG. C
Aglomerado 18 mm.	1.350 N	1.200 N	650 N
DM 18 mm.	3.000 N	1.350 N	950 N

BROCAS PARA PEANUTS

CÓDIGO	Ø	
3775910	Ø 25 para Peanut 1	1
3775920	Ø 5 para Peanut 1, 2 y 3	1
3775930	Bocallave para Peanut 1, 2 y 3	1

3775910



3775920



3775930



Mecanización para cuerpo Peanut 1.

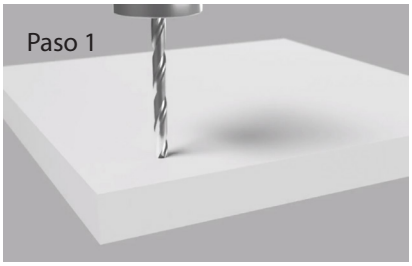

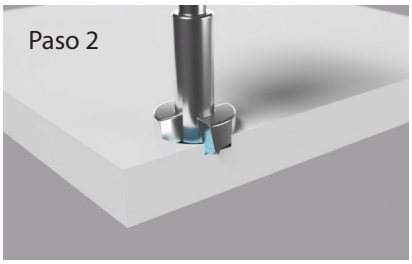

Mecanización para cuerpo Peanut 1, 2 y 3.

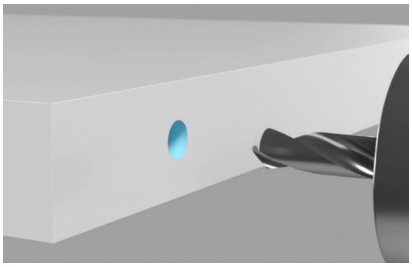

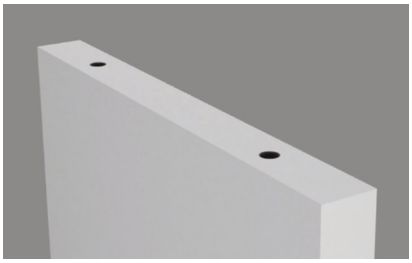

Mecanización para "perno" Peanut 1, 2 y 3.

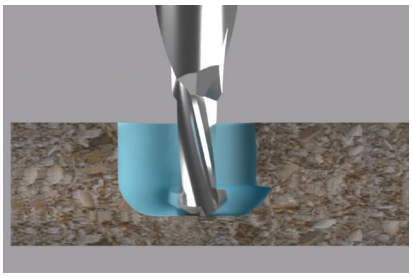

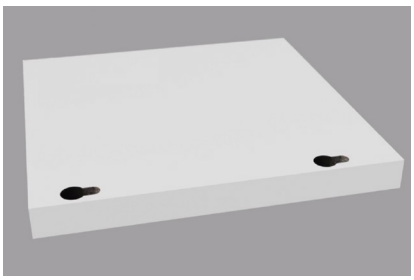

PEANUT

Peanut 2 y 3, las mejores conexiones invisibles: sencillas, fuertes y prácticas.
Ideales para Flat Pack.

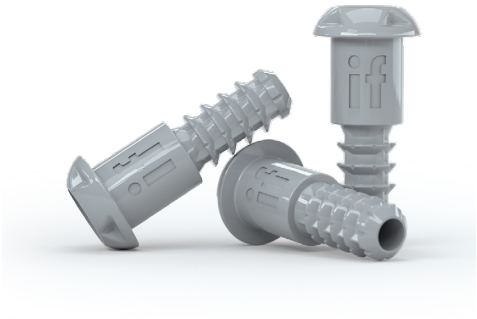

making strong connections

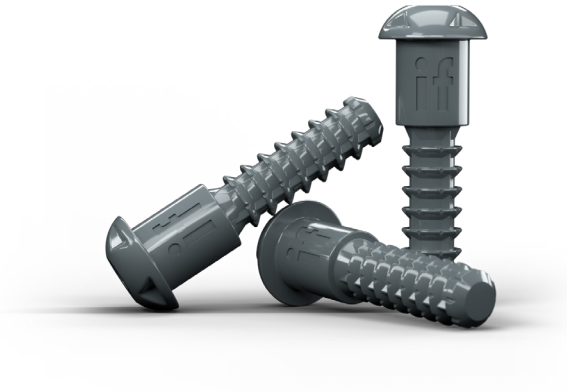

PEANUT 2

CÓDIGO	ACABADO	
3775202	Gris	1.250

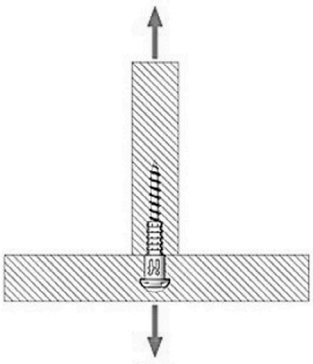

Fig A

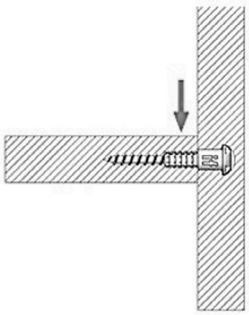

Fig B

PEANUT 3

CÓDIGO	ACABADO	
3775303	Gris	1.000

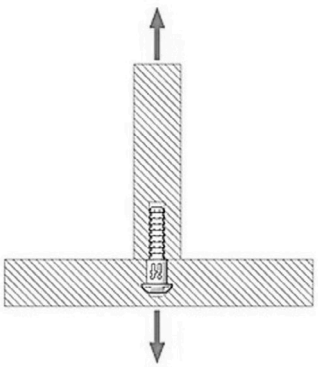

Fig A

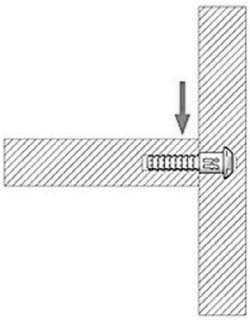

Fig B

ARTICULO	MATERIAL	FIG. A		FIG. B	
PEANUT 2	Aglomerado 18 mm.	1.350 N		1.200 N	
	DM 18 mm.	3.000 N		1.350 N	
PEANUT 3	Aglomerado 18 mm.	Con cola	Sin cola	Con cola	Sin cola
		1.800 N	900 N	1.100 N	1.100 N

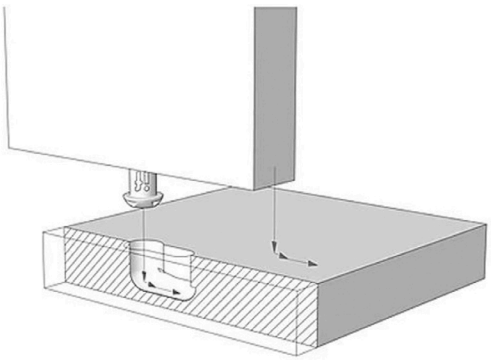

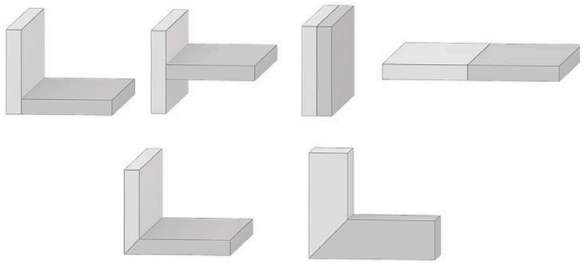

Para paneles pequeños basta con perforar con la broca hasta 14,3 mm. y luego recorrer 10 mm. en horizontal.

En la mecanización estándar *(en la imagen)* la broca desciende primero 13,4mm y luego hace un codo descendiendo otros 0,9mm a lo largo de 5 mm. para seguir con los 10mm horizontales.

Para grandes paneles, la primera perforación será de 12,2 mm. y el codo llegará a 14,3 a lo largo de 10 mm., seguidos de los 10 mm.

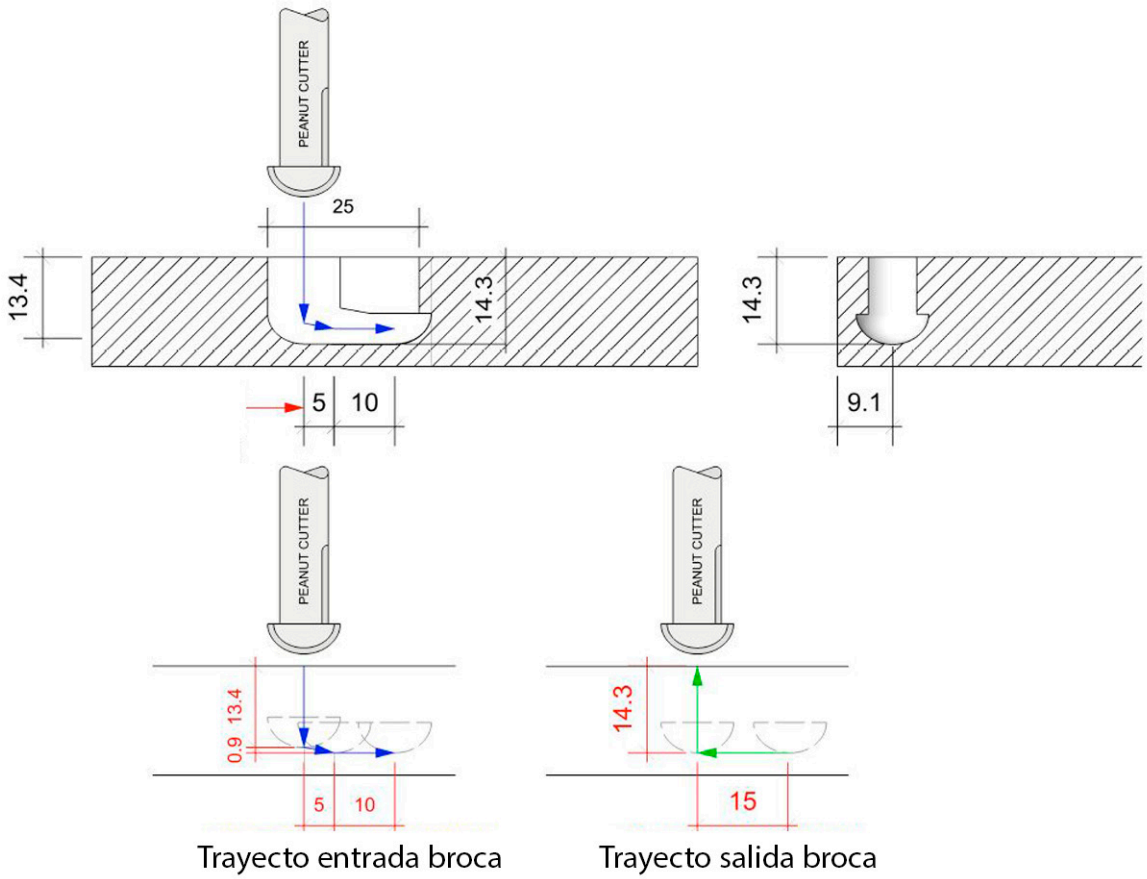

Trayecto entrada broca Trayecto salida broca

ENGANCHE BLU

CÓDIGO	ARTÍCULO	L	DC	P	Ø1	Ø	ACABADO	
3770008	Blu 8	40	32	10	5	8	Azul	2.000
3770012	Blu 12	42	34	13	6	12	Azul	1.500



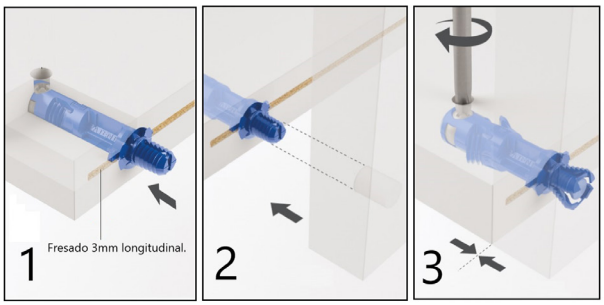

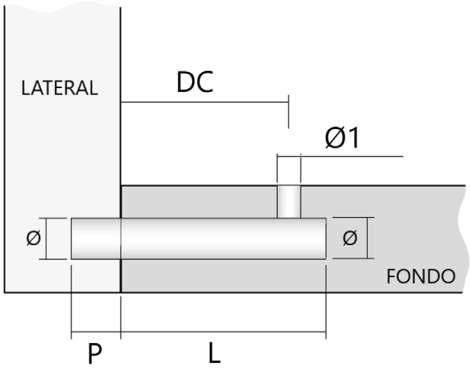

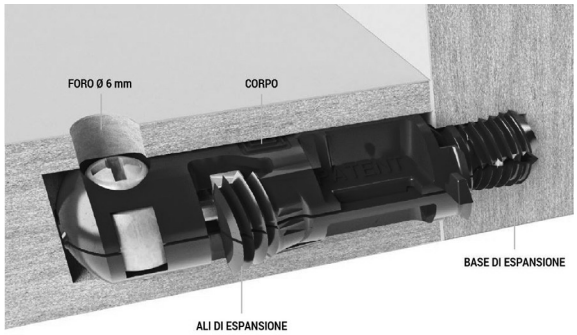

ENGANCHE TARGET

CÓDIGO	ARTÍCULO	Ø	L	E	L1	ACABADO	
3771010	Cuerpo	10	37,5			Zincado	1.000
3771012	Cuerpo	12	34,3			Zincado	1.000
3771516	Tornillo		12	16	7,5	Zincado	2.000
3771616	Tornillo		13	18	8,5	Zincado	2.000
3771618	Tornillo		16,5	25	12	Zincado	2.000



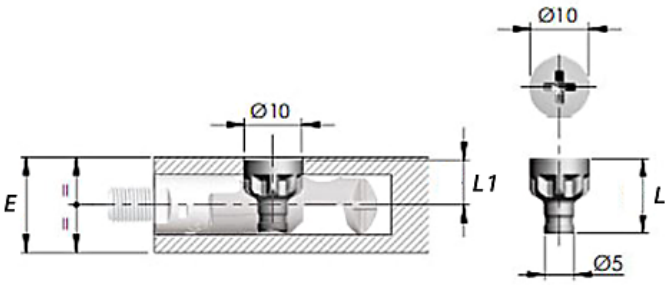



CUERPO ENGANCHE ITALIANO Ø10



CÓDIGO	ESPESOR	AP	A	ACABADO	
3741601	16	13	8	Zincado	2.500
3741603	16	13	8	Pavonado	2.500
3741901	19	14	9	Zincado	2.500
3741903	19	14	9	Pavonado	2.500

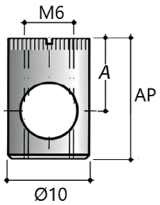

PERNO ENGANCHE ITALIANO Ø10





CÓDIGO	MODELO	L1	L	R	ACABADO	
3742001	Simple	18,5	33,5	M-6	Zincado	2.000
3742011	Simple	20	35	M-6	Zincado	2.000
3742101	Simple	30	45	M-6	Zincado	2.000
3742301	Simple	20	37	Ø6,3	Zincado	2.000
3742507	Doble	42	62		Zincado	1.000
3742601	Articulado				Zincado	2.000

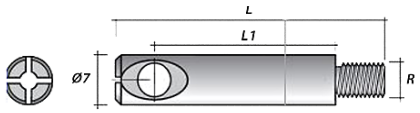

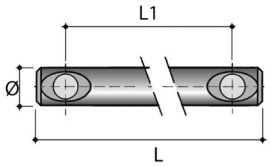

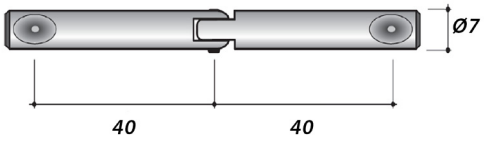

TORNILLO ENGANCHE ITALIANO Ø10



CÓDIGO	CABEZA	ACABADO	
3742801	Phillips	Zincado	5.000
3742803	Phillips	Pavonado	5.000
3742901	Allen	Zincado	5.000
3742903	Allen	Pavonado	5.000



CUERPO ENGANCHE ITALIANO Ø15

CÓDIGO	ACABADO	
3746001	Zincado	2.000



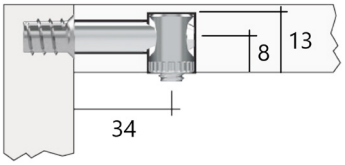

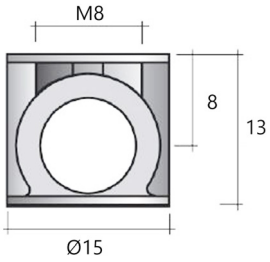

PERNO ENGANCHE ITALIANO Ø15

CÓDIGO	ACABADO	
3746501	Zincado	1.000



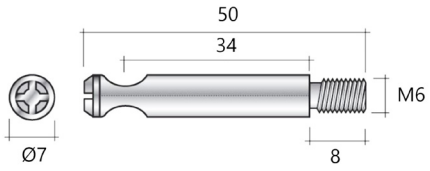

TORNILLO ENGANCHE ITALIANO Ø15

CÓDIGO	ACABADO	
3747301	Zincado	5.000



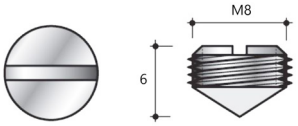

ENGANCHE TIPO TAB





CÓDIGO	ARTÍCULO	E	Ø	AP	DC	ACABADO	
3766107	Enganche	19			9	Niquelado	1.000
3766118	Conector	19	18	14,2	8	Blanco	1.000
3766150	Conector	19	20	14	9	Blanco	1.000
3766307	Enganche	25			13	Niquelado	1.000
3766318	Conector	25	18	18,4	8	Blanco	1.000
3766350	Conector	25	20	17,6	9	Blanco	1.000
3766407	Enganche	30			14,5	Niquelado	1.000
3766418	Conector	30	18	20	8	Blanco	1.000
3766450	Conector	30	20	20,3	9	Blanco	1.000

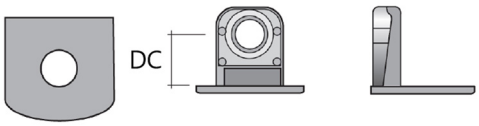

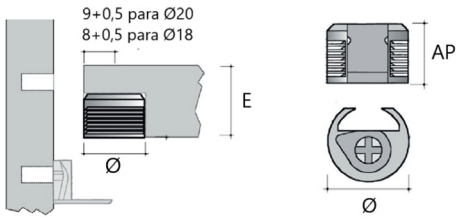

ENGANCHE TIPO UNIBLOCK





CÓDIGO	ARTÍCULO	E	Ø	ACABADO	
3762007	Enganche	19		Niquelado	1.250
3762618	Conector	19	18	Gris	2.500
3762620	Conector	19	20	Gris	2.500

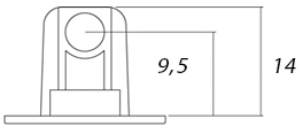



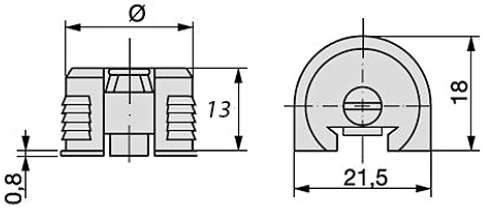

ENGANCHE TIPO PK2





CÓDIGO	PIEZA	E	ACABADO	
3733107	Enganche	19	Niquelado	2.500
3733119	Conector	19	Gris	2.500

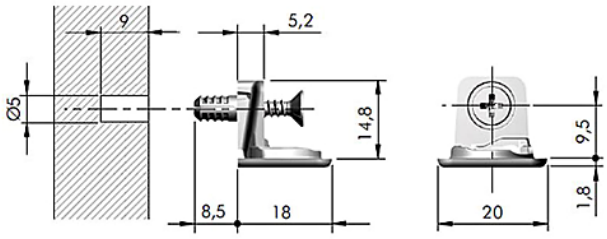

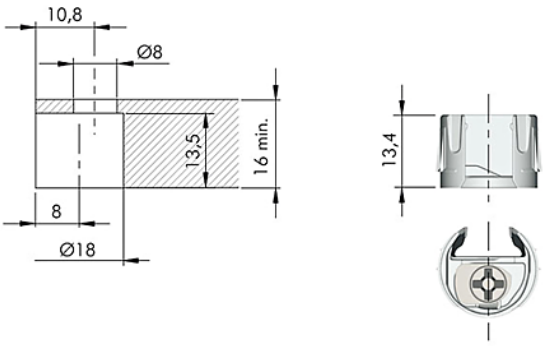

ENGANCHE TIPO RASANT





CÓDIGO	PIEZA	Ø	E	AP	ACABADO	
3720251	Conector	20	16	12,5	Blanco	3.000
3720252	Conector	20	16	12,5	Marrón	3.000
3720086	Conector	20	16	12,5	Aluminio	3.000
3721401	Perno	5x8			Zincado	5.000
3721701	Perno	3x11			Zincado	5.000

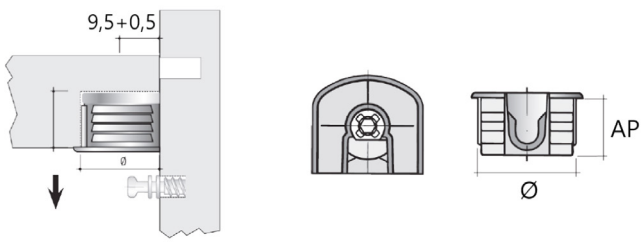

ENGANCHE TIPO UX ZAMAK



CÓDIGO	ESPESOR	ALTURA	ACABADO	
3715007	16	13	Niquelado	500
3715207	18	14	Niquelado	500
3715407	20	15	Niquelado	500
3715607	25	17,5	Niquelado	500
3715807	30	20,5	Niquelado	500

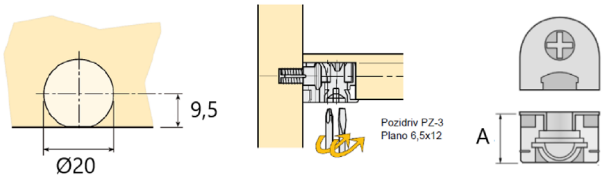

ENGANCHE TIPO UX PLÁSTICO



CÓDIGO	ESPESOR	ALTURA	ACABADO	
3711620	16	13	Negro / Cromado	2.000
3711651	16	13	Blanco	2.000
3711652	16	13	Marrón	2.000
3711653	16	13	Negro	2.000
3711677	16	13	Roble / Avellana	2.000
3711686	16	13	Gris	2.000
3711920	19	15	Negro / Cromado	2.000
3711951	19	15	Blanco	2.000
3713051	30	20,5	Blanco	2.000

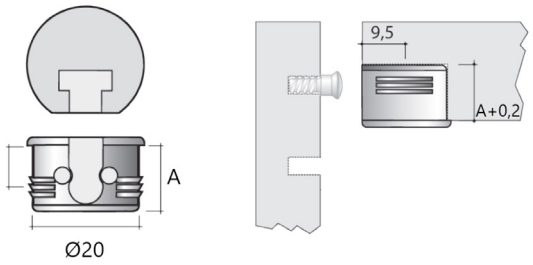

TORNILLOS ENGANCHE TIPO UX



CÓDIGO	FIJACIÓN	Ø	L	ACABADO	
3718309	Rosca madera	3	9	Zincado	5.000
3718311	Rosca madera	3	11	Zincado	5.000
3718314	Rosca madera	3	14	Zincado	5.000
3718507	Rosca madera	5	7	Zincado	5.000
3718510	Rosca madera	5	10	Zincado	4.000
3718513	Rosca madera	5	13	Zincado	5.000
3718808	Rosca métrica	M-4	8	Zincado	2.000
3718708	Expandible	5	8	Negro	5.000

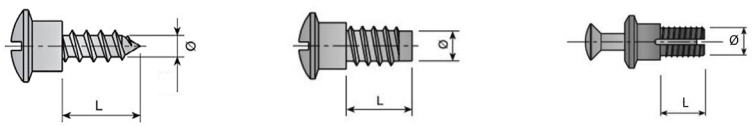

ENGANCHE MAORI





CÓDIGO	PIEZA	ESPESOR	ACABADO	
3764107	Enganche	19	Niquelado	5.000
3764150	Conector	19	Blanco	5.000

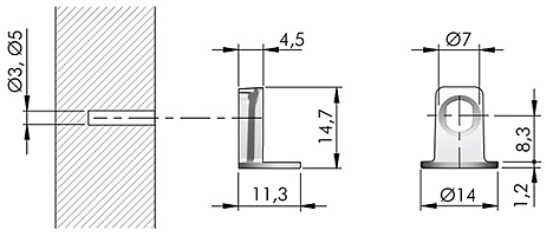

ENGANCHE UNICO



CÓDIGO	ESPESOR	ALTURA	Ø	ACABADO	
3728007	15 o más	12	15	Niquelado	2.000

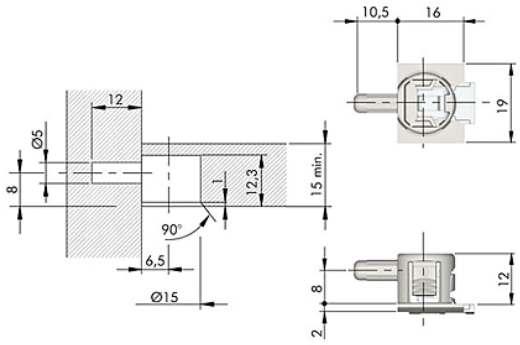

ENGANCHE PIPA





CÓDIGO	ARTÍCULO	L	ACABADO	
3700151	Enganche		Blanco	4.000
3700152	Enganche		Marrón	4.000
3700153	Enganche		Negro	4.000
3700522	Tornillo	22	Zincado	2.000
3700525	Tornillo	25	Zincado	2.000

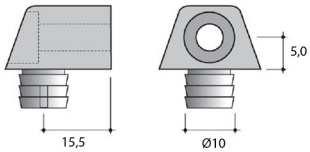

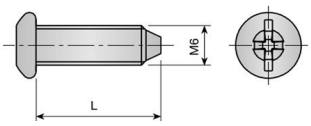

ENGANCHE EXCÉNTRICO



CÓDIGO	ESPESOR	ACABADO	
3701251	16	Blanco	5.000
3701252	16	Marrón	5.000
3701253	16	Negro	5.000

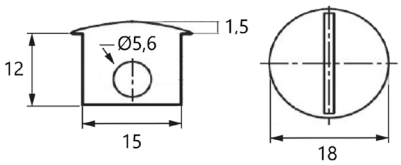

ENGANCHE LARGUERO 8 AGUJEROS

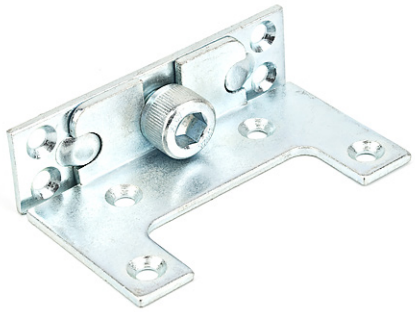

CÓDIGO	ACABADO	
3710080	Zincado	120

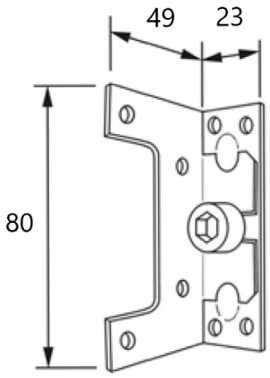

ENGANCHE LARGUERO 3363



CÓDIGO	ACABADO	
3710201	Zincado	250

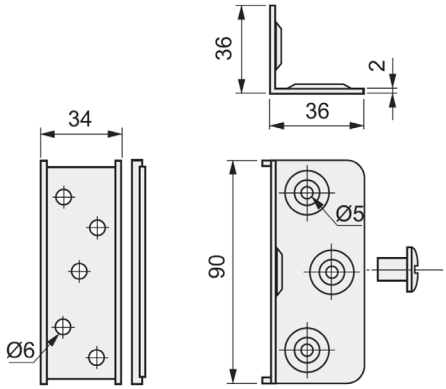

ENGANCHE LARGUERO 3366



CÓDIGO	ACABADO	
3710306	Bicromatado	200

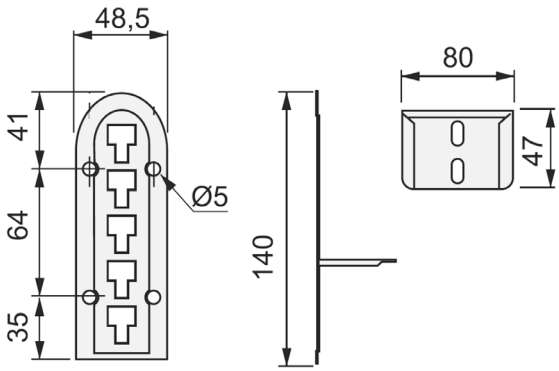

ENGANCHE TRASERA PIRÁMIDE



CÓDIGO	ACABADO	
3730651	Blanco	5.000
3730653	Negro	5.000

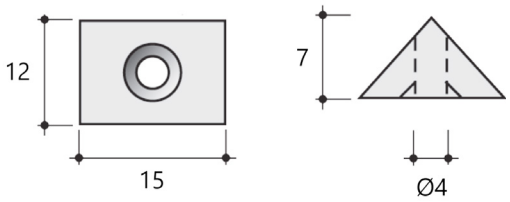

ENGANCHE TRASERA PIRÁMIDE LARGA



CÓDIGO	ACABADO	
3730753	Negro	5.000

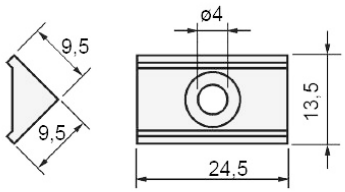

ENGANCHE TRASERA PIRÁMIDE CON TOPE Y TORNILLO



CÓDIGO	ACABADO	
3730851	Blanco	10.000
3730853	Negro	10.000
3730886	Transparente	10.000

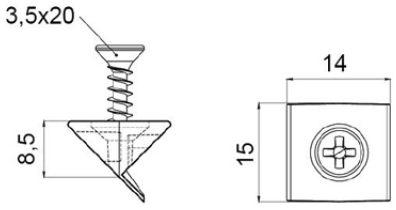

ENGANCHE TRASERA ESCUADRA



CÓDIGO	ACABADO	
3731007	Niquelado	1.000

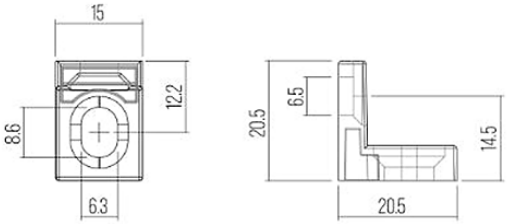

ENGANCHE TRASERA 306 CORTO



CÓDIGO	MODELO	ACABADO	
3730507	Corto	Zincado	2.000

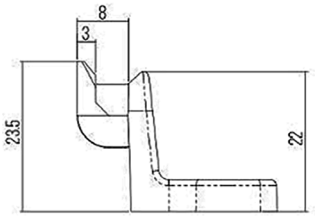

ENGANCHE TRASERA 306 LARGO



CÓDIGO	MODELO	ACABADO	
3730407	Largo	Zincado	1.000

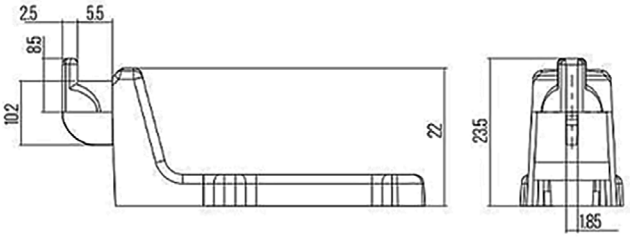

ENGANCHE TRASERA Ø 22



CÓDIGO	ACABADO	
3730001	Zincado	20.000

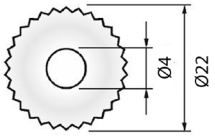

ENGANCHE TRASERA 4 PUNTAS



CÓDIGO	ACABADO	
3730101	Zincado	5.000

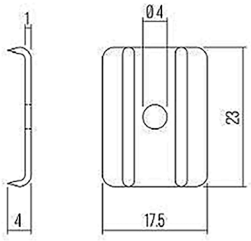

ENGANCHE 4 AGUJEROS CON TAPA



CÓDIGO	ACABADO	
3705451	Blanco	1.000
3705458	Roble	1.000
3705486	Gris	1.000

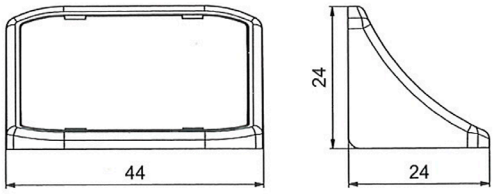

ENGANCHE 2 AGUJEROS CON TAPA

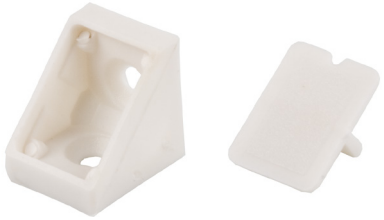

CÓDIGO	ACABADO	
3705251	Blanco	1.000

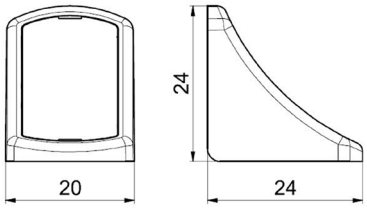

ENGANCHE MINI 4 AGUJEROS



CÓDIGO	ACABADO	
3705652	Marrón	1.000

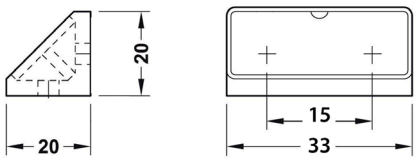

ENGANCHE LABE METÁLICO

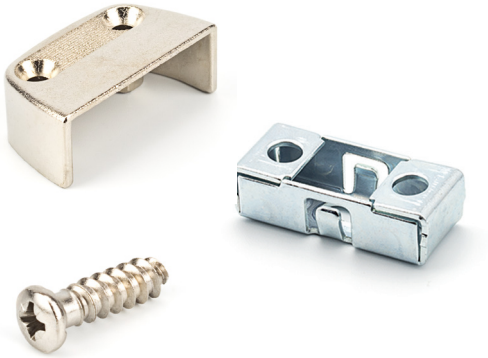

CÓDIGO	PIEZA	ACABADO	
3704507	Cuerpo	Niquelado	1.000
3704601	Placa	Zincado	1.000
3704701	Tornillo	Niquelado	1.000

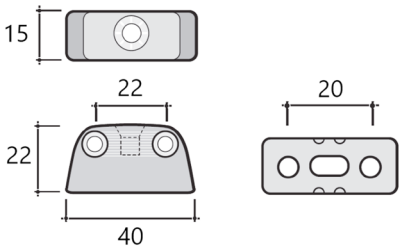

ENGANCHE UNIÓN ENCIMERA TORNILLO



CÓDIGO	ACABADO	
3737010	Zincado	250

*Consultar disponibilidad de otras medidas.

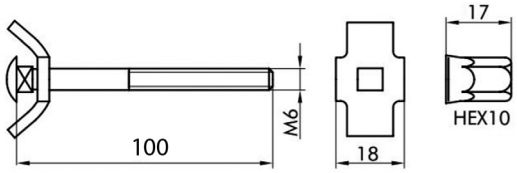

ENGANCHE UNIÓN ENCIMERA QUICK



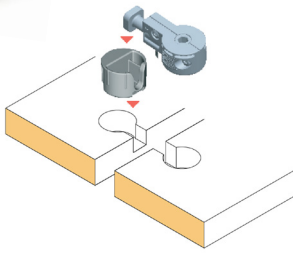

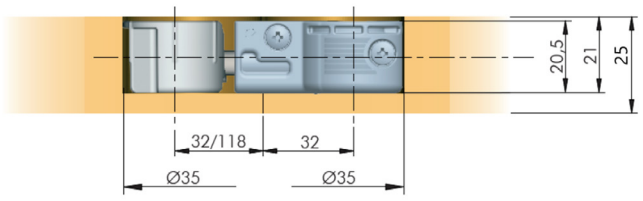

CÓDIGO	ARTÍCULO	ACABADO	
3737506	Tornillo 64 mm.	Gris/Zincado	250
3737510	Tornillo 150 mm.	Gris/Zincado	150
3737590	Enganche unión	Gris	500

*Consultar disponibilidad de otras medidas.

ENGANCHE 1 / 2 LUNA



CÓDIGO	ARTÍCULO	ACABADO	
1314000	1/2 Luna	Zincado	250
F10680	Tornillo 80 mm.	Zincado	100
F106100	Tornillo 100 mm.	Zincado	100

*Consultar disponibilidad de otras medidas.

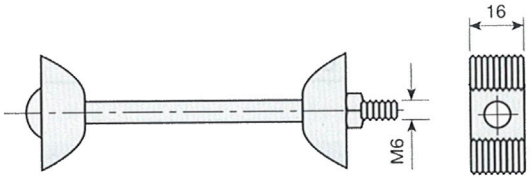

ENGANCHE UNIÓN PUSH FIT V



CÓDIGO	ACABADO	
BM1313502	Negro	100

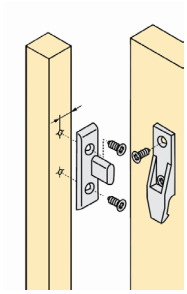

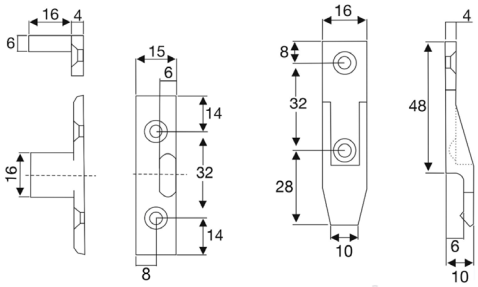

ENGANCHE UNIÓN PUSH FIT F



CÓDIGO	ACABADO	
BM1313602	Negro	100

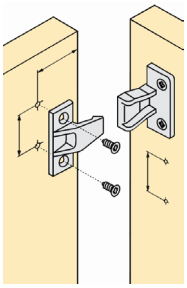

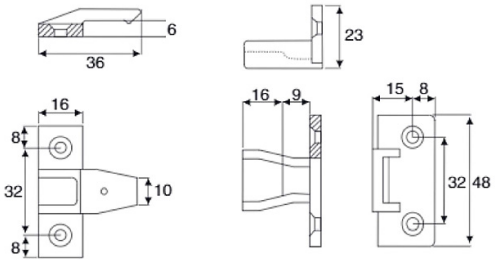

ENGANCHE UNIÓN PUSH FIT TR



CÓDIGO	ACABADO	
BM1313702	Negro	100

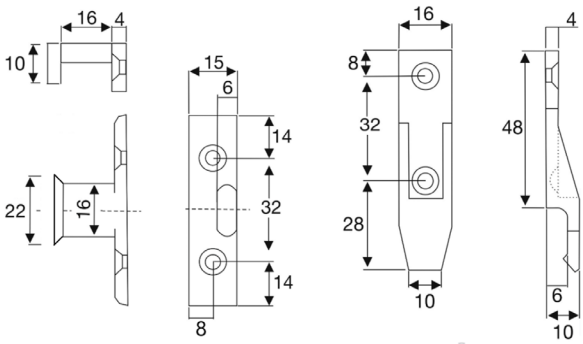

ENGANCHE ARRESTO SUSPENSIÓN



CÓDIGO	ACABADO	
BM1313402	Negro	100

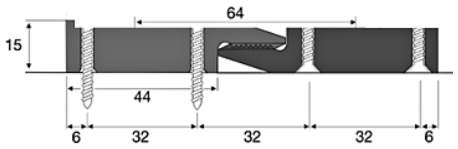

ENGANCHE UNIÓN SOLID



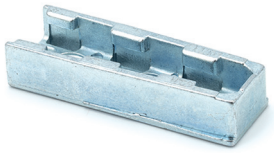

CÓDIGO	ACABADO	
BM4000114	Zincado	100
BM4000214	Zincado	100

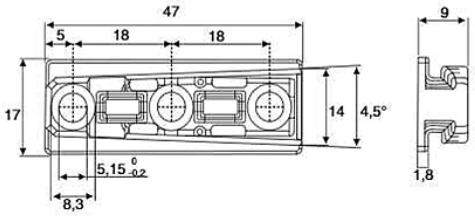

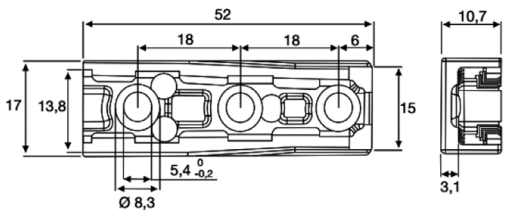

ENGANCHE UNIÓN DISCUS

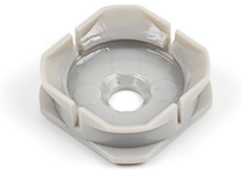



CÓDIGO	ACABADO	
BM1313210	Gris	100
BM1313310	Gris	100

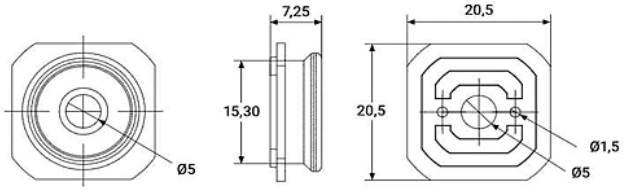

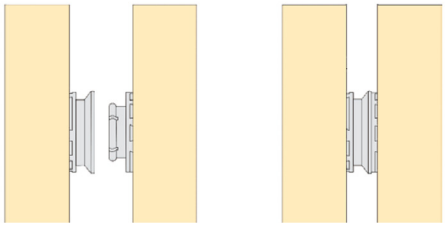

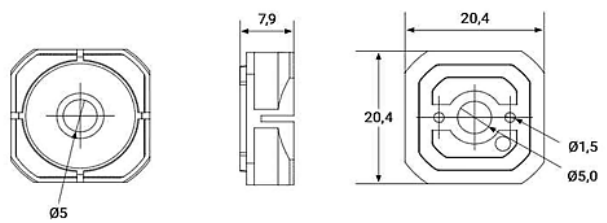



07 COLGADORES



COLGADORES TRASER 6

COLGADORES LIBRA

COLGADORES MÓDULOS BAJOS

COLGADORES IK / KEA

COLGADORES OCULTOS

COLGADORES SCARPI

PLACAS PARA COLGADORES

COLGADORES VARIOS

COLGADOR TRASER 6



MONTAJE PRESIÓN

CÓDIGO	MANO	ACABADO	
2540000	Derecha	Zincado	100
2540011	Izquierda	Zincado	100

MONTAJE PRESIÓN ANTIVUELCO

CÓDIGO	MANO	ACABADO	
2540020	Derecha	Zincado	100
2540022	Izquierda	Zincado	100

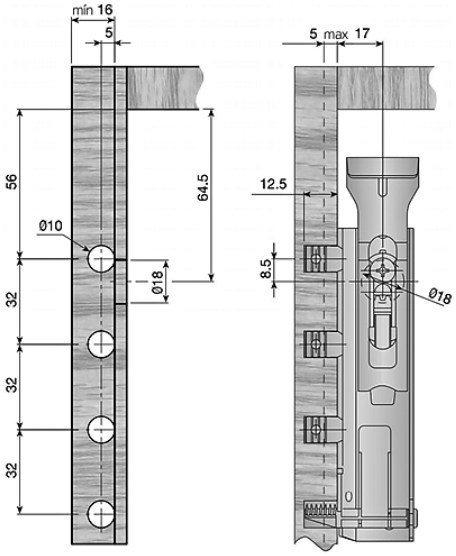

BOLSA 2 TRASER 6 CON PLACA DOBLE

CÓDIGO	CON TAPAS	ACABADO	
2599255	No	Zincado	100
2599251	Sí	Zincado	100

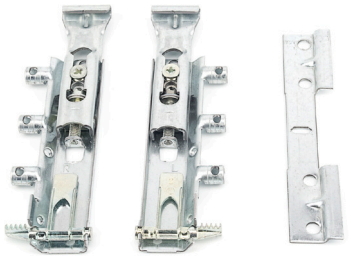

1 PZ + 1 PZ. + 1 PZ.

COLGADOR TRASER 6



PLACA DOBLE CORTA

CÓDIGO	ACABADO	
2540613	Zincado	200

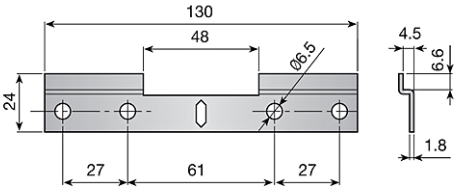



PLACA DOBLE LARGA

CÓDIGO	ACABADO	
2540618	Zincado	200

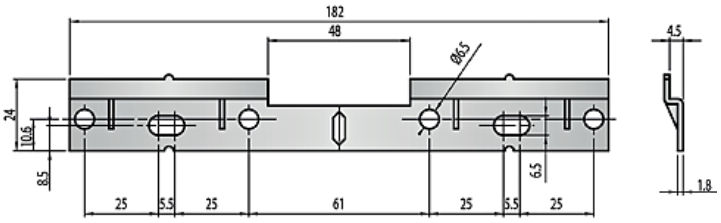



TAPA COLGADOR

CÓDIGO	ACABADO	
2540907	Niquelado	5.000
2540986	Gris 7035	5.000
2540950	Transparente	5.000
2540951	Blanco	5.000
2540952	Marrón	5.000
2540999	Antracita	5.000

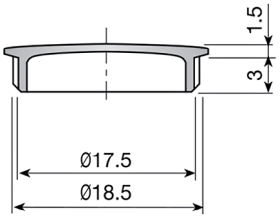

COLGADOR LIBRA H1

CÓDIGO	MANO	ACABADO	
2546101	Bivalente	Zincado	100



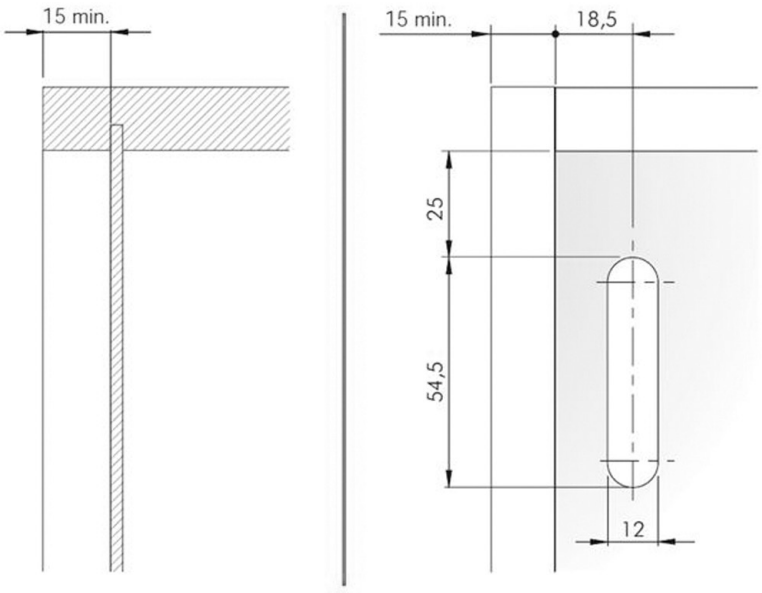

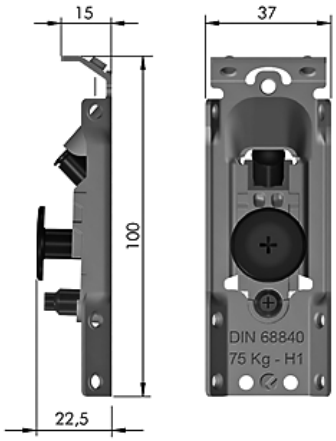

PLACA PARA COLGADOR LIBRA H1 + H3

CÓDIGO	L	ACABADO	
2546301	148	Zincado	100



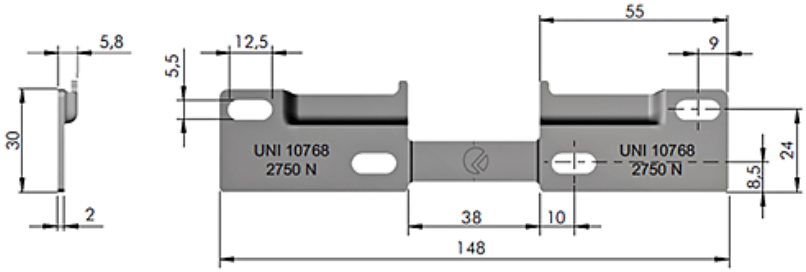

COLGADOR LIBRA H3

CÓDIGO	MANO	ACABADO	
2546000	Derecha	Zincado	100
2546011	Izquierda	Zincado	100



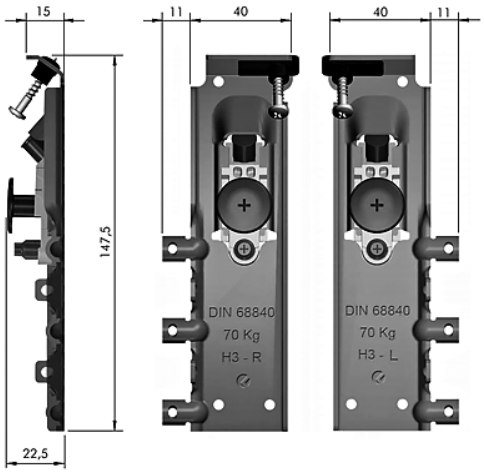

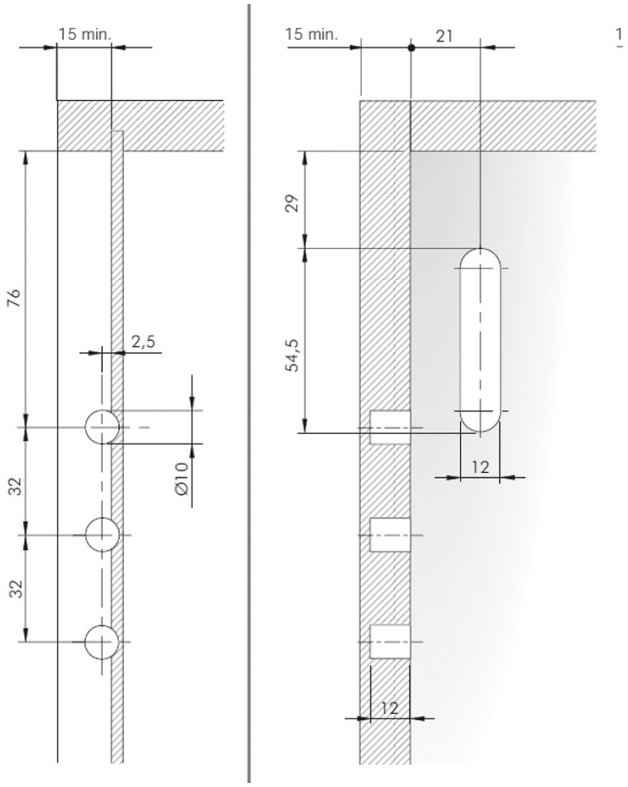

TAPA PARA COLGADOR LIBRA H1 + H3

CÓDIGO	Ø	ACABADO	
2546807	12	Niquelado	1.000
2546851	12	Blanco	1.000
2546853	12	Negro	1.000
2546886	12	Gris	1.000
2546986	30	Gris	1.000



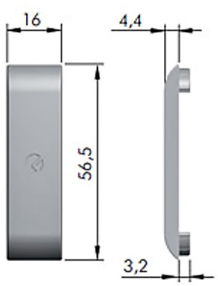

COLGADOR LIBRA H6

CÓDIGO	MANO	ACABADO	
2547600	Derecha	Zincado	50
2547611	Izquierda	Zincado	50

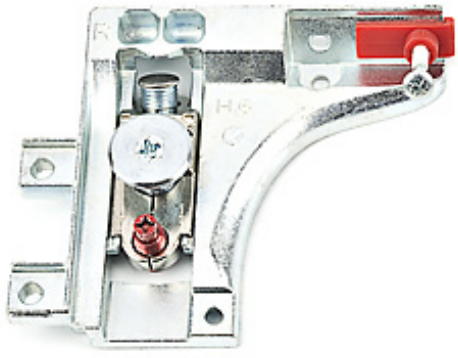

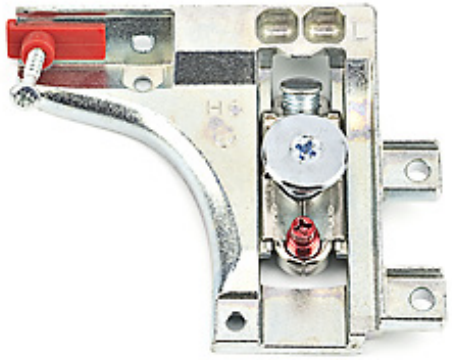



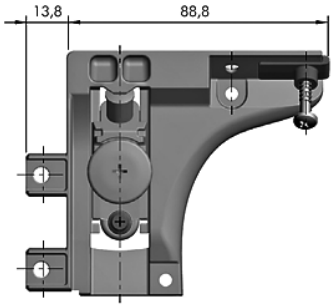

PLACA PARA COLGADOR LIBRA H6

CÓDIGO	ACABADO	
2546501	Zincado	100



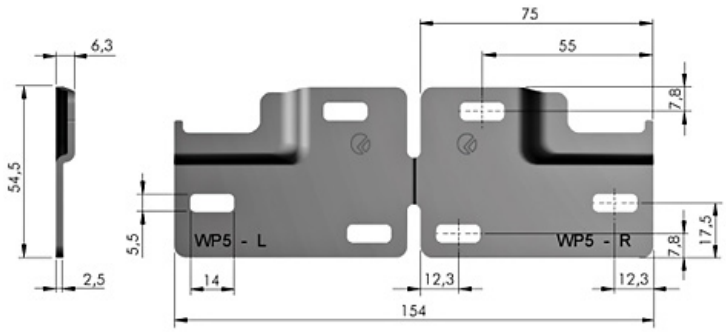

COLGADOR ATLAS



CÓDIGO	ACABADO	
2547001	Zincado	50

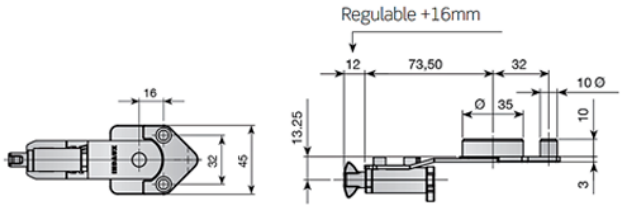

PLACA SIMPLE



CÓDIGO	ACABADO	
2547260	Zincado	50

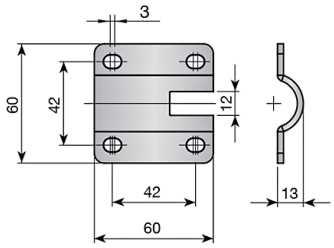

PLACA DOBLE



CÓDIGO	ACABADO	
2547286	Zincado	50

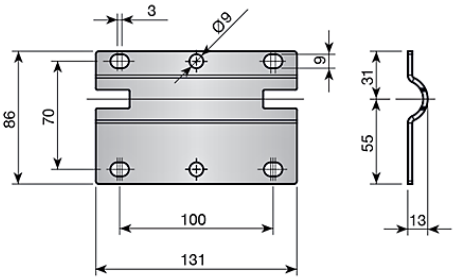

SOPORTE INFERIOR

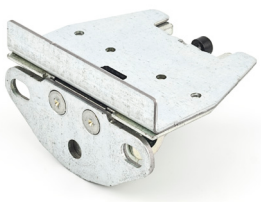

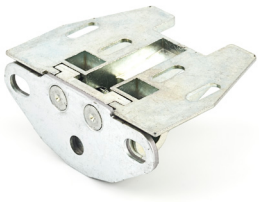

CÓDIGO	REGULACIÓN	ACABADO	
2547422	Si	Zincado	50
2547400	No	Zincado	50

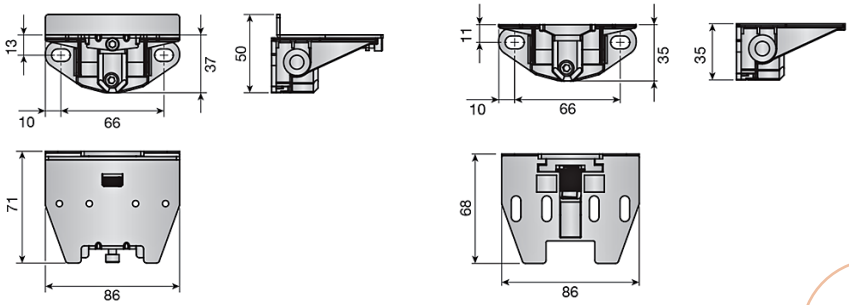

COLGADOR C807

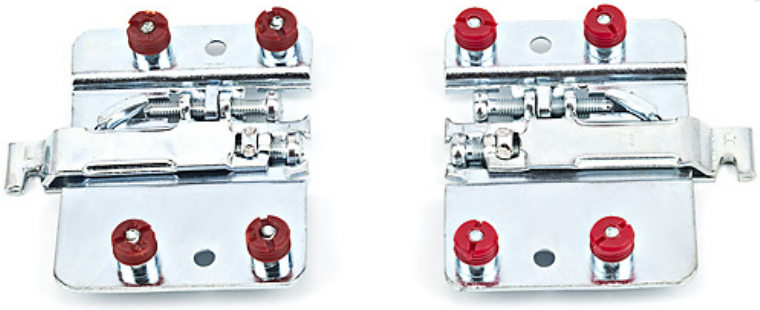

CÓDIGO	MANO	ACABADO	
2548000	Derecha	Zincado	100
2548011	Izquierda	Zincado	100

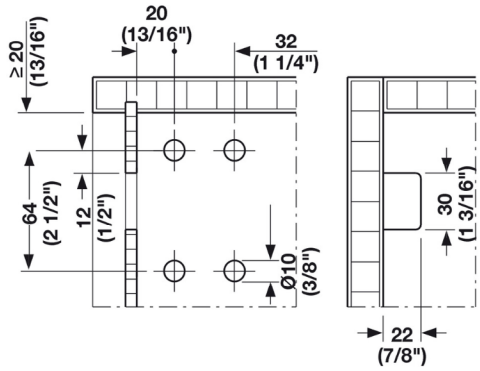

PLACA SIMPLE

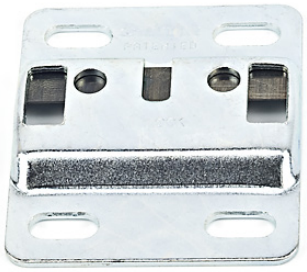

CÓDIGO	ACABADO	
2548706	Zincado	100

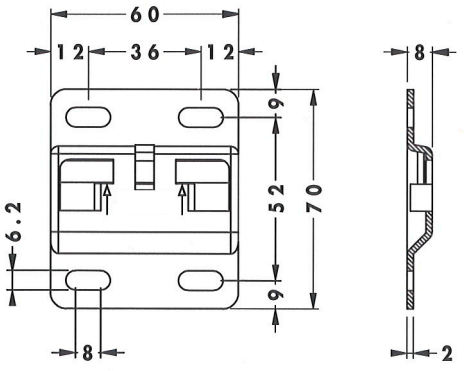

TAPA



CÓDIGO	MANO	ACABADO	
2548451	Izquierda	Blanco	100
2548551	Derecha	Blanco	100

COLGADOR IK



CÓDIGO	PIEZA	ACABADO	
2530001	Escuadra	Zincado	1.000
2530002	Placa	Zincado	1.000
2530003	Tapa	Blanco	1.000

*Consultar disponibilidad de otros acabados de tapas.

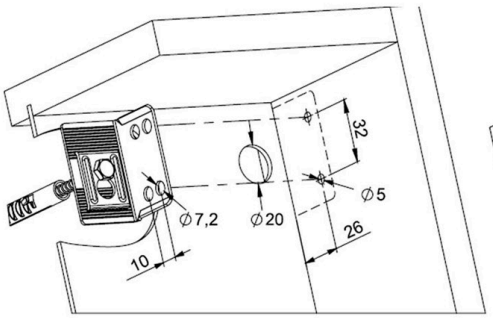

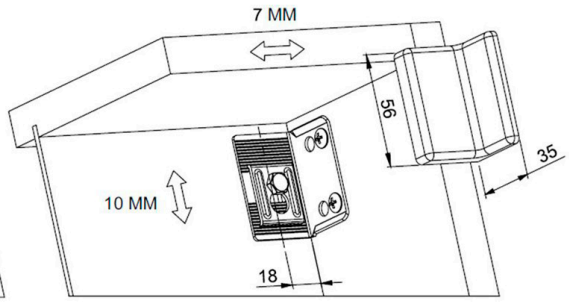

COLGADOR KEA



CÓDIGO	PIEZA	ACABADO	
2531021	Escuadra	Zincado	1.000
2531022	Placa	Zincado	1.000
2531023	Tapa	Blanco	1.000

*Consultar disponibilidad de otros acabados de tapas.

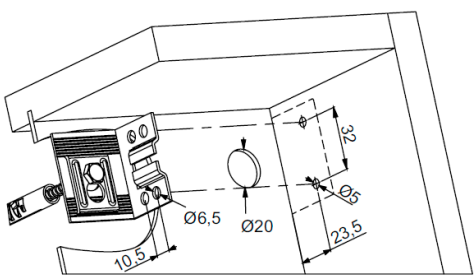

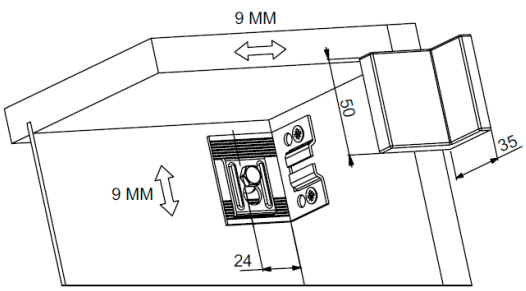

CONJUNTO COLGADOR REGULABLE ATC101

CÓDIGO	ACABADO	
OM2079114	Zincado	300

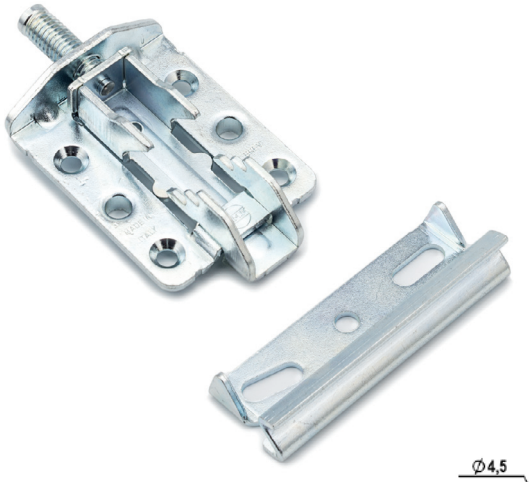

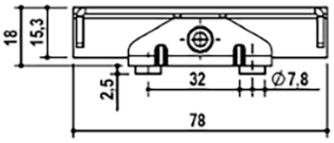

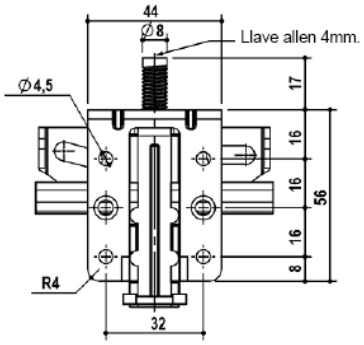

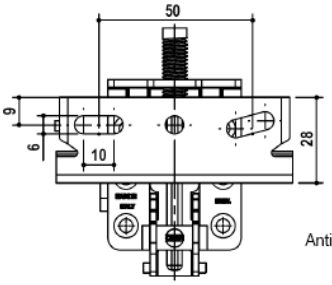

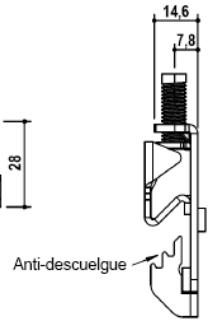

CONJUNTO COLGADOR OCULTO ATC151

CÓDIGO	ACABADO	
OM2079613	Zincado	100

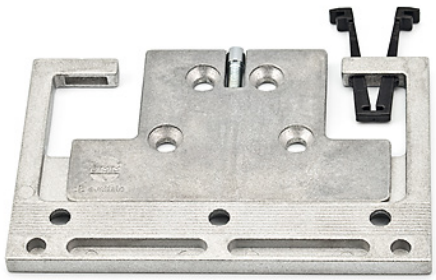

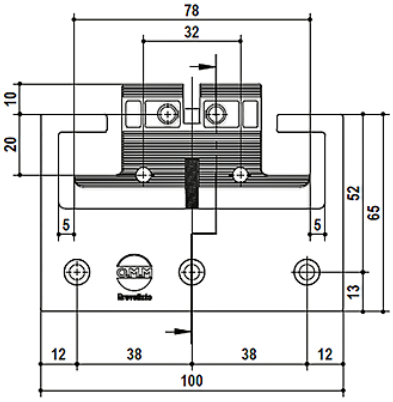

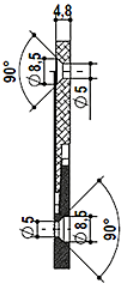

CONJUNTO COLGADOR OCULTO LATERAL ATC301



CÓDIGO	ACABADO	
OM2079210	Gris	100

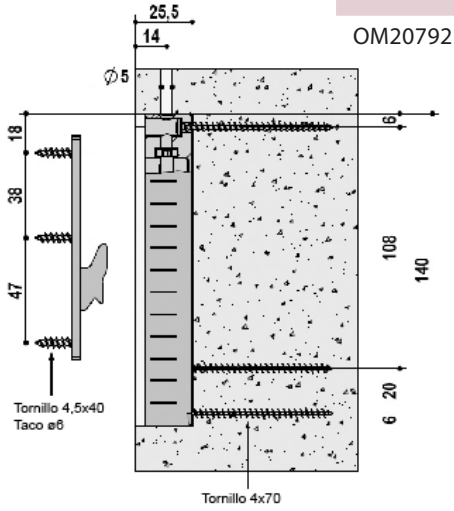

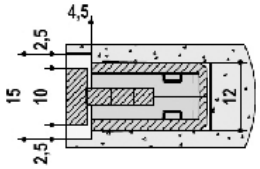

CONJUNTO COLGADOR OCULTO LATERAL ATC303



CÓDIGO	ACABADO	
OM2079510	Gris	100

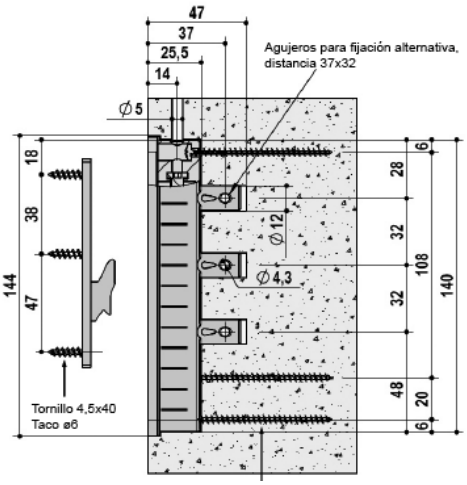

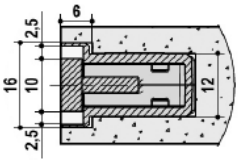

CONJUNTO COLGADOR OCULTO LATERAL ATC312



CÓDIGO	ACABADO	
OM2080002	Negro	70

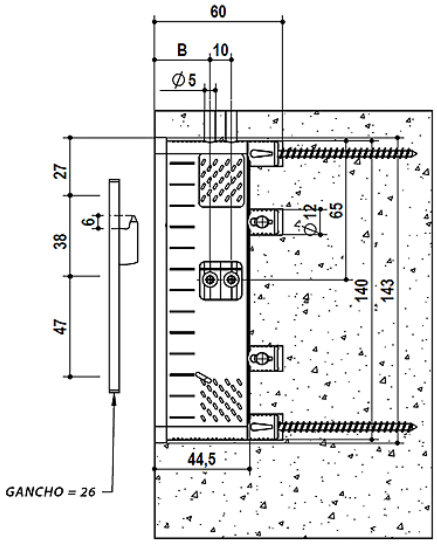

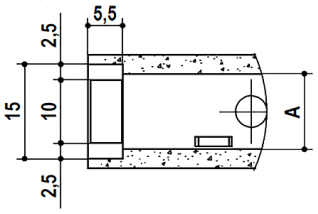

COLGADOR SCARPI-4



ANTIVUELCO CON TORNILLOS EURO

CÓDIGO	MANO	ACABADO	
2520220	Derecha	Zincado	200
2520222	Izquierda	Zincado	200

ANTIVUELCO MONTAJE TETONES Ø10

CÓDIGO	MANO	ACABADO	
2520420	Derecha	Zincado	200
2520422	Izquierda	Zincado	200



ESTÁNDAR MONTAJE TORNILLOS EURO

CÓDIGO	MANO	ACABADO	
2520200	Derecha	Zincado	200
2520211	Izquierda	Zincado	200

ESTÁNDAR MONTAJE TETONES Ø10

CÓDIGO	MANO	ACABADO	
2520400	Derecha	Zincado	200
2520411	Izquierda	Zincado	200

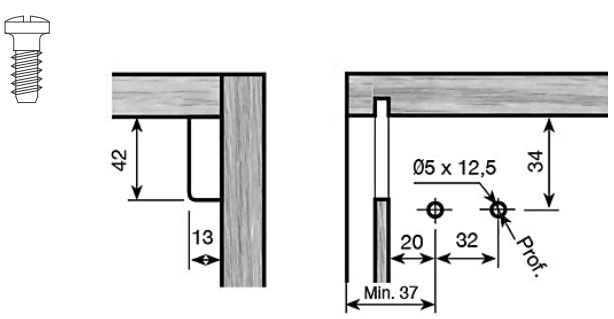

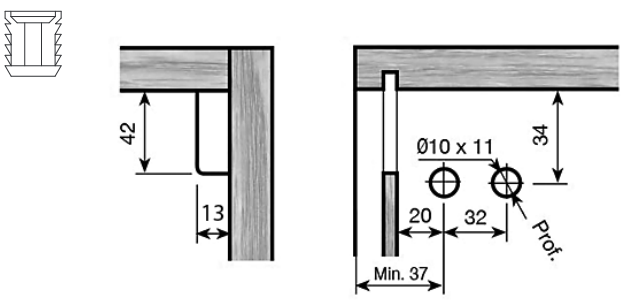

PLACA DOBLE SCARPI-4

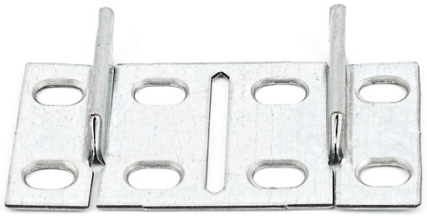

CÓDIGO	ACABADO	
2520708	Zincado	200

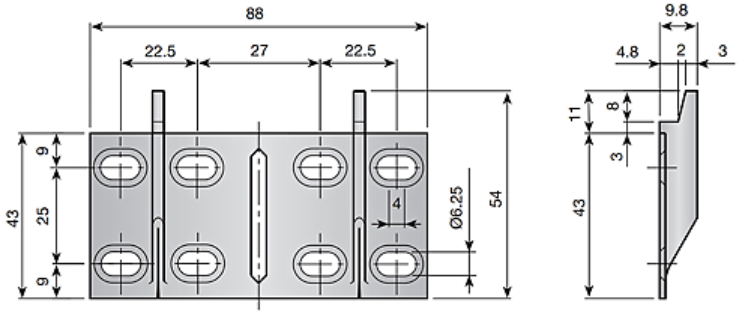

PLACA SIMPLE SCARPI-4 ANTIVUELCO

CÓDIGO	ACABADO	
2503342	Zincado	200

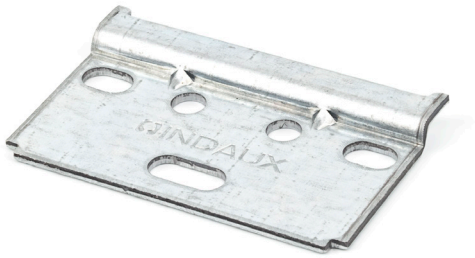

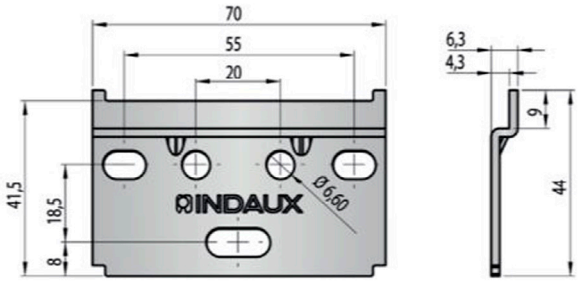

TAPA SCARPI-4 (ESTÁNDAR + ANTIVUELCO)



CÓDIGO	MANO	ACABADO	
2520807	Derecha	Niquelado	200
2520907	Izquierda	Niquelado	200
2520891	Derecha	RAL 9001	400
2520991	Izquierda	RAL 9001	400
2520896	Derecha	Gris	400
2520996	Izquierda	Gris	400
2520899	Derecha	Antracita	400
2520999	Izquierda	Antracita	400

COLGADOR SCARPI UNIVERSAL



CÓDIGO	MANO	ACABADO	
2521851	Bivalente	Blanco	200

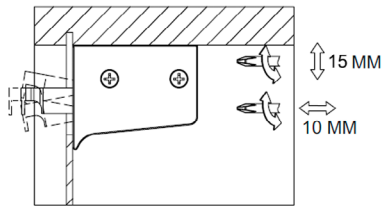

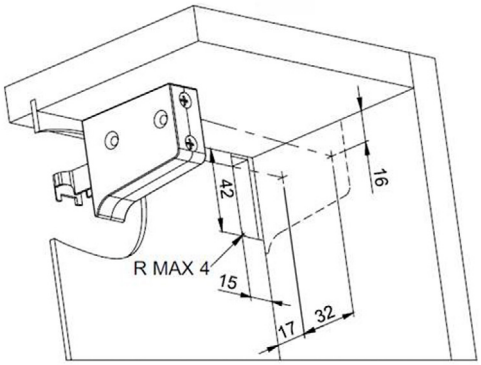

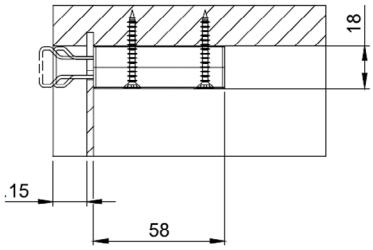

COLGADOR SCARPI-5

CÓDIGO	MANO	ACABADO	
2521600	Derecha	Blanco	250
2521611	Izquierda	Blanco	250

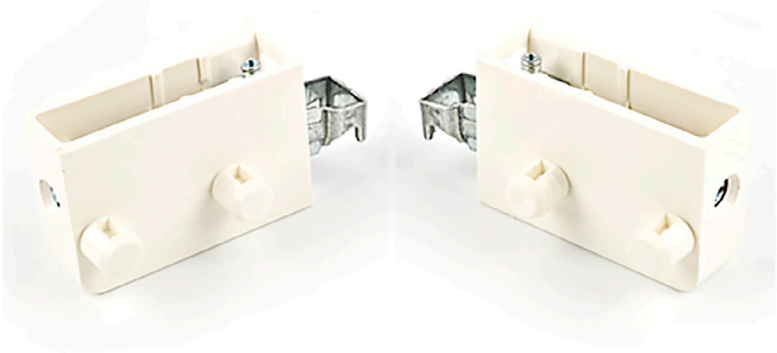

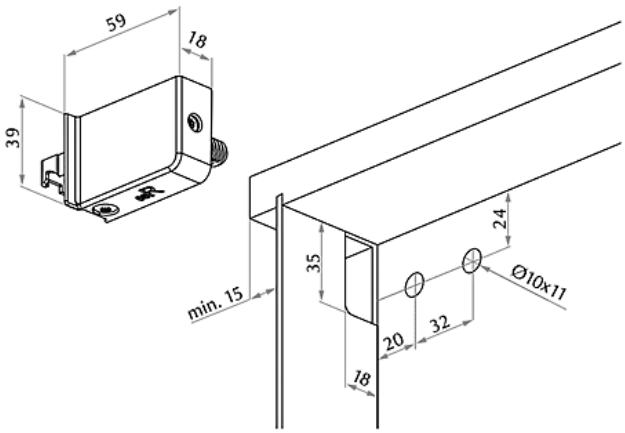

PLACA SIMPLE 70X50 MM.



CÓDIGO	ACABADO	
2503301	Zincado	200

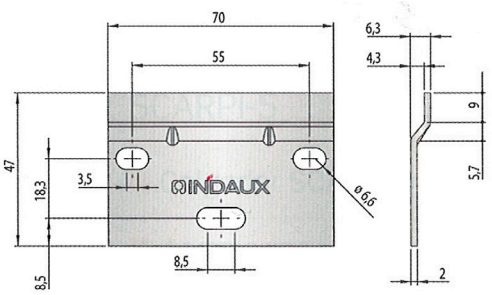

PLACA SIMPLE ANTIVUELCO 60X33 MM.



CÓDIGO	ACABADO	
2503260	Zincado	100

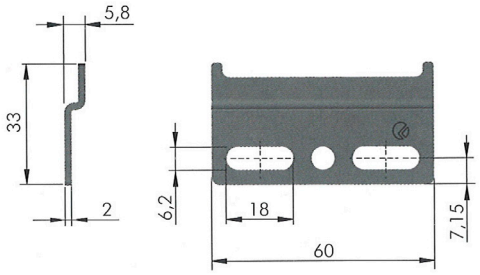

PLACA SIMPLE CURVA 60X50 MM.



CÓDIGO	ACABADO	
2503680	Zincado	500

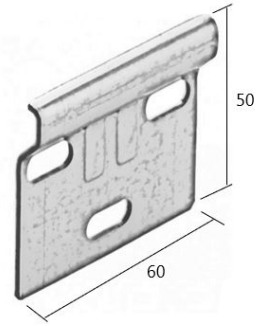

PLACA SIMPLE CUADRADA 3 AGUJEROS



CÓDIGO	ACABADO	
2503501	Zincado	500

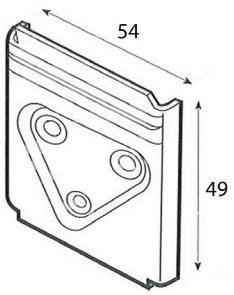

PLACA SIMPLE CUADRADA 4 AGUJEROS



CÓDIGO	ACABADO	
2503544	Zincado	500

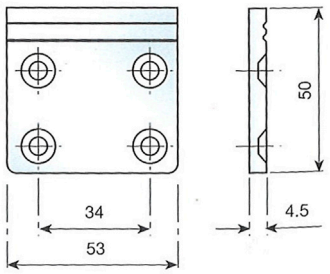

PLACA DOBLE RECTANGULAR

CÓDIGO	ACABADO	
2503801	Zincado	250



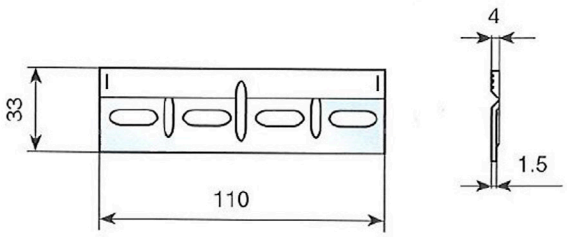

PLACA MURAL LARGA 2MT

CÓDIGO	ACABADO	
2503020	Zincado	50

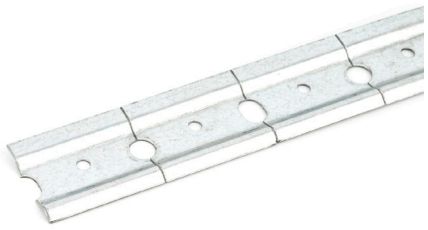

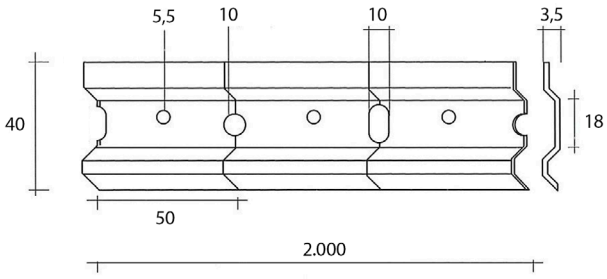

PLACA PUENTE ESTRECHO

CÓDIGO	ACABADO	
2516801	Zincado	1.000



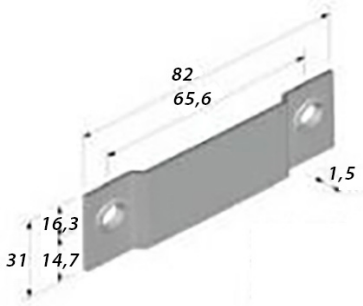

COLGADOR COCINA CAYADO



CÓDIGO	ACABADO	
2504301	Zincado	500

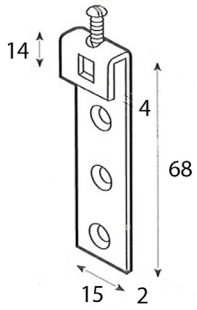

COLGADOR CON ESCUADRA REGULABLE



CÓDIGO	ACABADO	
2519001	Zincado	100

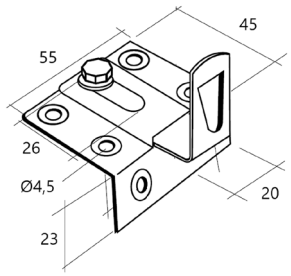

COLGADOR SOPORTE CACHO IS



CÓDIGO	ACABADO	
2516201	Zincado	3.000

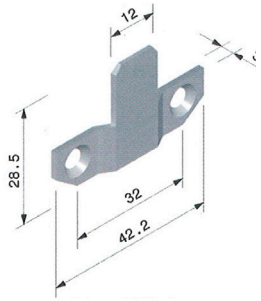

COLGADOR SOPORTE CACHO



CÓDIGO	ACABADO	
2516221	Zincado	1.000

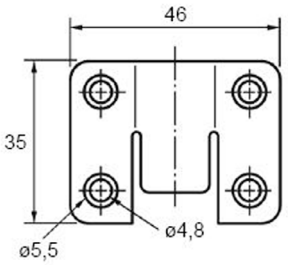

COLGADOR DIENTES D.30



CÓDIGO	ACABADO	
2501601	Zamak Natural	1.000
2501651	Nylon Blanco	4.000

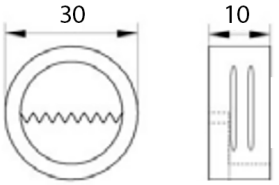

COLGADOR DIENTES MINI D.20



CÓDIGO	ACABADO	
2501890	Nylon Blanco	1.000

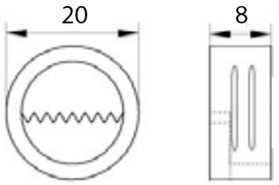

COLGADOR BOCALLAVE IELE D.20



CÓDIGO	ACABADO	
2501851	Nylon Blanco	1.000

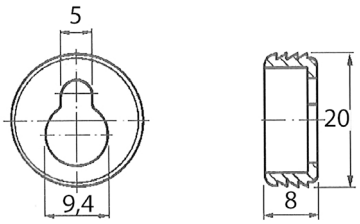

COLGADOR BOCALLAVE ACERO STANDARD



CÓDIGO	ACABADO	
2501401	Zincado	250

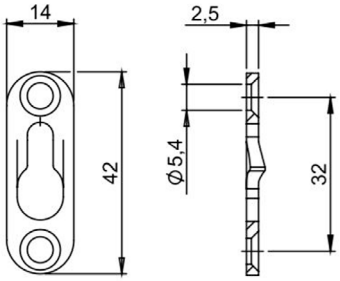

COLGADOR REGULABLE D.35 PANEL



CÓDIGO	Ø	ACABADO	
2518053	35	Negro	100

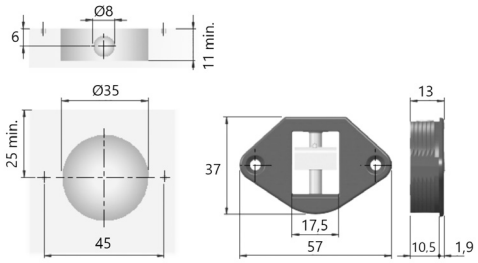

COLGADOR REGULABLE COSMOB PARA ALCAYATA



CÓDIGO	Ø	ACABADO	
2518200	35	Blanco	750

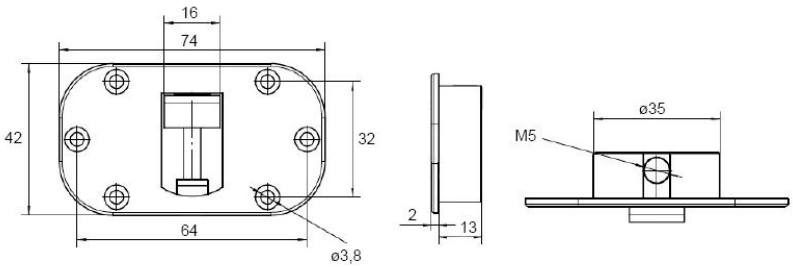

COLGADOR REGULABLE COSMOB PARA PLACA

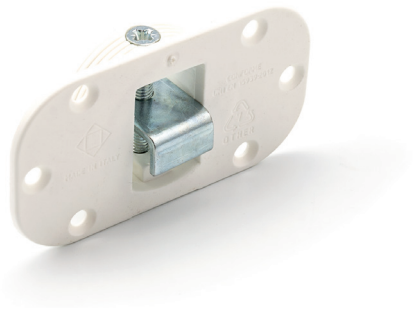

CÓDIGO	Ø	ACABADO	
2518211	35	Blanco	750

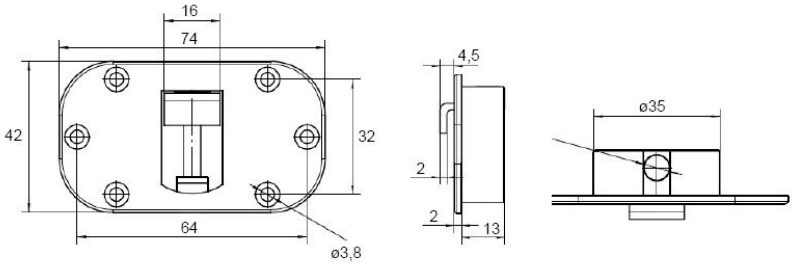

COLGADOR ACERO VERTICAL



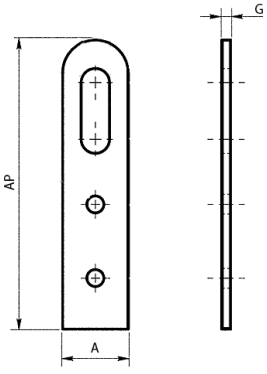

CÓDIGO	AP	A	G	ACABADO	
2500150	50	12	1,00	Zincado	1.000
2500158	50	18	1,00	Zincado	1.000
2500160	60	20	1,50	Zincado	1.000
2500480	80	20	1,50	Zincado	1.000

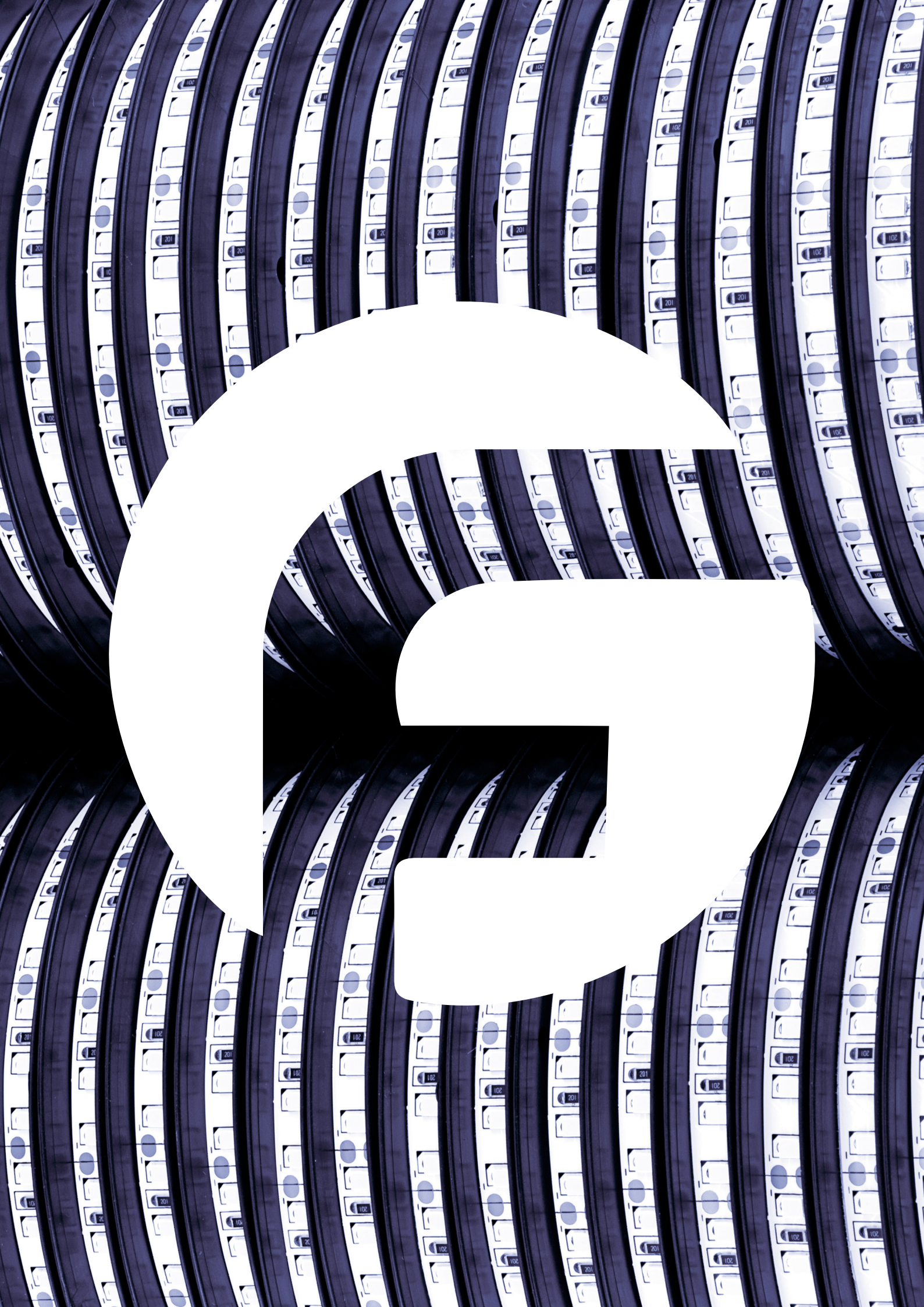

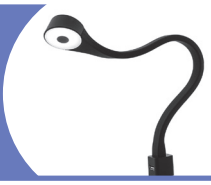

08 ILUMINACIÓN

ROLLOS DE TIRA LED

CABLES Y CLIPS

PERFILES PARA TIRAS LED

PUNTOS, FOCOS Y SOPORTES LED

KITCHEN SET

PERFILES RÍGIDOS Y FLEXIBLES LED INTEGRADO

PERFILES ALUMINIO LED INTEGRADO

APLIQUES LED INTEGRADO

APLIQUES LED 230V

LÁMPARAS LED BATERÍA

CARGADORES USB

INTERRUPTORES Y SENSORES

INTERRUPTORES Y CONTROLADORES INALÁMBRICOS

TRANSFORMADORES, CABLES Y DISTRIBUIDORES

ESPECIFICACIONES TÉCNICAS



Tensión nominal.



Tensión nominal entrada / salida.



Con pulsador.



Con interruptor táctil.



Son interruptor.


Incluye cinta adhesiva


Aislamiento de clase II, protegido contra descargas eléctricas por contacto directo o indirecto. No necesita conexión toma tierra.



Aparato de clase III, de muy baja tensión. No debe ser conectado a conductores de toma tierra.


Producto conforme con la norma europea de seguridad UNE-EN: 60598.



Producto diseñado en la UE.


Producto que cumple con la norma para exportar a países de conformidad euroasiática.



Eficiencia energética.



Potencia máxima que admite el dispositivo.



Potencia nominal del led o tipología de producto.



Cantidad de lúmenes que ofrece (Luminosidad o flujo luminoso).



Cantidad de lúmenes que ofrece por metro.



Cantidad de lúmenes que ofrece por vatio de potencia.



Incluye batería recargable.



Incluye pilas.



Alcance inalámbrico de radiofrecuencia.



Dispone de fijación magnética.



Dispone de sensor PIR o Movimiento.



Se puede cortar cada 3 LED por la línea marcada.



Tipo de diodo led.



Mínima potencia requerida.



Amperaje máximo admitido.



Interruptor con 3 posiciones (On-off-automático).



Espesor máximo aconsejado.



Rango máximo de potencia que admite el dimmer.



Tipo o grado de protección.



Rango máximo de amperaje vs tensión que admite el interruptor.



Con dos tomas USB de carga.



Tensión de salida y amperaje máximo admitido.



IN: Tensión de entrada – OUT: Tensión de salida y amperaje máximo admitido.



Incluye cable de 2 metros con miniconector.

ROLLO 5 M. TIRA LED 4,8 W/M.L. SIN SILICONA SERIE BASIC



12V DC | 50 lm/w | IP20 | III | 3 LED | LED SMD 3528 | A+ | CE

CÓDIGO	W	IP	COLOR	
SM7016502	4,8 W./m.l.	20	Frío	1
SM7016500	4,8 W./m.l.	20	Natural	1
SM7016505	4,8 W./m.l.	20	Cálido	1

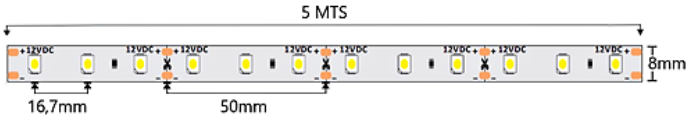

ROLLO 5 M. TIRA LED 9,6 W/M.L. SIN SILICONA SERIE BASIC



12V DC | 50 lm/w | IP20 | III | 3 LED | LED SMD 3528 | A+ | CE

CÓDIGO	W	IP	COLOR	
SM7016552	9,6 W./m.l.	20	Frío	1
SM7016550	9,6 W./m.l.	20	Natural	1
SM7016555	9,6 W./m.l.	20	Cálido	1

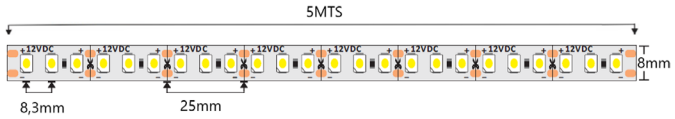

ROLLO 5 M. TIRA LED 4,8 W/M.L. CON SILICONA SERIE BASIC



12V DC | 40 lm/w | IP65 | III | 3 LED | LED SMD 3528 | A+ | CE

CÓDIGO	W	IP	COLOR	
SM7015102	4,8 W./m.l.	65	Frío	1
SM7015100	4,8 W./m.l.	65	Natural	1
SM7015101	4,8 W./m.l.	65	Cálido	1

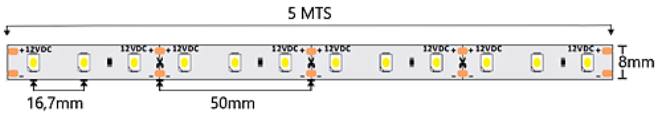

ROLLO 30 M. TIRA LED 4,8 W/M.L. SIN SILICONA SERIE PRO

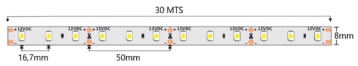

12V DC | 100 lm/w | IP20 | III | 3 LED | LED SMD 3528 | A+ | CE

CÓDIGO	W	IP	COLOR LUZ	
SM7030002	4,8 W./m.l.	20	Frío	1
SM7030000	9,6 W./m.l.	20	Natural	1
SM7030001	9,6 W./m.l.	20	Cálido	1

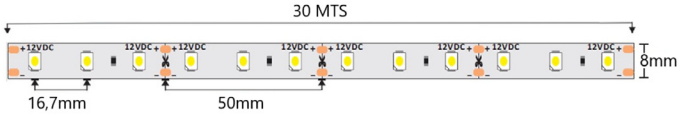

CABLE 2 M. PARA TIRA LED 4,8 W/M.L. SIN SILICONA



CÓDIGO	ACABADO	
SM7007802	Negro	1

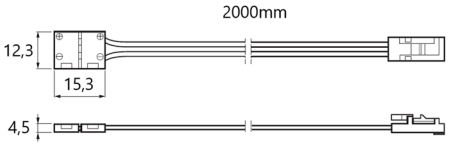

12V$_{DC}$ / 36W
24V$_{DC}$ / 72W
MAX 3A

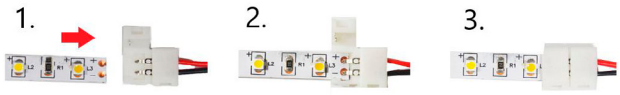

CABLE 2 M. PARA TIRA LED 9,6 W/M.L. SIN SILICONA



CÓDIGO	ACABADO	
SM7007812	Negro	1

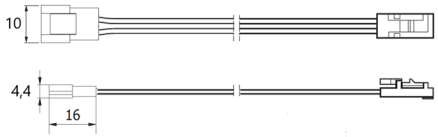

12V$_{DC}$ / 36W
24V$_{DC}$ / 72W
MAX 3A

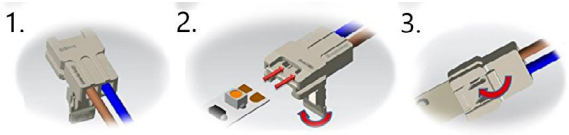

CABLE 2 M. PARA TIRA LED CON SILICONA



CÓDIGO	ACABADO	
SM7007808	Negro	1

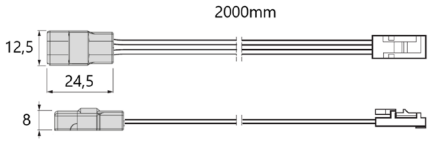

12V$_{DC}$ / 36W
24V$_{DC}$ / 72W
MAX 3A

CLIP Y UNIÓN PARA TIRAS LED DE SILICONA 8 MM.



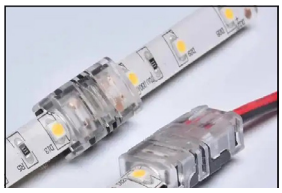

CÓDIGO	ARTÍCULO	ACABADO	
SM9800001	Clip	Transp. / Negro	1
SM9800005	Unión	Transp. / Negro	1

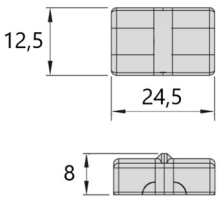

SISTEMA PERFIL CON DIFUSOR THETA



CÓDIGO	ARTÍCULO	L	ACABADO	
FK6007401	Perfil	2.000	Blanco	1
FK6024301	Perfil	2.600	Blanco	1
FK6007501	Terminal	-	Blanco	1



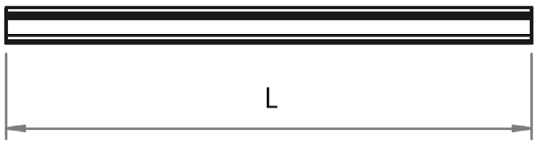

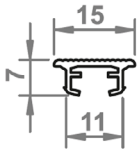

PERFIL DIFUSOR FLEXIBLE 10,4X9,5 MM.

CÓDIGO	L	ACABADO	
GR8000035	50 m.l.	Blanco	1

*No necesita terminales.



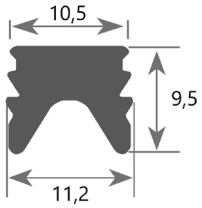



SISTEMA PERFIL CON DIFUSOR TAU

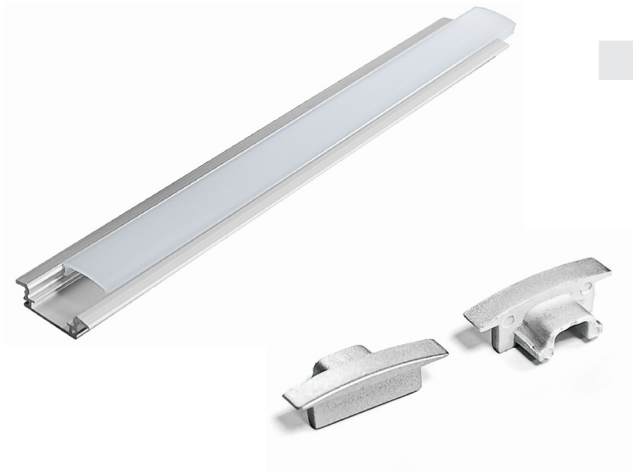

CÓDIGO	ARTÍCULO	L	ACABADO	
FK6007824	Perfil	2.000	Aluminio / Blanco	1
FK6008124	Terminal	-	Gris Plata	1

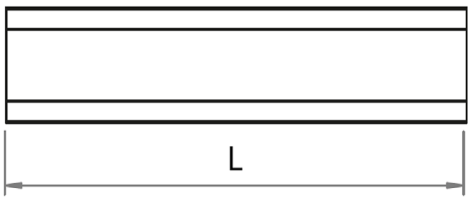

LÁMPARA PERFIL TAU

CÓDIGO	INTERRUPTOR	W	COLOR	L	CABLE	ACABADO	
FK6022450	No	5,28	Frío	550	2.000	Aluminio / Blanco	1
FK6022460	No	6,24	Frío	650	2.000	Aluminio / Blanco	1
FK6003224	Sí	3,47	Frío	362	2.000	Aluminio / Blanco	1
FK6003324	Sí	5,39	Frío	562	2.000	Aluminio / Blanco	1





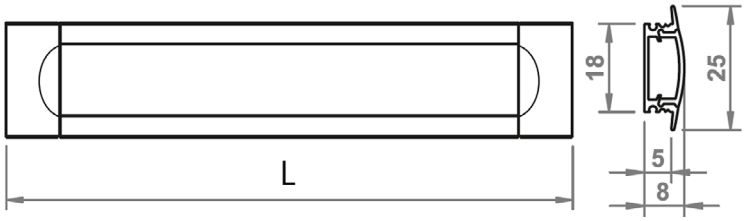



SISTEMA PERFIL CON DIFUSOR OMEGA

CÓDIGO	ARTÍCULO	L	ACABADO	
FK6007624	Perfil	2.000	Aluminio / Transparente	1
FK6008524	Terminal	-	Gris Plata	1
FK6008415	Clip Fijación	-	Niquelado	1



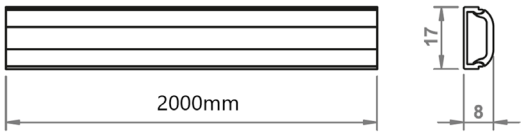



LÁMPARA PERFIL OMEGA

CÓDIGO	INTERRUPTOR	W	COLOR	L	CABLE	ACABADO	
FK6004424	No	1,68	Frío	350	2.000	Aluminio / Transparente	1
FK6004524	No	2,64	Frío	550	2.000	Aluminio / Transparente	1
FK6004224	Sí	1,68	Frío	350	2.000	Aluminio / Transparente	1
FK6004324	Sí	2,64	Frío	550	2.000	Aluminio / Transparente	1







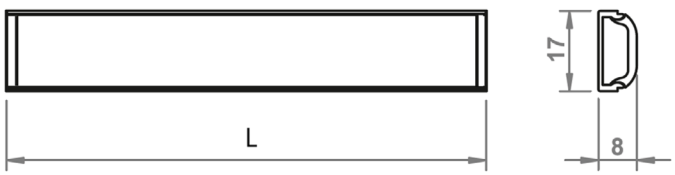

PERFIL ALUMINIO CON DIFUSOR RONDO

CÓDIGO	ARTÍCULO	L	ACABADO	
FK6011624	Perfil	2.000	Aluminio/ Blanco	1
FK6016710	Terminal	-	Gris Plata	1
FK6016628	Clip Fijación	-	Transparente	1



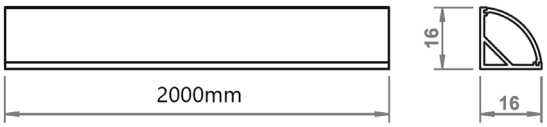

LÁMPARA PERFIL RONDO

CÓDIGO	W	COLOR	L	CABLE	ACABADO	
FK6047924	2,4	Cálido	500	2.000	Aluminio / Blanco	1
FK6047906	2,88	Cálido	600	2.000	Aluminio / Blanco	1
FK6047908	4,03	Cálido	840	2.000	Aluminio / Blanco	1
FK6047912	5,76	Cálido	1.200	2.000	Aluminio / Blanco	1



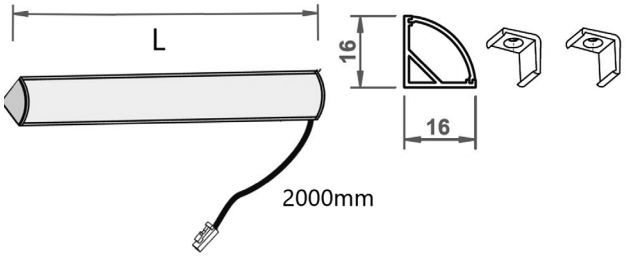



PUNTO STAR LED



CÓDIGO	W	COLOR	CABLE	ACABADO	
FK6015316	0,12	Frío	2.000	Cromado	1
FK6020216	0,12	Frío	400	Cromado	1
FK6020202	0,12	Frío	400	Negro	1

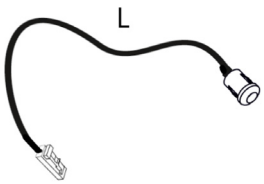

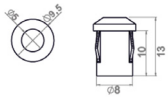

FOCO LED EMBUTIR



CÓDIGO	W	COLOR	CABLE	ACABADO	
SM9910008	3	Natural	2.000	Cromado	1

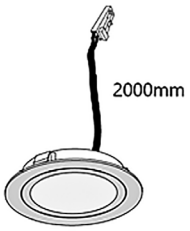

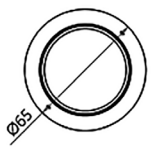

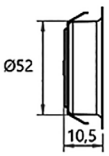

FOCO LED SQUARE 2S



CÓDIGO	W	COLOR	CABLE	ACABADO	
FK6002524	1,2	Natural	2.000	Aluminio	1
FK6002624	1,2	Frío	2.000	Aluminio	1

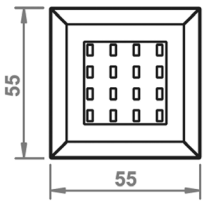

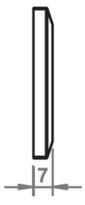

FOCO LED QUAD



CÓDIGO	W	COLOR	CABLE	ACABADO	
FK6039924	3	Cálido	2.000	Aluminio	1

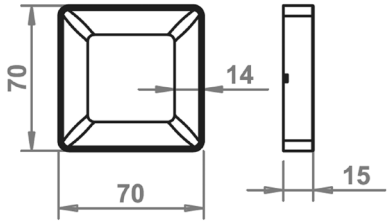

12V DC | 2m | 130 lm | IP20 | III | EAC

FOCO LED SPACE



CÓDIGO	W	COLOR	CABLE	ACABADO	
FK6041924	2,4	Cálido	2.000	Aluminio	1

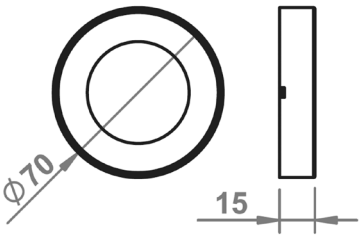

12V DC | 2m | 110 lm | IP20 | III | EAC

LÁMPARA LED ADA



CÓDIGO	W	COLOR	CABLE	ACABADO	
FK6017224	0,4	Natural	2.000	Aluminio	1

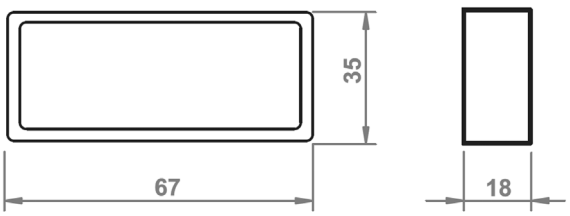

12V DC | 2m | 18 lm | IP20 | III | EAC

LÁMPARA LED GABI R



CÓDIGO	W	COLOR	CABLE	ACABADO	
FK6017924	3	Frío	2.000	Aluminio	1

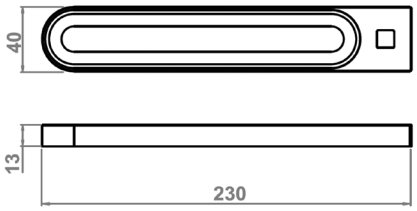



LÁMPARA LED GABI R CON USB



CÓDIGO	W	COLOR	CABLE	ACABADO	
FK6017934	3	Natural	2.000	Aluminio	1

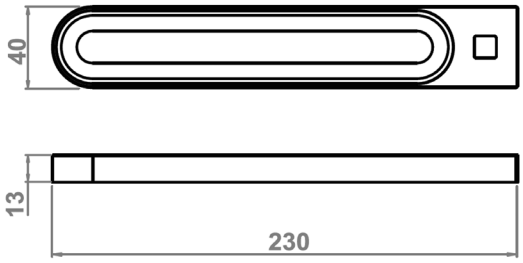



LÁMPARA LED NIKKA PIR



CÓDIGO	W	COLOR	CABLE	ACABADO	
FK6037224	1,5	Natural	2.000	Aluminio	1

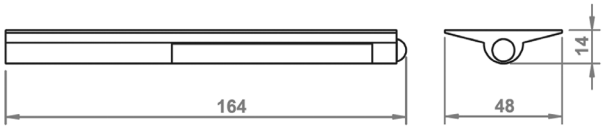

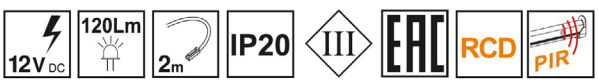

PINZA LED ZETA LINE



CÓDIGO	W	COLOR	L	CABLE	ACABADO	
FK6002628	0,24	Natural	60	2.000	Transparente	1
FK6002728	0,24	Cálido	60	2.000	Transparente	1
FK6002828	0,24	Frío	60	2.000	Transparente	1
FK6000144	0,24	Azul	60	2.000	Transparente	1

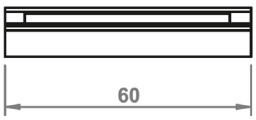

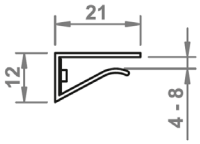



12V DC 2m III EAC

PINZA LED ZETA GLASSLINE

CÓDIGO	W	COLOR	L	CABLE	ACABADO	
FK6003028	2,7	Frío	560	2.000	Transparente	1



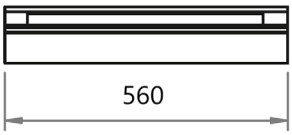

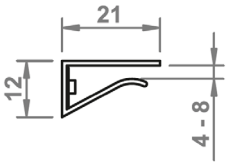



12V DC 2m III EAC

LÁMPARAS LED KITCHEN SET



CÓDIGO	W	COLOR	L	
FK6058025	2,75	Natural	250	1
FK6058030	3,3	Natural	300	1
FK6058040	4,4	Natural	400	1
FK6058045	4,95	Natural	450	1
FK6058055	6,05	Natural	550	1
FK6058060	6,6	Natural	600	1
FK6058075	7,7	Natural	750	1
FK6058080	8,8	Natural	800	1
FK6058095	10,45	Natural	950	1
FK6058100	11	Natural	1.000	1

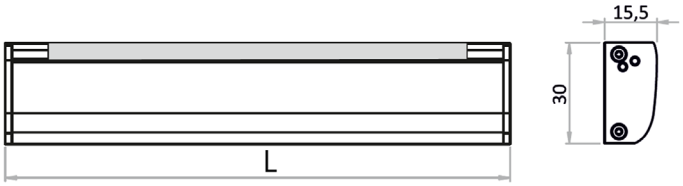





		ARTÍCULO	CÓDIGO	COLOR	
	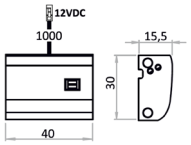	Interruptor movimiento	FK6058200	Blanco	1
		Interruptor movimiento con USB	FK6058210	Blanco	1
	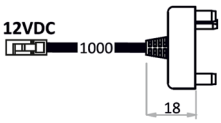	Conector izquierda	FK6058220	Blanco	1
		Conector derecha	FK6058230	Blanco	1
	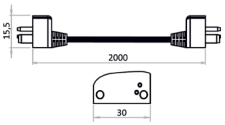	Doble conector	FK6058240	Blanco	1
	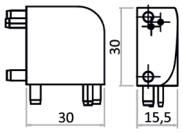	Conector 90º izquierda	FK6058250	Blanco	1
		Conector 90º derecha	FK6058260	Blanco	1
	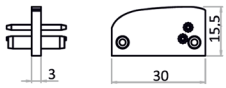	Unión módulo	FK6058270	Blanco	1
	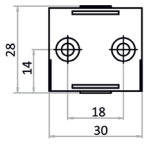	Placa montaje	FK6058280	Blanco	1



LÁMPARA LED PERFIL 10X5



CÓDIGO	W	COLOR	L	CABLE	ACABADO	
FK6035635	9,86	Frío	1028	2.000	Blanco	1
FK6035735	11,78	Frío	1228	2.000	Blanco	1
FK6035835	13,7	Frío	1428	2.000	Blanco	1

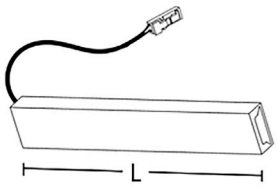

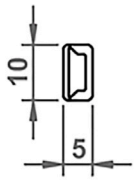



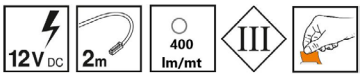

LÁMPARA LED PERFIL 10X10



CÓDIGO	W	COLOR	L	CABLE	ACABADO	
FK6044335	2,16	Frío	450	2.000	Blanco	1
FK6037035	3,36	Frío	700	2.000	Blanco	1

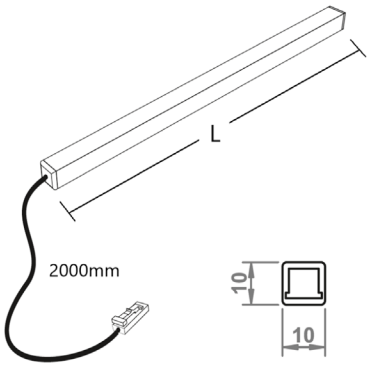



LÁMPARA LED PERFIL FLEXLED



CÓDIGO	W	COLOR	L	CABLE	ACABADO	
SM6060045	4,32	Natural	450	2.000	Blanco	1
SM6060140	13,44	Natural	1.400	2.000	Blanco	1

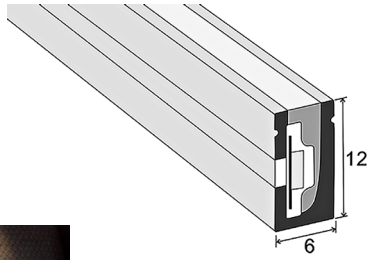





LÁMPARA LED PERFIL FLEXIBLE 5X13/G



CÓDIGO	W	COLOR	L	CABLE	ACABADO	
FK6055040	3,84	Cálido	400	2.000	Blanco	1
FK6055060	5,76	Cálido	600	2.000	Blanco	1
FK6055100	9,60	Cálido	1.000	2.000	Blanco	1
FK6055120	11,52	Cálido	1.200	2.000	Blanco	1

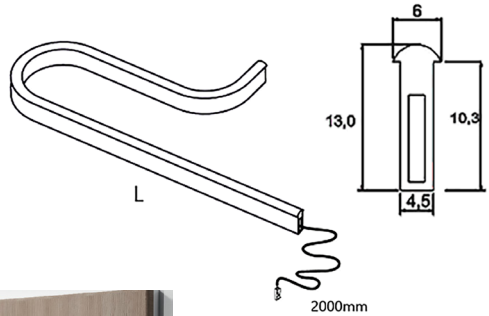



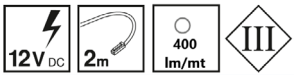

LÁMPARA LED PERFIL LAMBDA CON INTERRUPTOR

CÓDIGO	W	COLOR	L	CABLE	ACABADO	
FK6004724	1,27	Frío	264	2.000	Aluminio / Blanco	1
FK6018924	2,00	Frío	418	2.000	Aluminio / Blanco	1
FK6018624	2,48	Frío	518	2.000	Aluminio / Blanco	1



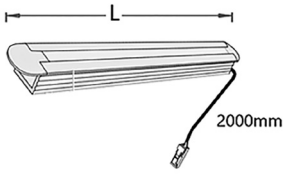

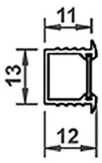





LÁMPARA LED PERFIL LM PIR

CÓDIGO	W	COLOR	L	CABLE	ACABADO	
FK6051513	12,72	Natural	1.325	2.000	Aluminio / Blanco	1
FK6051524	9,6	Natural	1.000	2.000	Aluminio / Blanco	1



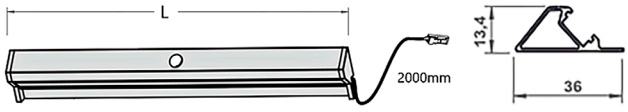



BARRA LED ILUMINADA D15X27 PIR



CÓDIGO	W	COLOR	L	CABLE	ACABADO	
FK7010520	4,99	Frío	520	2.000	Auminio	1
FK7010724	6,91	Frío	724	2.000	Aluminio	1
FK7010824	7,87	Frío	824	2.000	Aluminio	1
FK7010974	9,31	Frío	974	2.000	Aluminio	1

*Posibilidad de medidas especiales y otros acabados.

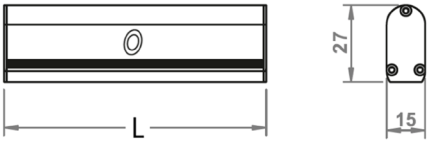





LÁMPARA LED SILKA TOUCH

CÓDIGO	W	COLOR	CABLE	ACABADO	
FK6017501	1,2	Natural	2.000	Blanco	1
FK6017502	1,2	Natural	2.000	Negro	1



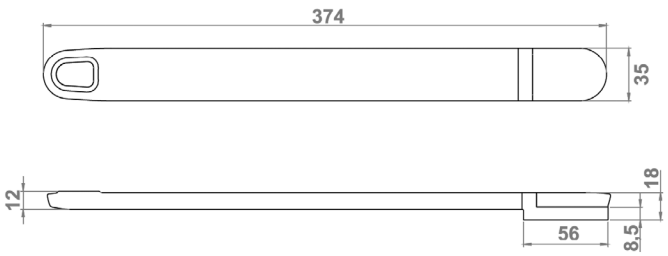



LÁMPARA LED SILKA TOUCH CON USB

CÓDIGO	W	COLOR	CABLE	ACABADO	
FK6017511	1,2	Natural	2.000	Blanco	1
FK6017512	1,2	Natural	2.000	Negro	1



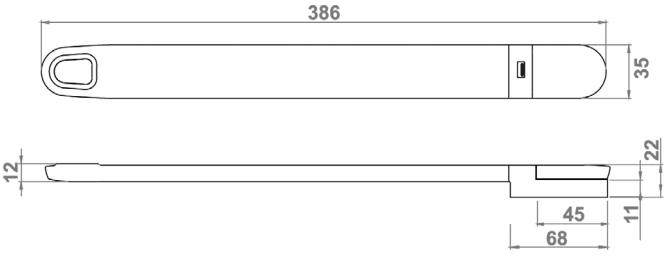

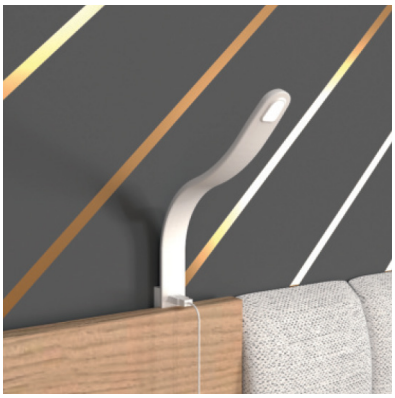

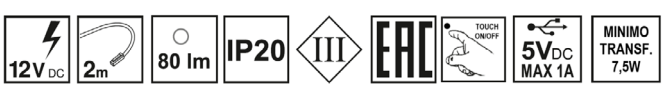

LÁMPARA LED FLEXI R CON USB



CÓDIGO	W	COLOR	CABLE	ACABADO	
FK6017402	1,8	Frío	2.000	Negro	1
FK6017416	1,8	Frío	2.000	Blanco / Cromado	1

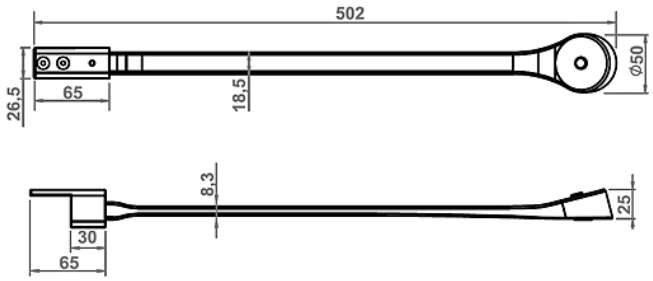



LÁMPARA LED FLEXI RH CON USB



CÓDIGO	W	COLOR	CABLE	ACABADO	
FK6007601	1,8	Frío	2.000	Blanco	1
FK6007602	1,8	Frío	2.000	Negro	1

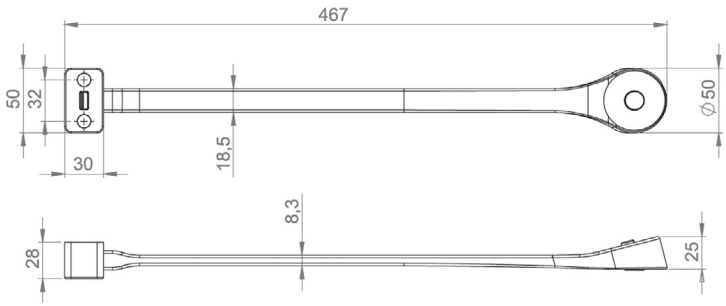



LÁMPARA LED LILI

CÓDIGO	W	COLOR	ACABADO	
FK6012501	0,8	Frío	Blanco	1
FK6012502	0,8	Frío	Negro	1

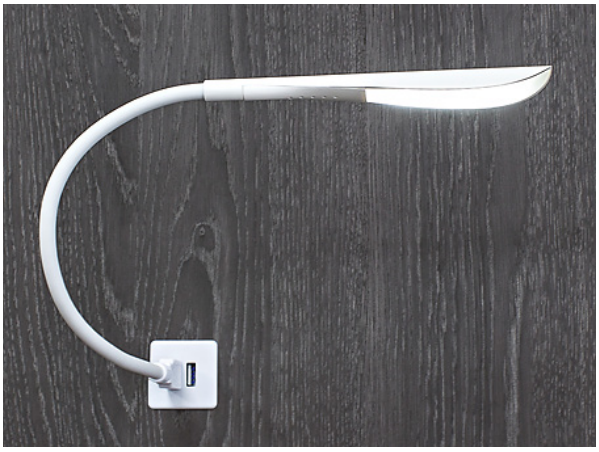

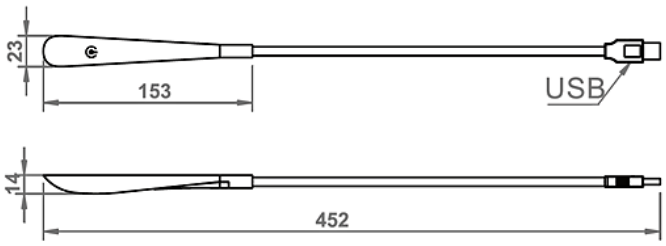

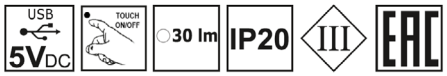

LÁMPARA LED FLEXI SOBREMESA

CÓDIGO	W	COLOR	ACABADO	
5885726	1,20	Frío	Aluminio	1



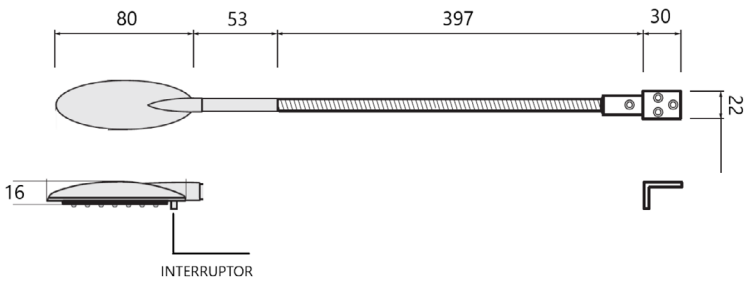



APLIQUE LED ALA



CÓDIGO	W	COLOR	L	CABLE	ACABADO	
FK6027916	2,5	Frío	300	300	Cromado	1
FK6028016	3,3	Frío	400	300	Cromado	1
FK6027950	4,2	Frío	500	300	Cromado	1
FK6027960	5	Frío	600	300	Cromado	1

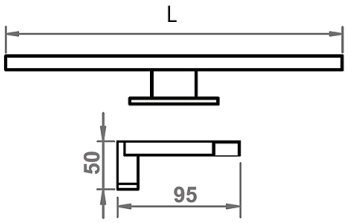

AC 230V | IP44 | EAC

FLEXO LED CON USB



CÓDIGO	W	COLOR	ACABADO	
SM9910150	3	Cálido	Blanco	1

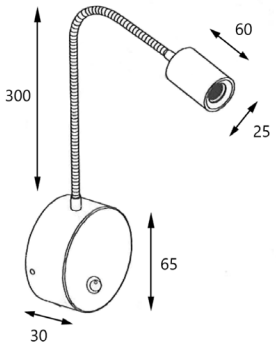

AC 230V | 5VDC MAX 1A | INTERRUPTOR | 300 lm | IP20

LÁMPARA LED DOMINO



CÓDIGO	COLOR	ACABADO	
FK6035401	Natural	Blanco	1
FK6035402	Natural	Negro	1

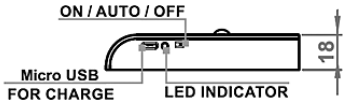

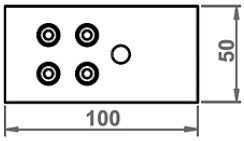

BATERIA RECARGABLE | 5VDC 1A | 70 lm | EAC | IP20 | III

LÁMPARA LED PIRA / DIMA



CÓDIGO	MODELO	W	COLOR	ACABADO	
SM1001306	Sensor Pir movimiento	3	Frío	Blanco	1
SM1001317	Pulsador Dimmer	3	Frío	Blanco	1

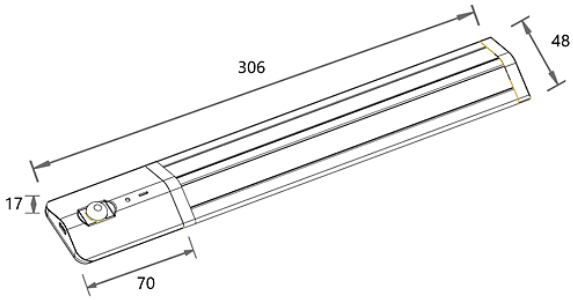





APLIQUE 3-LED CON PULSADOR



CÓDIGO	W	COLOR	ACABADO	
5886826	0,20	Frío	Aluminio	1

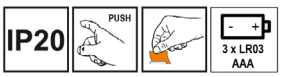

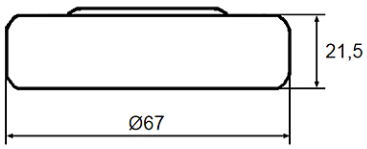

APLIQUE LED MAGIK



CÓDIGO	W	COLOR	ACABADO	
5886226	0,20	Frío	Aluminio	1

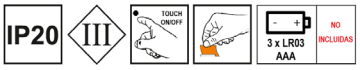



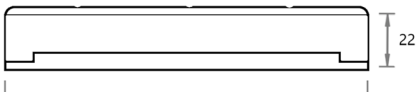

CARGADOR USB 36X36



CÓDIGO	ACABADO	
FK6006501	Blanco	1
FK6006502	Negro	1
FK6006524	Aluminio	1

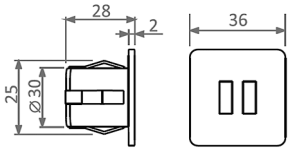

12V DC | 0,15m | IP20 | III | EAC | IN: 12VDC OUT: 1xUSB 5VDC MAX 2A | MINIMO TRANSF. 15W



CARGADOR USB D35



CÓDIGO	ACABADO	
FK6035301	Blanco	1
FK6035302	Negro	1
FK6035324	Aluminio	1

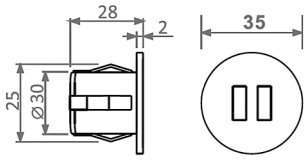

12V DC | 0,15m | IP20 | III | EAC | IN: 12VDC OUT: 1xUSB 5VDC MAX 2A | MINIMO TRANSF. 15W

CARGADOR USB SUPERFÍCIE



CÓDIGO	ACABADO	
FK6053201	Blanco	1
FK6053202	Negro	1
FK6053224	Aluminio	1

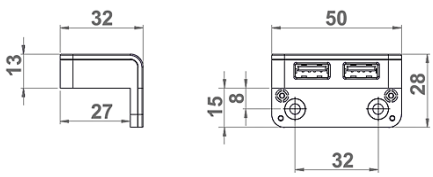

12V DC | 0,15m | IP20 | III | EAC | IN: 12VDC OUT: 1xUSB 5VDC MAX 2A | MINIMO TRANSF. 15W



CARGADOR USB SUCC DOBLE



CÓDIGO	ACABADO	
SM7008816	Cromado	1

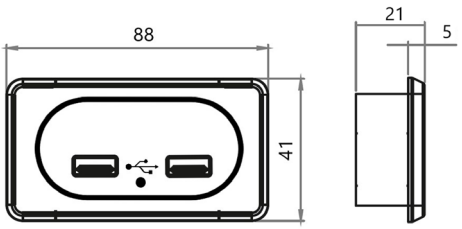



CARGADOR USB + INTERRUPTOR TOUCH

CÓDIGO	ACABADO	
FK6053124	Aluminio	1



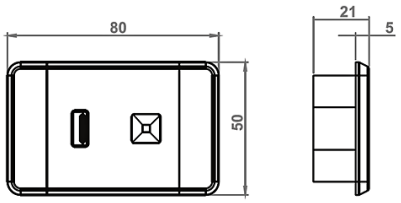





CARGADOR QI WIRELESS SUPERFÍCIE LIBRE

CÓDIGO	ACABADO	
FK6085000	Negro	1



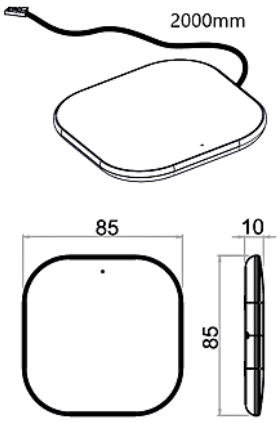

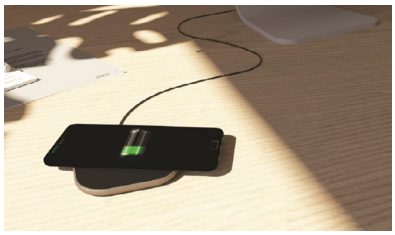

IP20 III EAC IN: 12VDC OUT: 5V–1A MINIMO TRANSF. 15W

CARGADOR QI WIRELESS SUPERFÍCIE CON FIJACIÓN

CÓDIGO	ACABADO	
FK6085010	Negro	1



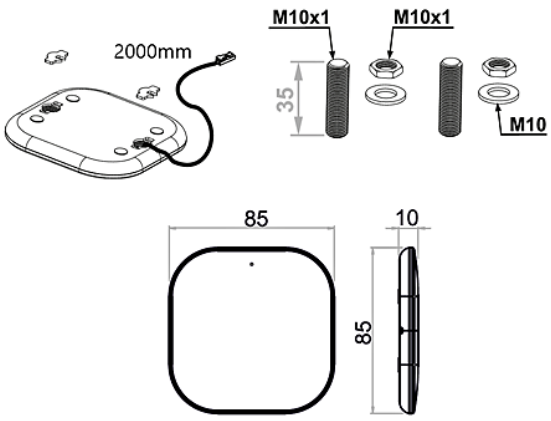

IP20 III EAC IN: 12VDC OUT: 5V–1A MINIMO TRANSF. 15W

CARGADOR QI WIRELESS DE EMBUTIR OCULTO

CÓDIGO	ARTÍCULO	ACABADO	
SM7005502	Cargador	Negro	1
SM7005602	Adaptador	Negro	1
1399472	Arandela	Negro	1



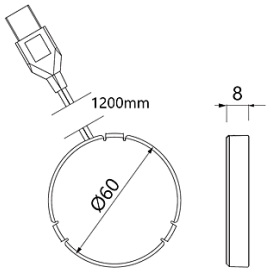







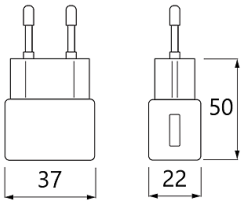







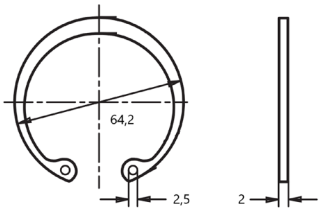

INTERRUPTOR MINI



CÓDIGO	ACABADO	
FK6016502	Negro	1
FK6016501	Blanco	1





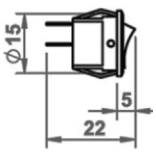

INTERRUPTOR D20



CÓDIGO	ACABADO	
FK6006202	Negro	1
FK6006210	Gris	1



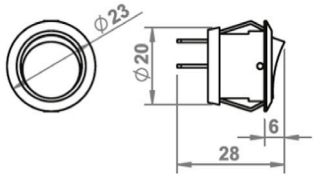

AC 230V | 10(4)A 250V | III | EAC

INTERRUPTOR TOUCH ON-OFF



CÓDIGO	ACABADO	
FK6003916	Cromado	1
FK6003924	Aluminio	1
FK6003901	Blanco	1
FK6003902	Negro	1

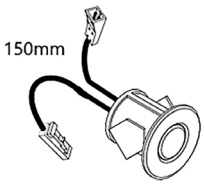

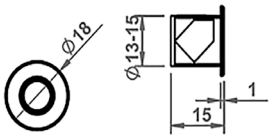

12V DC | 0,5÷48W | III | EAC

INTERRUPTOR DIMMER TOUCH ON-OFF



CÓDIGO	ACABADO	
FK6003816	Cromado	1
FK6003801	Blanco	1

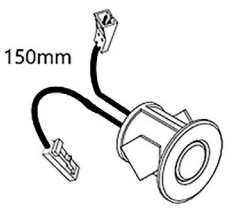

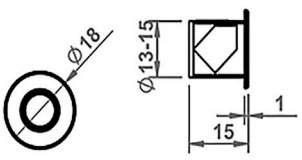

12V DC | 0,5÷12W | III | EAC

INTERRUPTOR BED SWITCH





CÓDIGO	ACABADO	
FK6017024	Aluminio	1

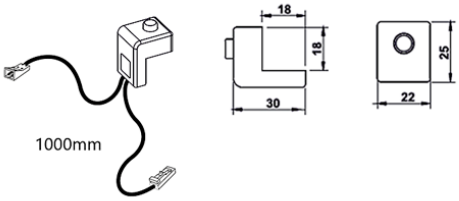

DISPOSITIVO CONMUTADOR DUO SWITCH

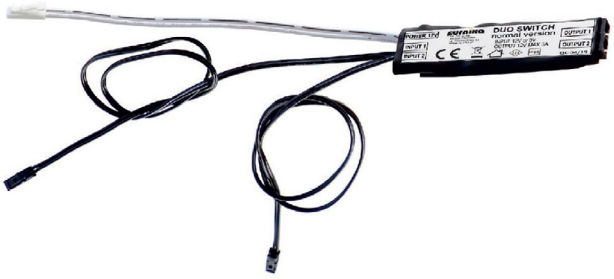

CÓDIGO	ACABADO	
FK6003802	Negro	1

*Se puede combinar con varios interruptores o sensores.

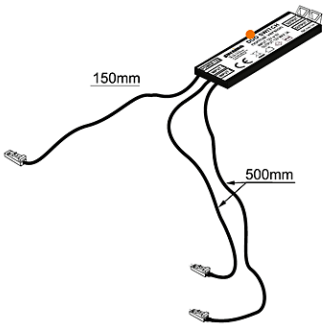

INTERRUPTOR DIMMER OCULTO

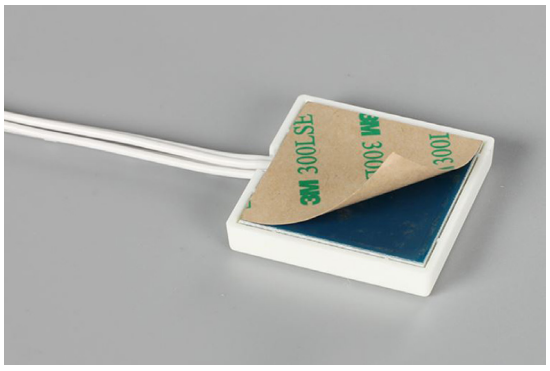

CÓDIGO	ACABADO	
SM9900815	Blanco	1

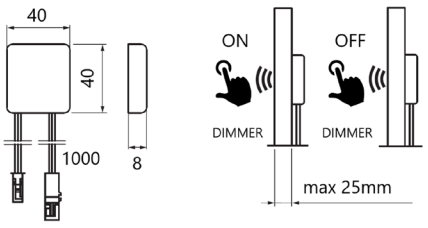

SENSOR LED SUPERFÍCIE



CÓDIGO	CONTROL POR	ACABADO	
FK6003624	Contacto	Aluminio	1
FK6003524	Movimiento	Aluminio	1

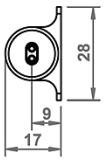

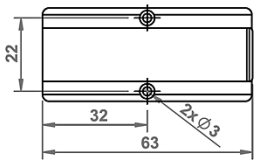

CÓDIGO	CONTROL POR	ACABADO	
FK6003724	Temperatura	Aluminio	1

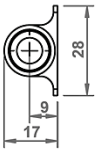

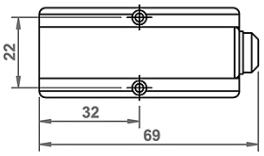

12V DC 25W III EAC

SENSOR LED EMBUTIR

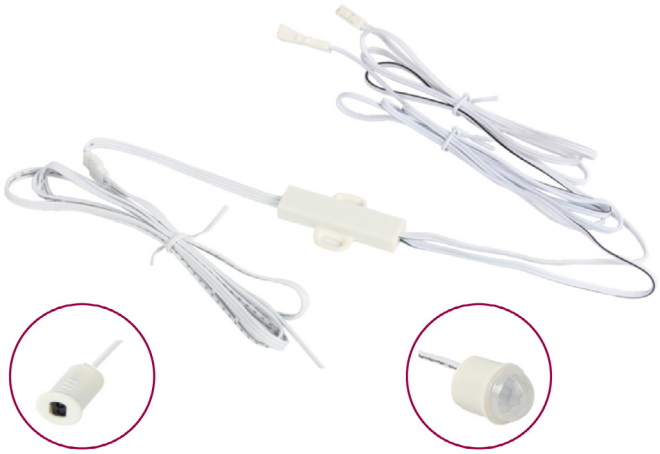

*Sensor Infrarrojos

*Sensor Temperatura

CÓDIGO	CONTROL POR	ACABADO	
SM7009006	Temperatura	Blanco	1
SM7009018	Infrarrojos	Blanco	1

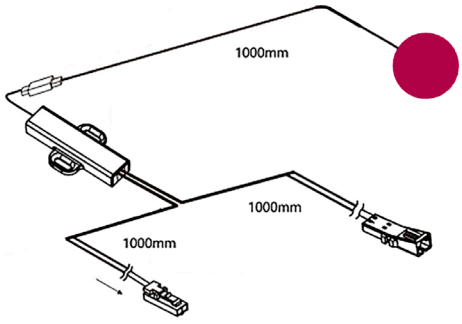

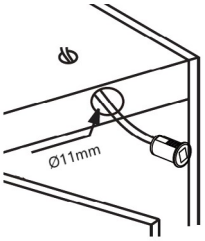

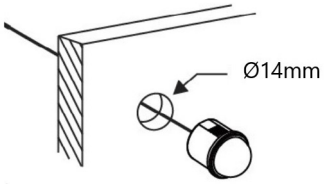

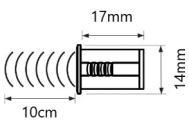

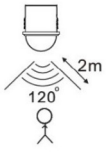

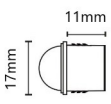

12V DC / 48W
24V DC / 96W
MAX 4A
III

CONTROLADOR LED RADIOFRECUENCIA



CÓDIGO	ACABADO	
FK6040300	Blanco / Negro	1

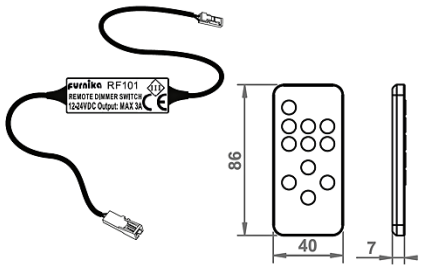

12V$_{DC}$ / 36W
24V$_{DC}$ / 72W
MAX 3A
max.10m

CONTROLADOR LED RADIOFRECUENCIA BASE MAGNÉTICA



CÓDIGO	ACABADO	
SM7010135	Blanco	1
SM7010136	Negro	1

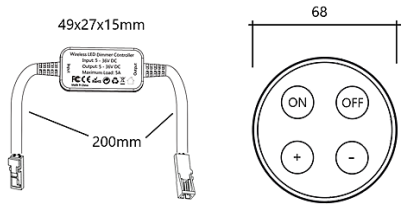



DIMMER 0,5:36W
12V$_{DC}$ / 36W
24V$_{DC}$ / 72W
MAGNÉTICO
1xCR2032
max.30m

CONTROLADOR BLUETOOTH

CÓDIGO	ACABADO	
FK6017102	Negro	1



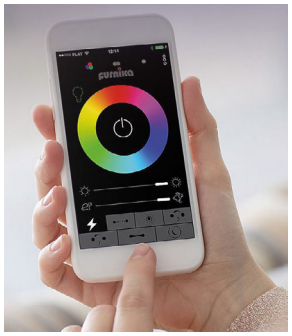

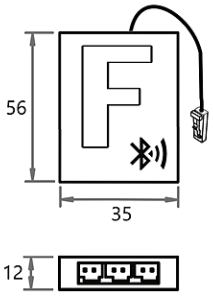

12V$_{DC}$
0,1m
MAX 3A
max.10m

TRANSFORMADOR LED SLIM IP20



CÓDIGO	W	AP	A	L	ACABADO	
FK6015000	8	17	35	103	Blanco	1
FK6011500	15	17	35	103	Blanco	1
SM7012320	20	12	50	128	Blanco	1
FK6018300	30	16	58	157	Blanco	1
FK6052700	40	16	58	157	Blanco	1
FK6052800	50	18	67	185	Blanco	1

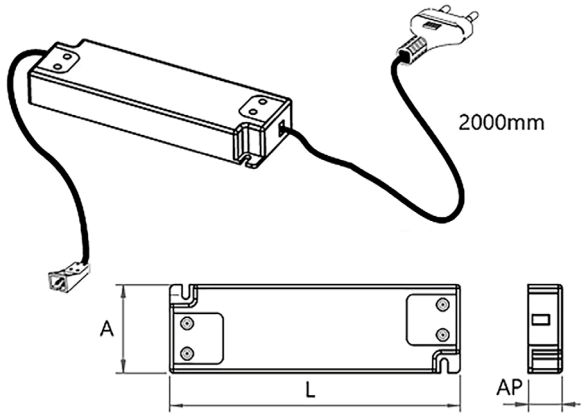

AC 230V 12VDC

TRANSFORMADOR LED SLIM IP44



CÓDIGO	W	AP	A	L	ACABADO	
FK6022500	8	11	37	110	Blanco	1
FK6022700	15	11	37	110	Blanco	1

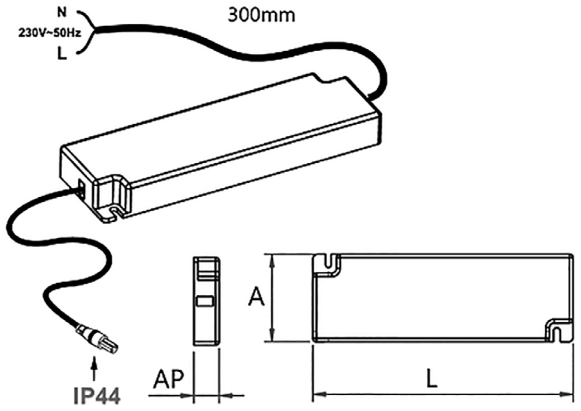

AC 230V 12VDC

TRANSFORMADOR LED PLUG



BÁSICO

CÓDIGO	W	ACABADO	
FK6006302	6	Negro	1
FK6005902	15	Negro	1
FK6016302	36	Negro	1

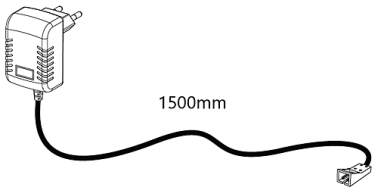



CON CAJA 3 CONEXIONES

CÓDIGO	W	ACABADO	
FK6018100	6	Negro	1
FK6018102	15	Negro	1

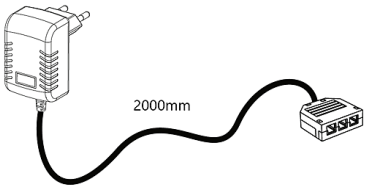



C/ INTERR. PIE Y CAJA 6 CONEXIONES

CÓDIGO	W	ACABADO	
FK6042702	6	Negro	1
FK6021502	36	Negro	1

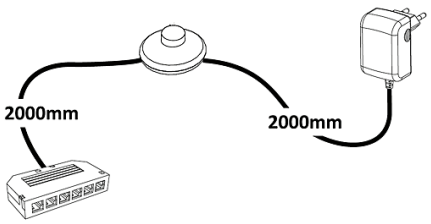



C/ INTERR. MANO Y CAJA 3 CONEXIONES

CÓDIGO	W	ACABADO	
FK6005936	36	Negro	1

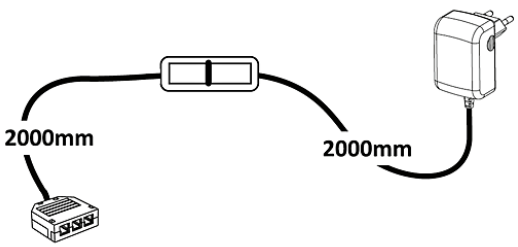

CAJA DISTRIBUCIÓN 3 CONEXIONES



12V$_{DC}$ / 36W
24V$_{DC}$ / 72W
MAX 3A

CÓDIGO	ACABADO	
FK6006002	Negro	1

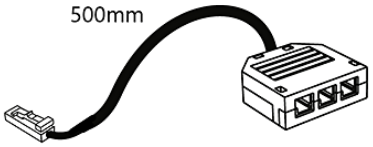

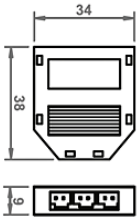

CAJA DISTRIBUCIÓN 6 CONEXIONES



12V$_{DC}$ / 36W
24V$_{DC}$ / 72W
MAX 3A

CÓDIGO	ACABADO	
FK6009902	Negro	1

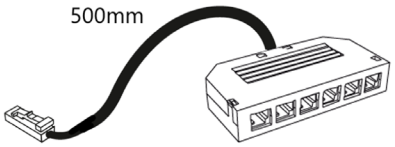

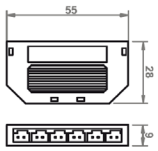

CABLE EXTENSIÓN LED



12V$_{DC}$ / 36W
24V$_{DC}$ / 72W
MAX 3A

CÓDIGO	L	ACABADO	
FK6006102	500	Negro	1
FK6007302	2.000	Negro	1

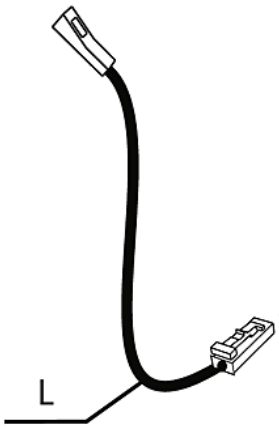

LÁMPARAS LED VARIAS

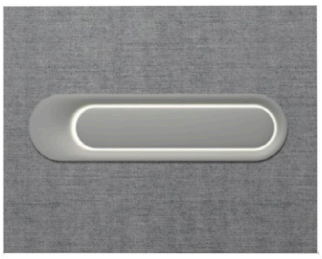

Coma

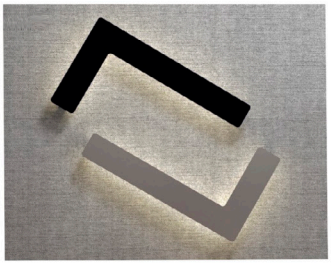

Inline - L

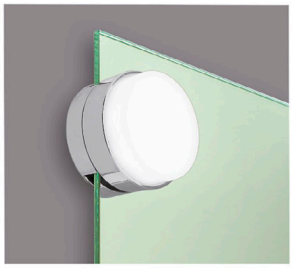

Pola - S



Silka Com

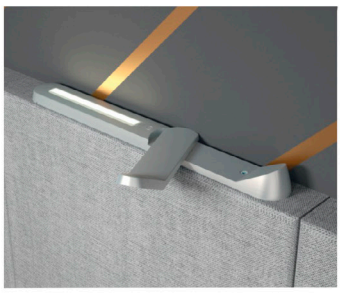

Peak



Lena 2



Aria



Juno



Flexi Com



Mia



Flexi Q

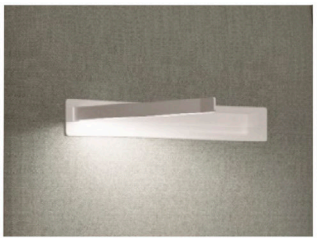

Lara



09 EXPULSORES, IMANES Y CIERRES



EXPULSORES PARA EMBUTIR

EXPULSORES PARA SOBREPONER

IMANES PARA EMBUTIR

IMANES CLÁSICOS PARA SOBREPONER

PLACAS IMÁN

CIERRES PARA ZÓCALO

CIERRES A PRESIÓN

CIERRES PARA ALA MESAS

CIERRES VARIOS

PUSH K-TECH





CÓDIGO	MODELO	L	EX	ACABADO	
2340287	Imán	49,5	14	Gris	100
2340487	Tope	49,5	14	Gris	100
2341287	Imán	49,5	20	Gris	100
2341487	Tope	49,5	20	Gris	100
2344287	Imán	68,4	37	Gris	100
2344487	Tope	68,4	37	Gris	100

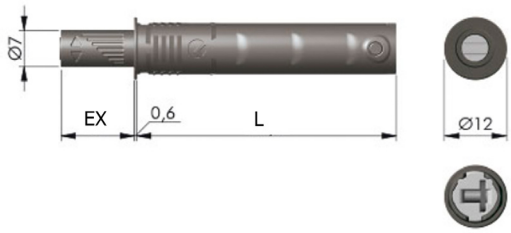

TAPA PARA PUSH K-TECH



CÓDIGO	L	ACABADO	
2342587	59,4	Gris	100
2345287	78,4	Gris	100





BASE PARA PUSH K-TECH



CÓDIGO	L	ACABADO	
2342687	59,3	Gris	100
2345487	78,3	Gris	100

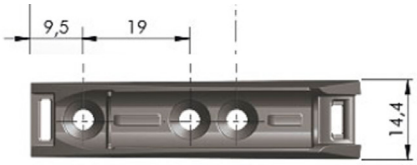

CIERRE EXPULSOR MAG SUPERFÍCIE CON IMÁN



CÓDIGO	AP	DC	L1	L	ACABADO	
2308087	17,5	3	20	49	Gris	50
2308287	17	4	40	74	Gris	50

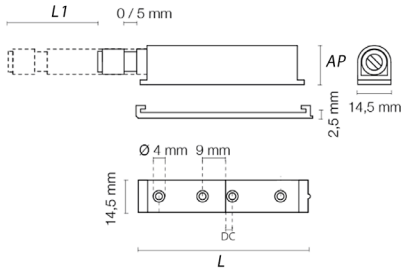

CIERRE EXPULSOR MAG SUPERFICIE CON TOPE



CÓDIGO	AP	DC	L1	L	ACABADO	
2308587	17,5	3	20	49	Gris	50
2308787	17	4	40	74	Gris	50

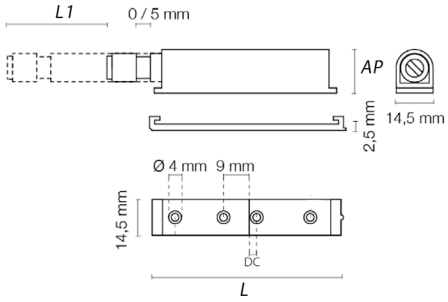

CIERRE EXPULSOR MAG EMBUTIR CON IMÁN



CÓDIGO	L1	L	ACABADO	
2309087	20	50	Gris	100
2309287	37	76	Gris	100

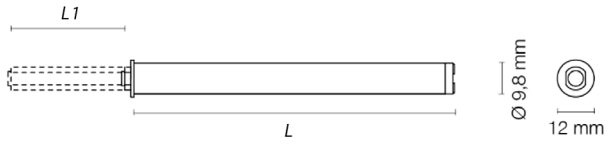

CIERRE EXPULSOR MAG EMBUTIR CON TOPE



CÓDIGO	L1	L	ACABADO	
2309587	20	50	Gris	100
2309787	37	76	Gris	100



EXPULSOR TT



CÓDIGO	MODELO	ACABADO	
2329511	Tope	Niquelado	50
2329522	Imán	Niquelado	50

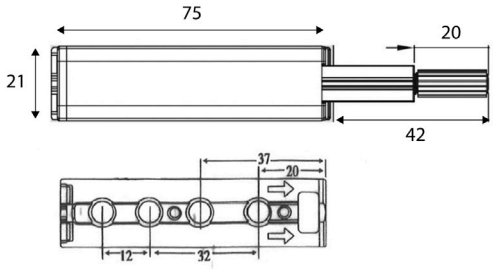

CIERRE EXPULSOR INDA SUPERFICIE CON TOPE



CÓDIGO	ACABADO	
2325087	Gris	50

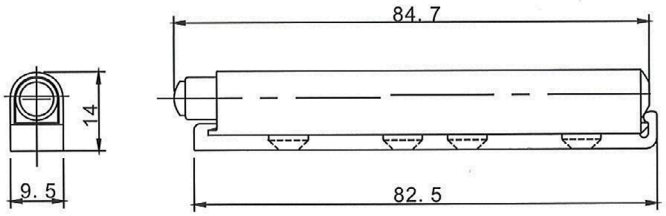

CIERRE EXPULSOR INDA SUPERFICIE CON IMÁN



CÓDIGO	ACABADO	
2325187	Gris	50

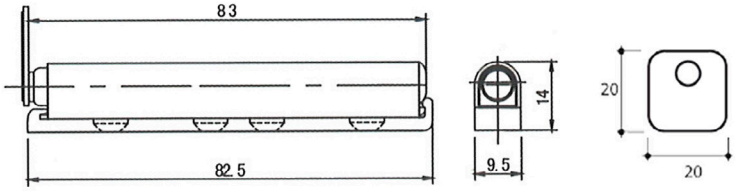

PUSH LATCH



CÓDIGO	PIEZA	ACABADO	
2323887	Expulsor	Gris	100
2324587	Base	Gris	100

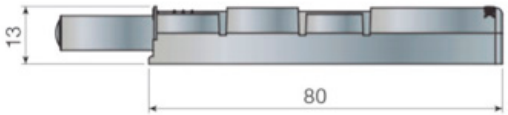

CIERRE IMÁN REGULABLE EMBUTIR



CÓDIGO	ACABADO	
2360286	Gris	200

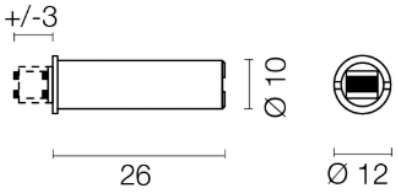

CIERRE IMÁN 726



CÓDIGO	ACABADO	
2362687	Gris	200

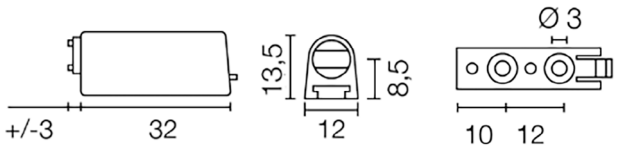

CIERRE IMÁN SIMPLE EMBUTIR



CÓDIGO	ACABADO	
2360786	Gris	500



CIERRE IMÁN EMBUTIR 634



CÓDIGO	L1	L	Ø	ACABADO	
2363453	17	19	12	Negro	500
2363853	13	15	14	Negro	500

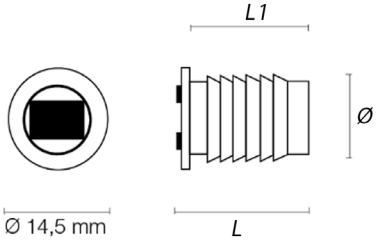

CIERRE IMÁN SUPERFÍCIE RECTANGULAR



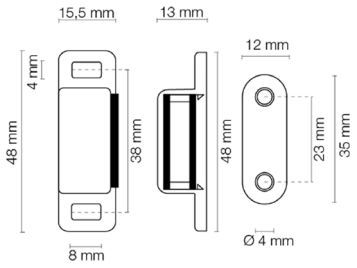

CÓDIGO	ACABADO	
2365051	Blanco	500
2365052	Marrón	500
2365053	Negro	500

CIERRE IMÁN JÚPITER ATORNILLAR



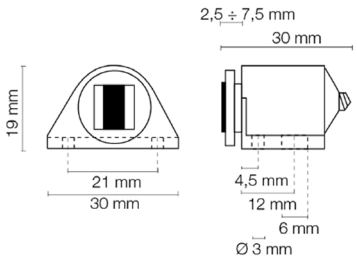

CÓDIGO	ACABADO	
2364051	Blanco	500
2364052	Marrón	500
2364053	Negro	500

CIERRE IMÁN JÚPITER TETÓN Ø10



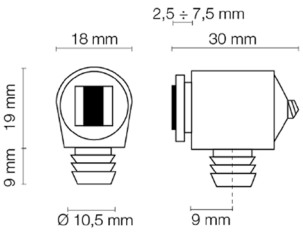

CÓDIGO	ACABADO	
2364751	Blanco	500
2364752	Marrón	500
2364753	Negro	500

CIERRE IMÁN JÚPITER CON BASE Y TETÓN Ø10



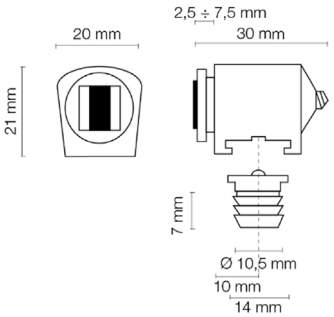

CÓDIGO	ACABADO	
2364251	Blanco	500
2364252	Marrón	500
2364253	Negro	500

PLACA IMÁN ADHESIVA REDONDA



CÓDIGO	ACABADO	
2368501	Niquelado	100

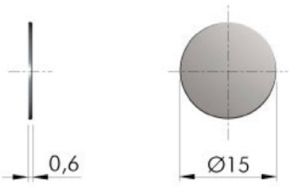

PLACA IMÁN ADHESIVA RECTANGULAR



CÓDIGO	ACABADO	
2368607	Niquelado	100

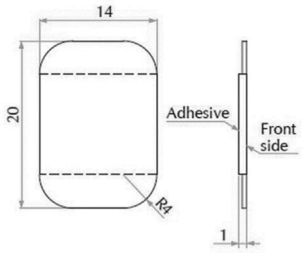

PLACA IMÁN ADHESIVA CON AGUJERO



CÓDIGO	ACABADO	
2368807	Niquelado	100

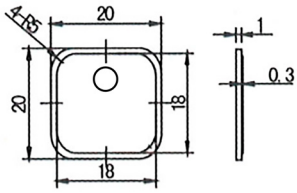

PLACA IMÁN REDONDA CON AGUJERO



CÓDIGO	ACABADO	
2369001	Zincado	100

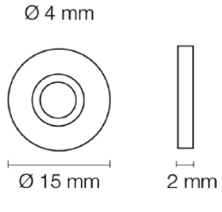

PLACA IMÁN REDONDA PARA CLAVAR



CÓDIGO	Ø	ACABADO	
2369207	3	Niquelado	100
2369640	5	Niquelado	100

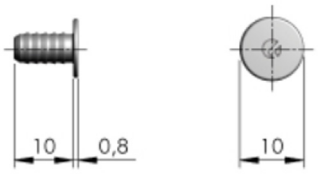

PLACA IMÁN RECTANGULAR CON AGUJERO



CÓDIGO	ACABADO	
2369301	Zincado	100

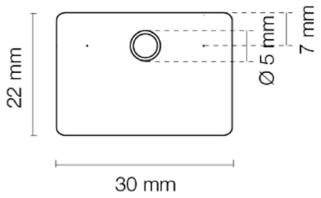

PLACA IMÁN IN CON AGUJERO



CÓDIGO	ACABADO	
2369407	Niquelado	100

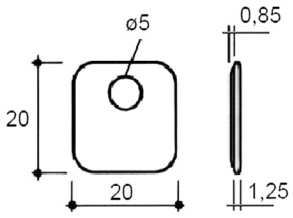

PLACA IMÁN RECTANGULAR 2 AGUJEROS



CÓDIGO	ACABADO	
2369501	Niquelado	100

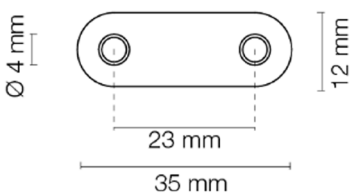

CIERRE PARA ZÓCALO FLEJE 20 MM.

CÓDIGO	ACABADO	
2336003	Negro	500



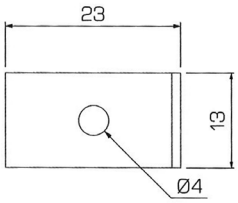

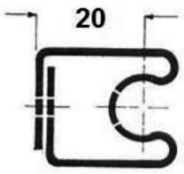

CIERRE PARA ZÓCALO FLEJE 37 MM.

CÓDIGO	ACABADO	
2336103	Negro	500



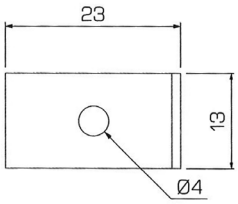

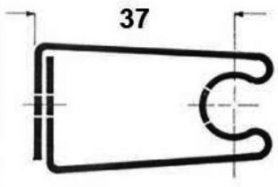

CASQUILLO PARA CIERRE FLEJE

CÓDIGO	ACABADO	
2336701	Zincado	500



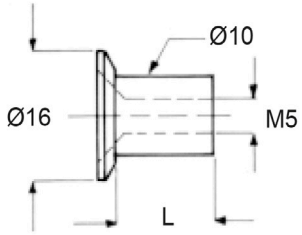

PERNO PARA CIERRE FLEJE

CÓDIGO	ACABADO	
2336801	Zincado	500



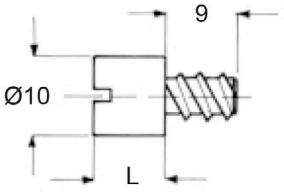

CIERRE PLÁSTICO PARA ZÓCALO

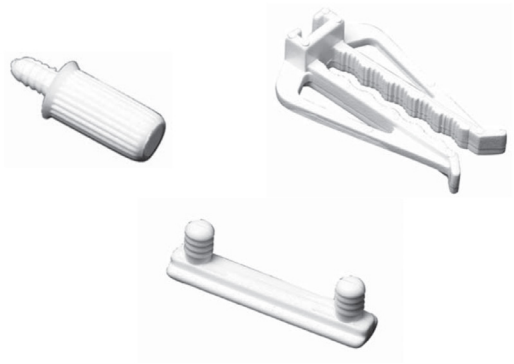

CÓDIGO	ARTÍCULO	ACABADO	
2335051	Pinza 58 mm.	Blanco	1.000
2335351	Regleta D. 5	Blanco	1.000
2335551	Pivote D. 8	Blanco	1.000

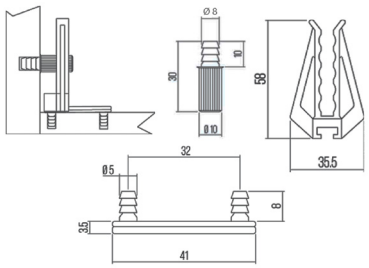

CIERRE AUTOMÁTICO MINI-LATCH



CÓDIGO	ACABADO	
BM3006301	Blanco	800

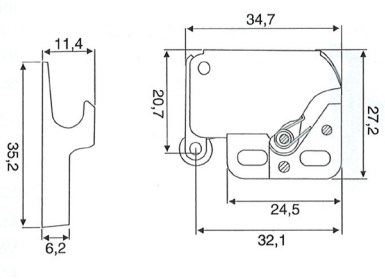

CIERRE PRESIÓN VAIVÉN SILENCIOSO



CÓDIGO	ACABADO	
2304001	Zincado	1.000

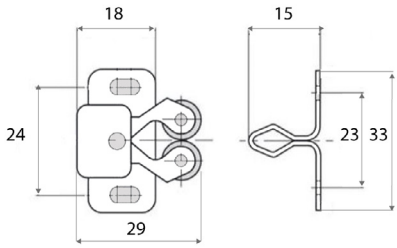

CIERRE PRESIÓN CHIP



CÓDIGO	ACABADO	
2301907	Niquelado	100

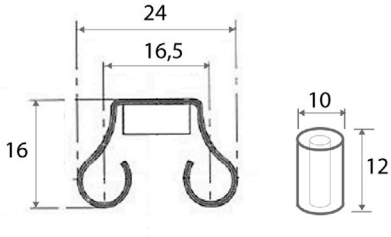

CIERRE UNIÓN STRONG

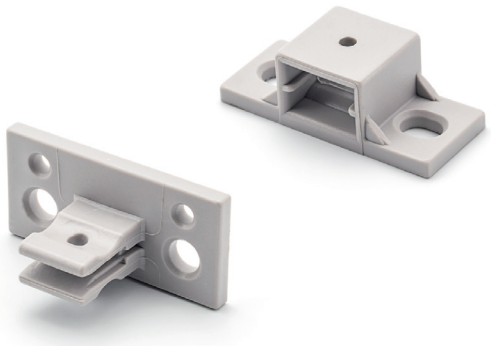

CÓDIGO	ACABADO	
3738086	Gris	200

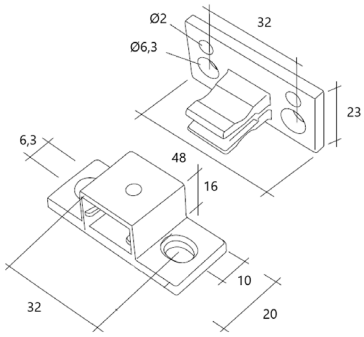

CIERRE VAIVÉN 2 BOLAS



CÓDIGO	L	ACABADO	
2300808	44	Latonado	50
2300809	49	Latonado	50

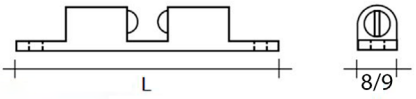

CIERRE LIRAS PLÁSTICO



CÓDIGO	ACABADO	
2302051	Blanco	1.000

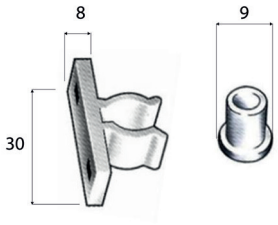

CIERRE PASADOR PESTAÑA

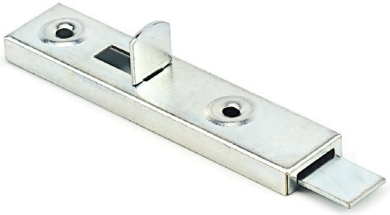

CÓDIGO	ACABADO	
2303202	Zincado	100

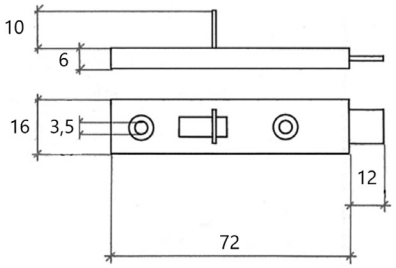

CIERRE BALA MESA



CÓDIGO	Ø	L	L1	ACABADO	
2305008	8	18	10	Bicromatado	500
2305028	8	20	12	Bicromatado	500
2305010	10	22	12	Bicromatado	500

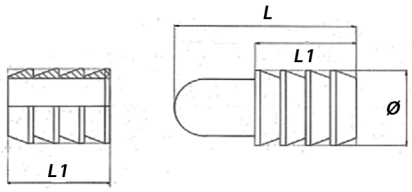

CIERRE PARA CAJAS



CÓDIGO	L	ACABADO	
2305349	79	Zincado	200

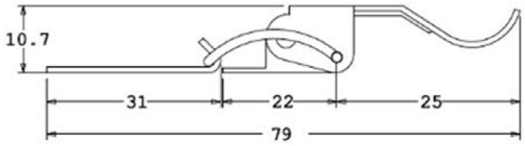

CIERRE ALA MESA



CÓDIGO	ACABADO	
2305501	Zincado	100

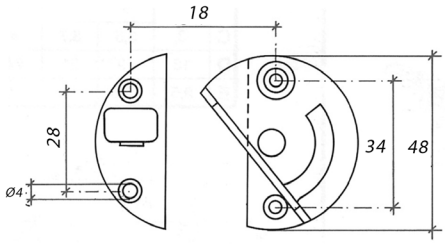

CIERRE GOLPETE DE RETENCIÓN



CÓDIGO	ACABADO	
2301552	Marrón	1.000
2301553	Negro	1.000

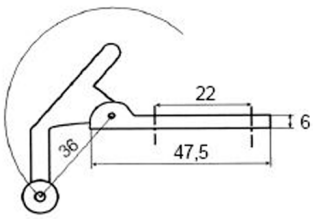

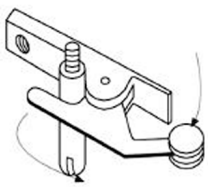


INDAUX MADE IN EUROPE-Patented 00011107
INDAUX MADE IN EUROPE-Patented 0001

10 AMORTIGUADORES Y TOPES



AMORTIGUADOR PARA PUERTA

AMORTIGUADOR PARA CORREDERA

AMORTIGUADOR PARA BISAGRA

AMORTIGUADOR PARA GUÍA CAJÓN

TOPE AMORTIGUADOR ADHESIVO

TOPE AMORTIGUADOR EMBUTIR

TACO AMORTIGUADOR



CÓDIGO	ACABADO	
7253286	Niquelado	200

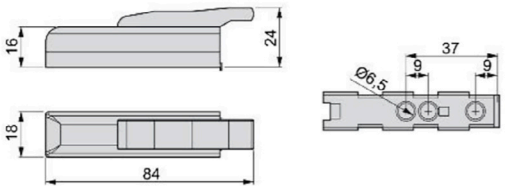

TACO PORTASMOVE



CÓDIGO	MODELO	ACABADO	
GR9266210	Con tope	Niquelado	150
GR9266510	Sin tope	Niquelado	150

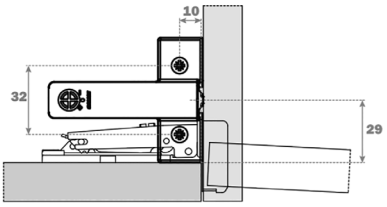

TACO AMORTIGUADOR ZITTO



CÓDIGO	ACABADO	
7255188	Gris	100

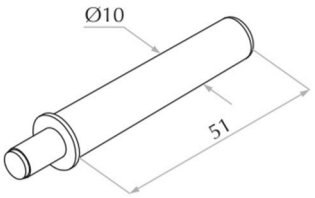

SOPORTE SUPERFICIE ZITTO

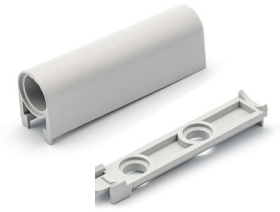



CÓDIGO	MODELO	ACABADO	
7255686	Horizontal	Gris	100
7255786	S32	Gris	100

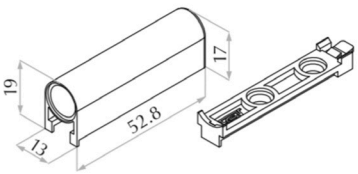

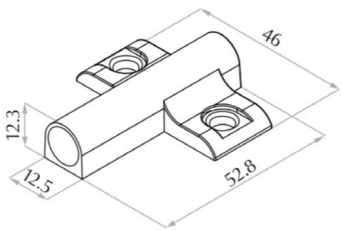

AMORTIGUADOR INDA UNIVERSAL

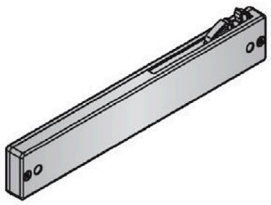

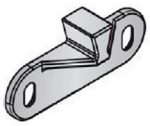

Modelo 1

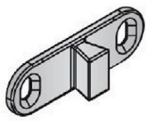

Modelo 2

CÓDIGO	MODELO	ACABADO	
4770101	1	Gris	20
4770202	2	Gris	20

*Cada juego se compone de 1 amortiguador y 1 activador mod. 1 o mod. 2.

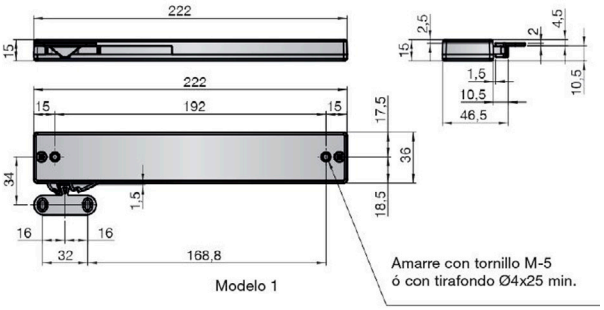

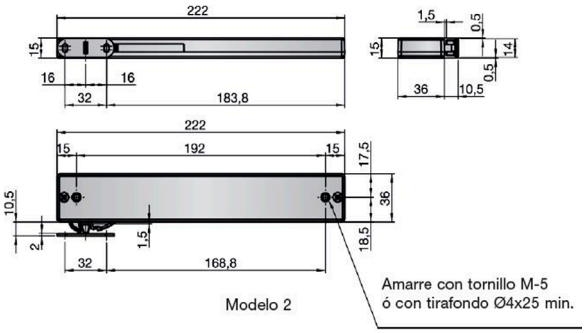

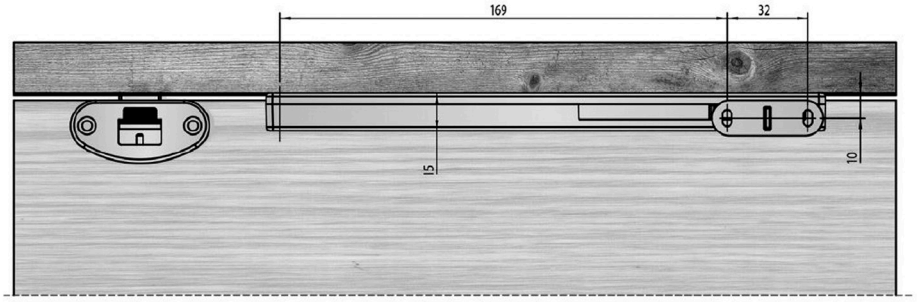

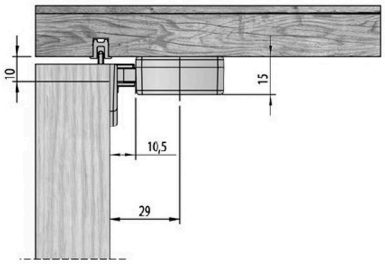

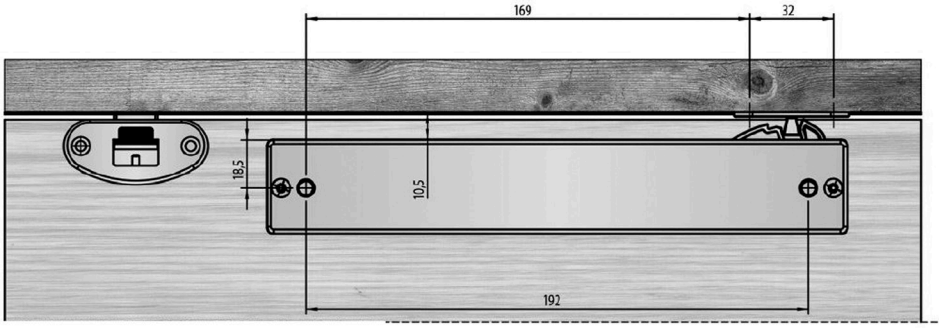

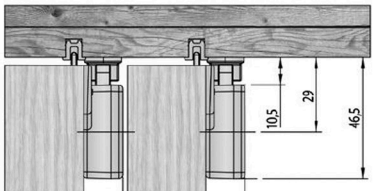

AMORTIGUADOR I-48 INDA ESTÁNDAR



CÓDIGO	ACABADO	
180903060	Niquelado	125

AMORTIGUADOR BISAGRA FGV ALFA



CÓDIGO	ACABADO	
521590620	Niquelado	125



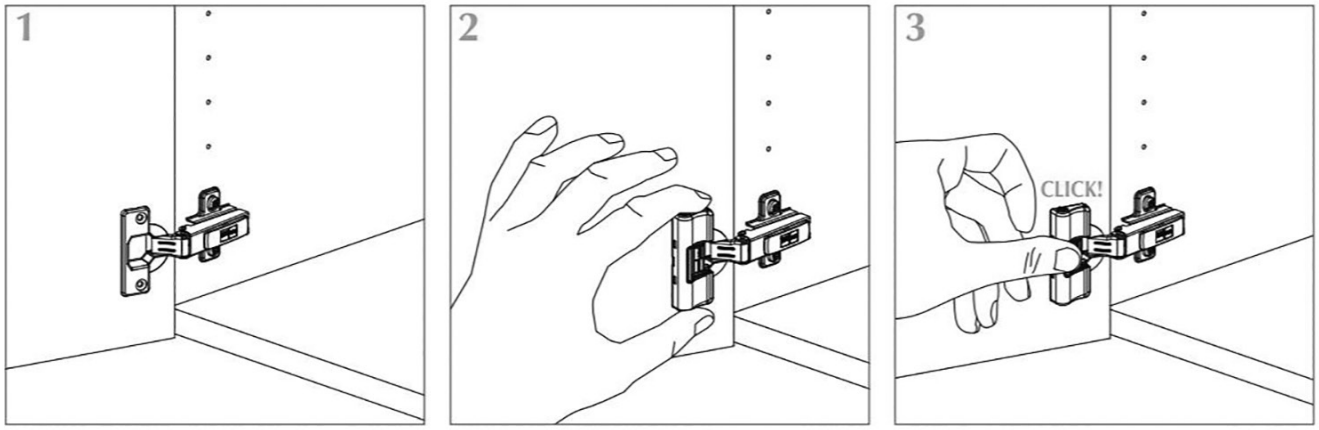

AMORTIGUADOR + TOPE INDAMATIC

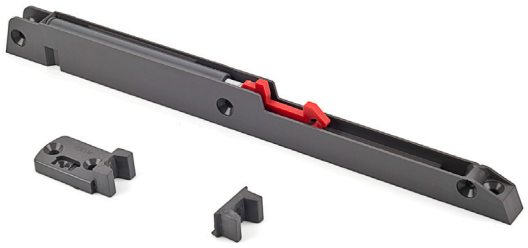

CÓDIGO	MODELO GUÍA	ACABADO	
4720289	Bolas 17 mm. Cisne	Gris	50
4720087	Corredera Gacela	Gris	50

CISNE

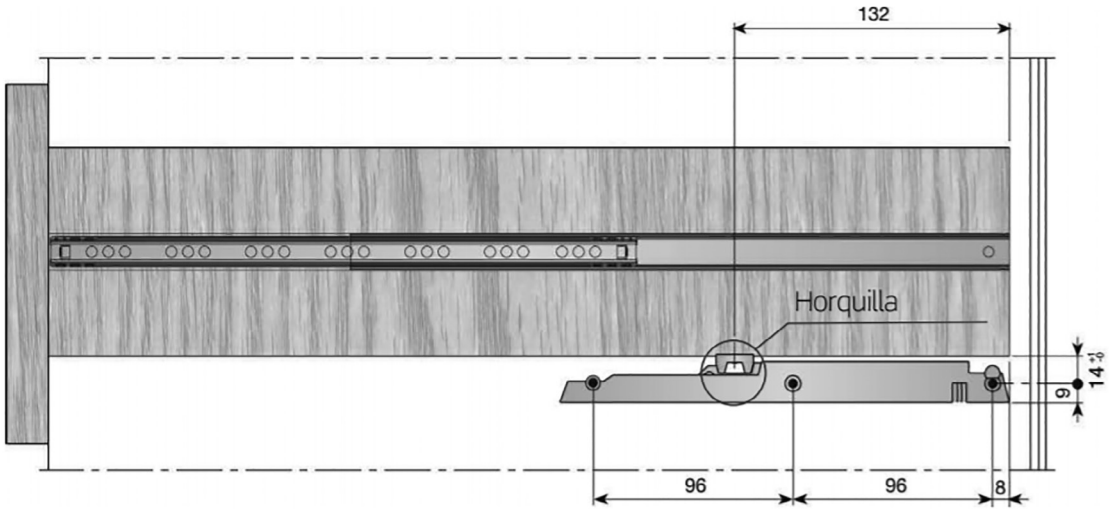

GACELA

Fijación en el costado

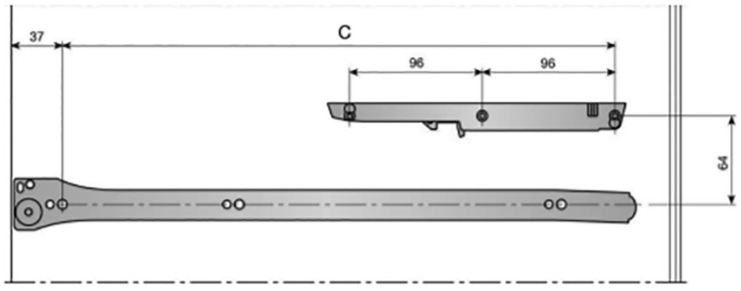

Long. cajón	B	C
250	108	192
300	140	224
350	204	288
400	268	352
450	300	384
500	364	448
550	396	480
600	460	544
700	556	640
800	652	736

Fijación en el cajón

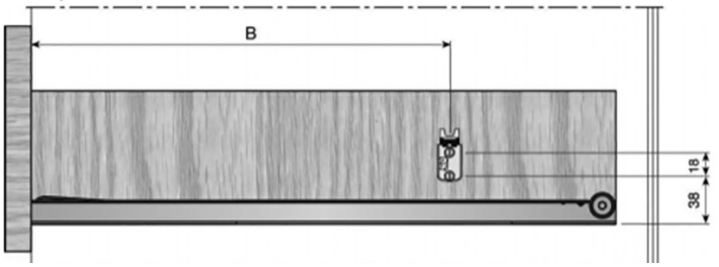



TACO AMORTIGUADOR SOFT GOMA D.5



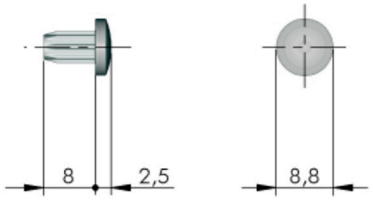

CÓDIGO	ACABADO	
7211450	Transparente	5.000

TACO AMORTIGUADOR FLEX



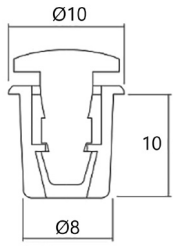

CÓDIGO	ACABADO	
7211387	Gris	5.000

TACO AMORTIGUADOR EU GOMA D.8



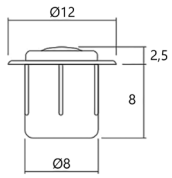

CÓDIGO	ACABADO	
7211786	Gris	1.000

TACO AMORTIGUADOR D.5 ESTRIADO



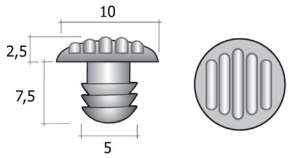

CÓDIGO	ACABADO	
7211651	Blanco	5.000
7211652	Marrón	5.000
7211653	Negro	5.000

TACO 1 PUNTA AMORTIGUADOR

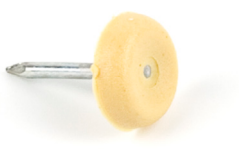

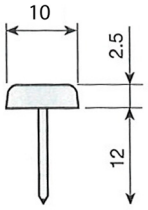

CÓDIGO	ACABADO	
7212051	Blanco	5.000
7212054	Roble	5.000
7212086	Gris	5.000

TACO LÁGRIMA ADHESIVO

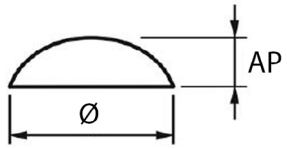

CÓDIGO	Ø	AP	ACABADO	
7213050	7	1,5	Transparente	10.000
7213350	8	2,2	Transparente	8.000
7213150	10	1,5	Transparente	10.000
7213250	10	3	Transparente	5.000
7213450	13	4	Transparente	4.000
7213853	15	8	Negro	1.000
7213950	16	1	Transparente	1.600

TACO ADHESIVO CUADRADO

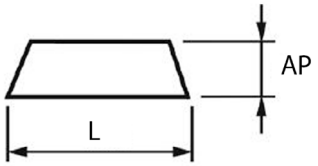

CÓDIGO	L	AP	ACABADO	
7213750	12,5	5,8	Transparente	4.000



Los topes adhesivos se pueden suministrar en varios formatos y cortados a medida.



11  SOPORTES DE ESTANTE

SOPORTES OCULTOS PARA BALDAS

SOPORTES DE PARED PARA BALDAS

SOPORTES PARA ESTANTES DE CRISTAL

SOPORTES PARA ESTANTES DE MADERA

PORTAESTANTE INVISIBLE MN111

CÓDIGO	ACABADO	
OM2078214	Zincado	100



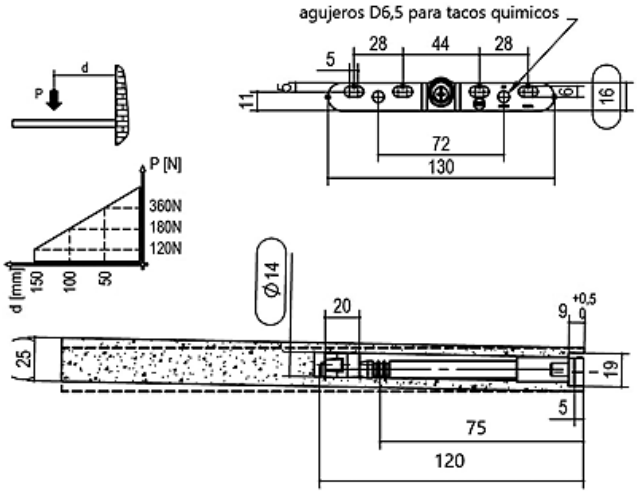

PORTAESTANTE INVISIBLE MN112

CÓDIGO	ACABADO	
OM2078514	Zincado	100



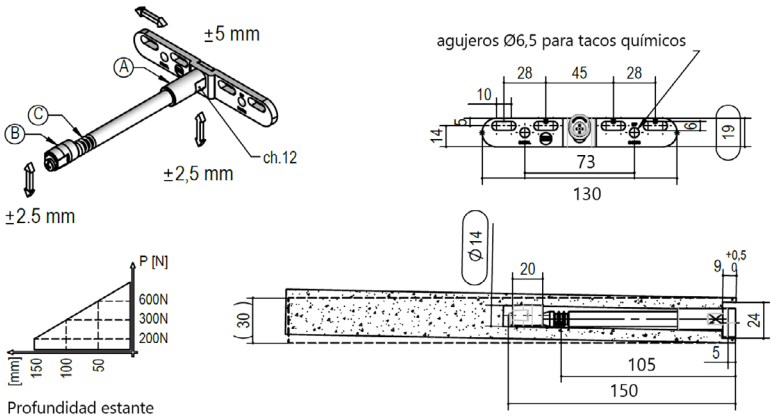

PORTAESTANTE INVISIBLE MN114

CÓDIGO	L1	L	ACABADO	
OM2078714	145	220	Zincado	25
OM2078814	275	350	Zincado	25



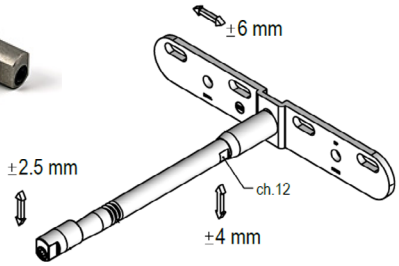

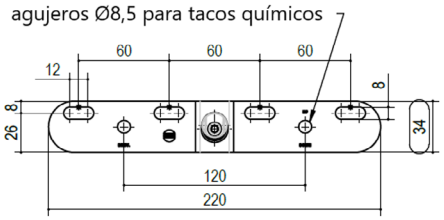

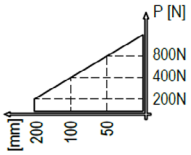

Profundidad estante

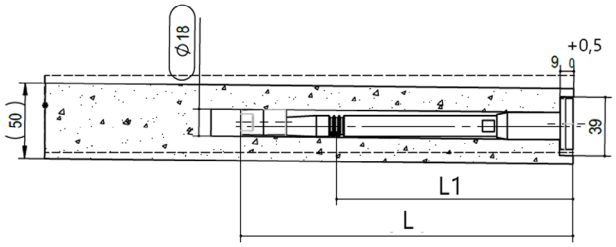

PORTAESTANTE INVISIBLE MN121

CÓDIGO	ACABADO	
OM2079914	Zincado	25



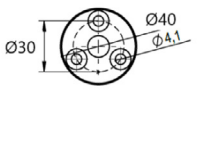

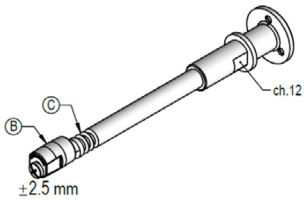

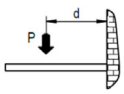

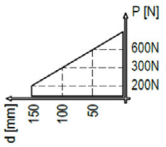

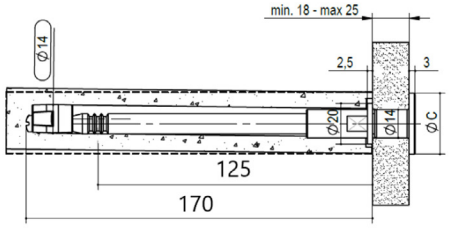

PORTAESTANTE INVISIBLE MN101

CÓDIGO	ACABADO	
OM2078914	Zincado	100



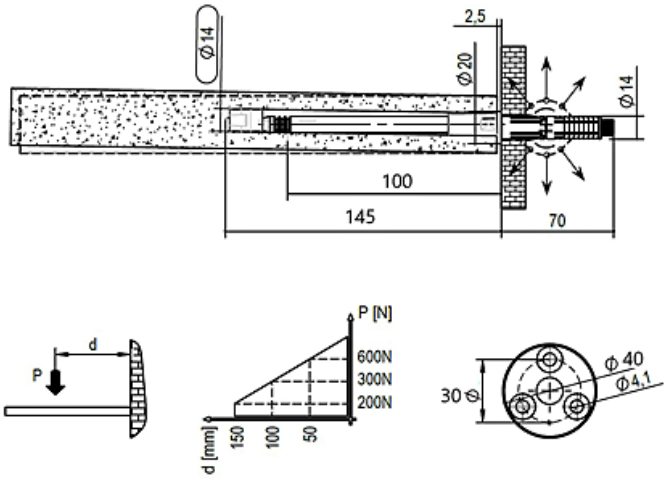

PORTAESTANTE INVISIBLE MN201

CÓDIGO	ACABADO	
OM2080114	Negro	25



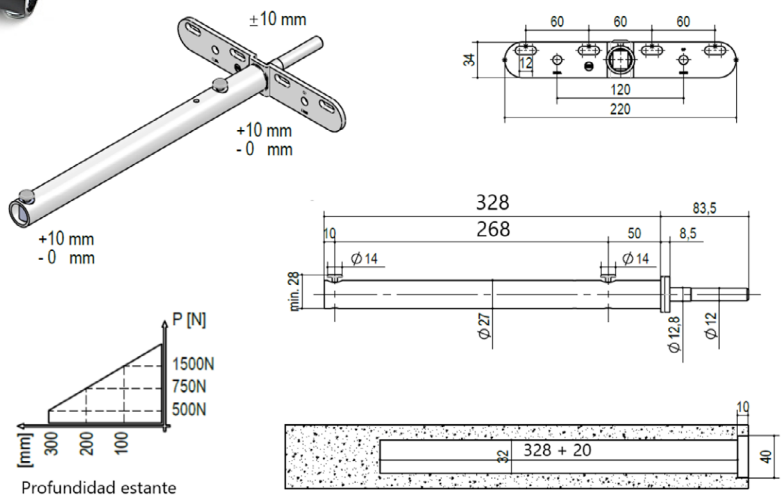

PORTAESTANTE INVISIBLE MN202

CÓDIGO	ACABADO	
OM2080214	Negro	25



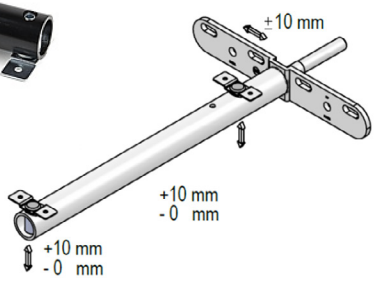

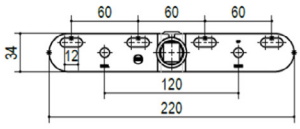

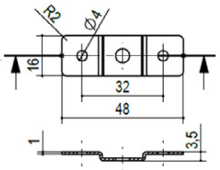



Profundidad estante

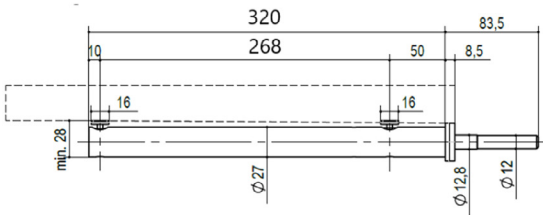

SOPORTE OCULTO TENTI 3

CÓDIGO	ACABADO	
6830301	Zincado	100

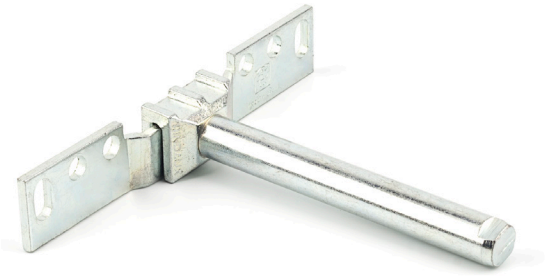

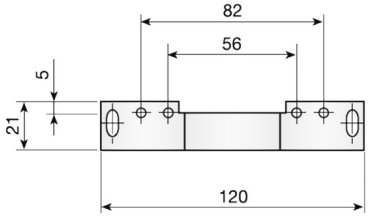

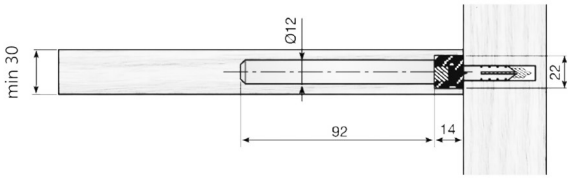

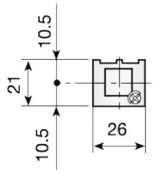

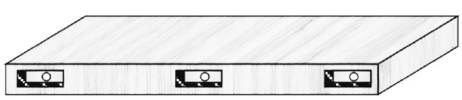

SOPORTE OCULTO TENTI 8

CÓDIGO	ACABADO	
6830801	Zincado	100



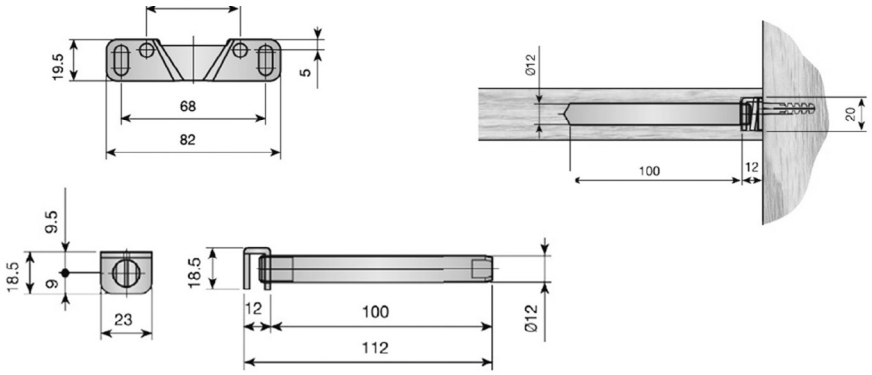

SOPORTE OCULTO TENTI 15

CÓDIGO	ACABADO	L	
6831500	Zincado	120	100



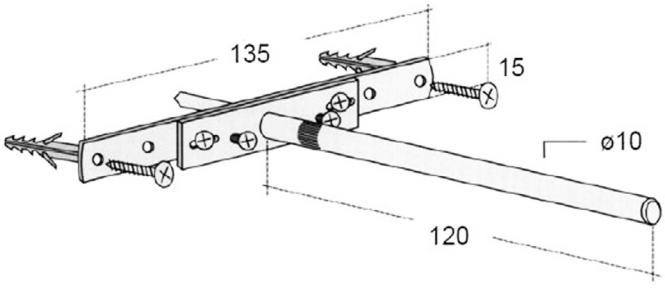

SOPORTE OCULTO TENTI 9 GRANDES CARGAS

CÓDIGO	ACABADO	
6830901	Zincado	100



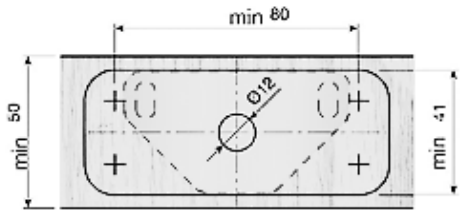

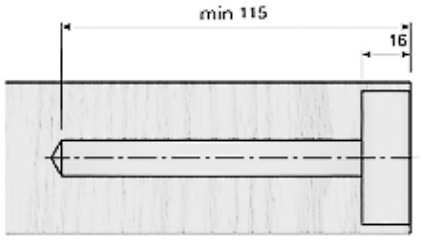

SOPORTE OCULTO TRIADE GRANDES CARGAS

CÓDIGO	ACABADO	
6830001	Zincado	50

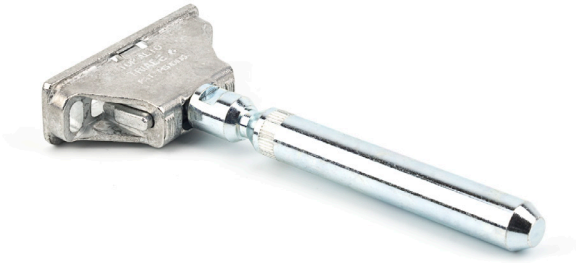

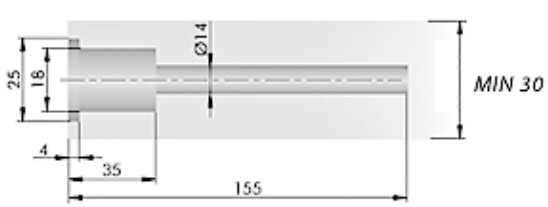

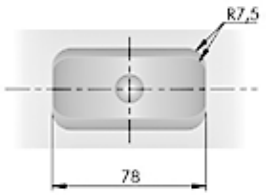

SOPORTE CRISTAL BASE GOMA 712



CÓDIGO	ACABADO	
6814407	Niquelado	2.000

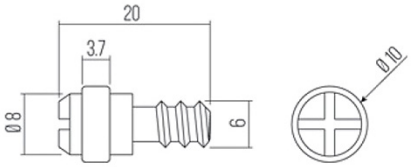

ESCUADRA PARA SOPORTE CRISTAL



CÓDIGO	ACABADO	
6812807	Niquelado	1.000

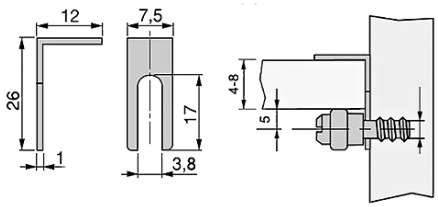

SOPORTE CRISTAL BASE GOMA SAN REMO



CÓDIGO	ACABADO	
6813907	Niquelado	1.000

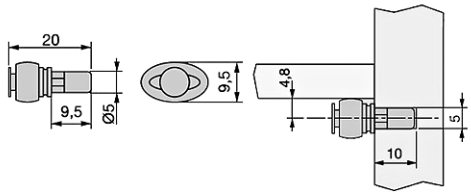

SOPORTE CRISTAL CON 2 ARANDELAS GOMA



CÓDIGO	Ø	ACABADO	
6815507	3	Niquelado	5.000
6815807	5	Niquelado	5.000

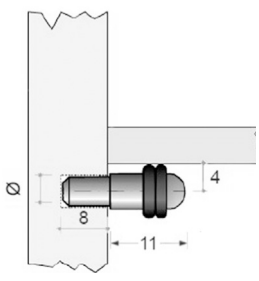

SOPORTE CRISTAL MODELO “K”



CÓDIGO	ACABADO	
6816207	Niquelado	5.000

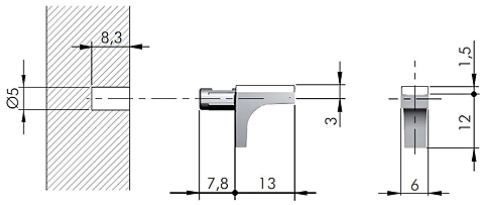

SOPORTE CRISTAL STYLE



CÓDIGO	Ø	ACABADO	
6890391	3	Niquelado	5.000
6890587	5	Niquelado	5.000

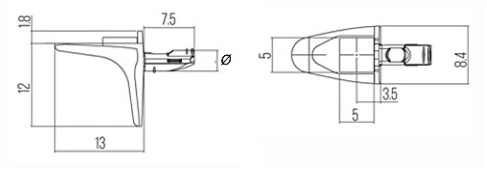

SOPORTE CRISTAL PALETA



CÓDIGO	ACABADO	
6890068	Niquelado	5.000

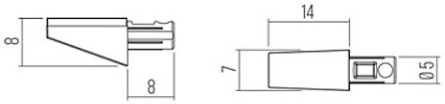

SOPORTE CRISTAL CON CAPUCHÓN



CÓDIGO	ACABADO	
6811007	Niquelado	1.000

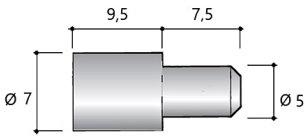

SOPORTE CRISTAL VENTOSA





CÓDIGO	L	L1	ACABADO	
6813007	20	9	Niquelado	1.000
6899135	14	8	Transparente	1.000

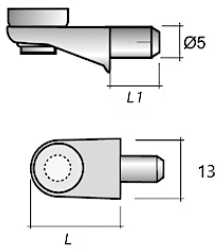

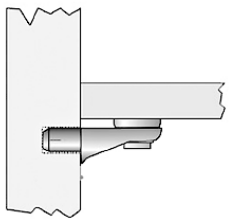

SOPORTE CRISTAL REGULABLE PORTOFINO

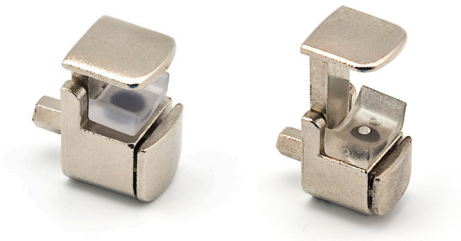

CÓDIGO	Ø	E	ACABADO	
6814207	5	0-8	Niquelado	1.000
6814231	5	16-24	Niquelado	1.000

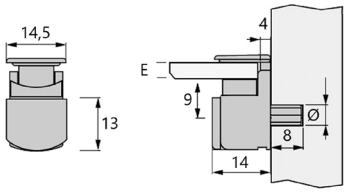

SOPORTE CRISTAL SAFETY



CÓDIGO	E	ACABADO	
6810550	5	Transparente	1.000

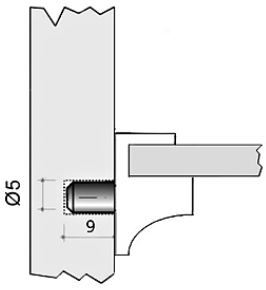

SOPORTE CRISTAL GEKO



CÓDIGO	Ø	E	ACABADO	
6810850	5	5	Transparente	5..000

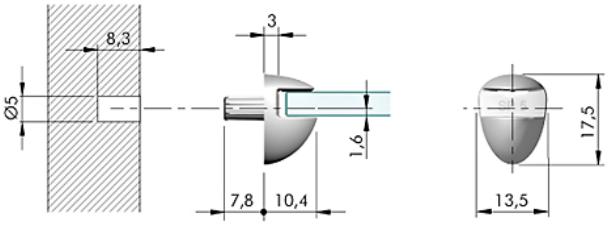

SOPORTE CRISTAL MODELO KRISTAL



CÓDIGO	Ø	E	ACABADO	
6818807	3	5 - 6	Niquelado	1.000
6818907	5	5 - 6	Niquelado	1.000

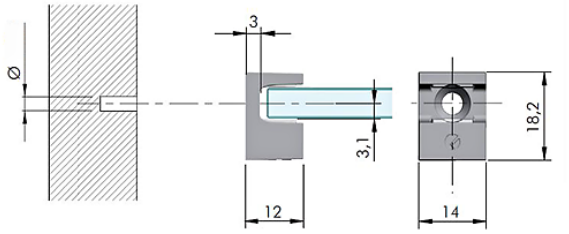

SOPORTE CRISTAL KUBIC



CÓDIGO	ARTÍCULO	Ø	E	ACABADO	
6816050	Base	3	4 - 8	Niquelado	2.000
6816080	Escuadra	5	5 - 8	Niquelado	2.000

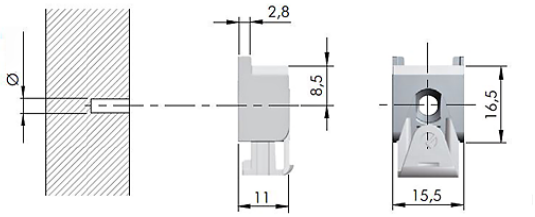

SOPORTE CRISTAL PESTAÑA TRANSPARENTE



CÓDIGO	E	ACABADO	
6801550	4 - 5	Transparente	1.000

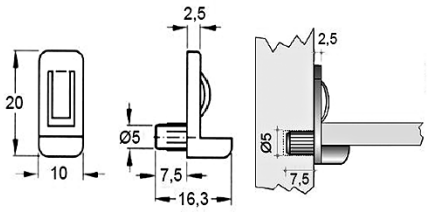

SOPORTE CRISTAL FIJACIÓN UÑA



CÓDIGO	E	ACABADO	
6809050	4	Transparente	1.000
6809155	5	Transparente	1.000

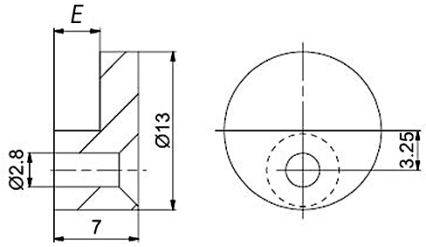

SOPORTE CRISTAL TUTE JUEGO ESPEJO



CÓDIGO	ACABADO	
6809707	Cromado	500

*El código se compone de las 4 pz. para fijación del espejo.

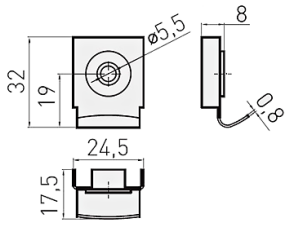

SOPORTE CRISTAL ZAMAK S



CÓDIGO	MODELO	ACABADO	
6818007	Con Tetón	Niquelado	1.000
6818107	Atornillar	Niquelado	1.000

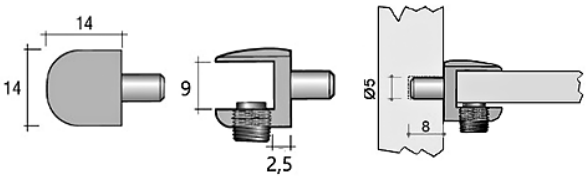

SOPORTE CRISTAL VENTOSA 450 ZAMAK



CÓDIGO	ACABADO	
6814007	Niquelado	1.000

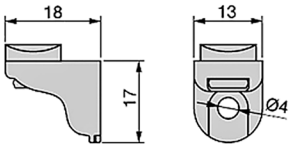

SOPORTE CRISTAL VENTOSA 140 D.5 ZAMAK



CÓDIGO	ACABADO	
6817207	Niquelado	2.000

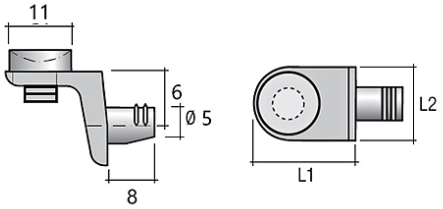

SOPORTE CRISTAL PIRÁMIDE CON BASE



CÓDIGO	L	ACABADO	
6816707	10 x 12	Niquelado	1.000

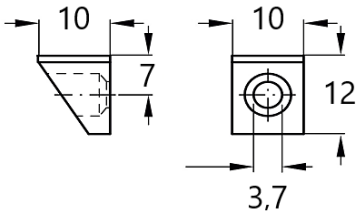

SOPORTE CRISTAL COBRA



CÓDIGO	Ø	E	ACABADO	
6899003	3	5 - 6	Niquelado	2.500
6899005	5	5 - 6	Niquelado	2.500

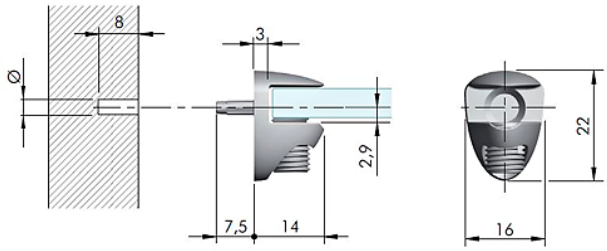

SOPORTE CRISTAL CIRCULAR



CÓDIGO	E	ACABADO	
6819008	7,5	Cromado	300
6819026	11	Plata mate	300

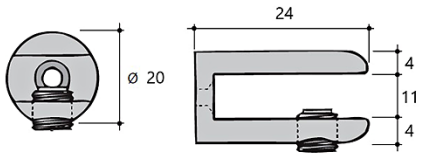

SOPORTE CRISTAL 1/2 LUNA



CÓDIGO	L	E	ACABADO	
6878008	50	11	Cromado	150
6878026	50	11	Plata mate	150

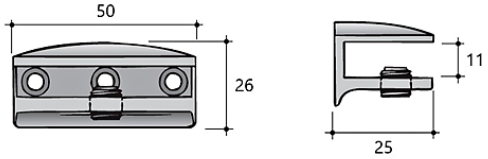

SOPORTE ESTANTE STYLE



CÓDIGO	D	ACABADO	
6890390	Ø3	Niquelado	5.000
6890588	Ø5	Niquelado	5.000

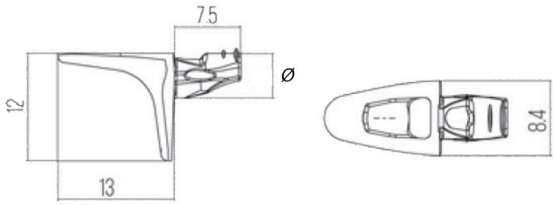

SOPORTE ESTANTE PALETA

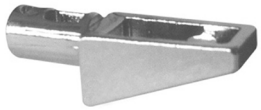

CÓDIGO	D	ACABADO	
6890070	Ø5	Niquelado	2.500

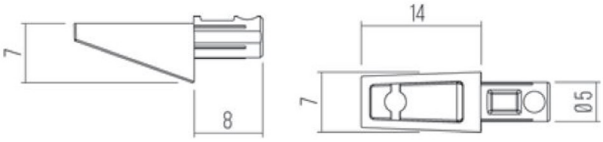

SOPORTE ESTANTE PALETA 2 PINS

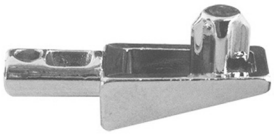

CÓDIGO	Ø	ACABADO	
6890071	5	Niquelado	2.500

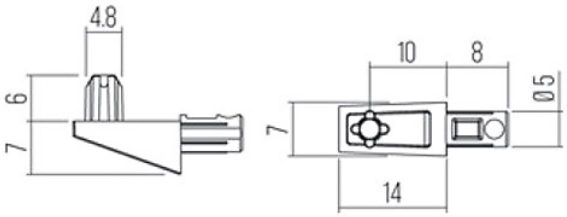

SOPORTE ESTANTE STYLE 2 PINS



CÓDIGO	Ø	ACABADO	
6890389	3	Niquelado	5.000
6890586	5	Niquelado	5.000

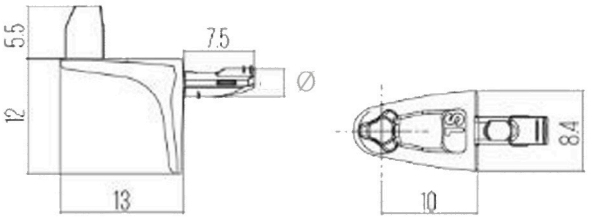

SOPORTE ESTANTE 144 ZAMAK



CÓDIGO	Ø	ACABADO	
6817707	5	Niquelado	5.000

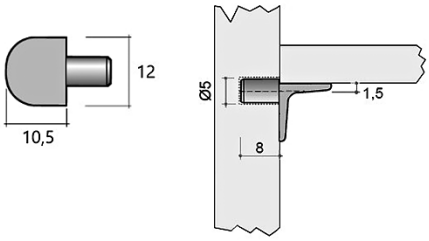

SOPORTE ESTANTE SAFETY



CÓDIGO	Ø	ACABADO	
6810050	5	Transparente	2.500
6810350	3	Transparente	2.500

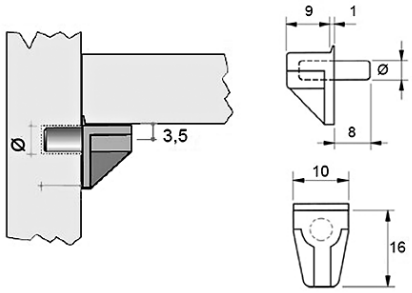

SOPORTE ESTANTE 141 ZAMAK



CÓDIGO	Ø	ACABADO	
6817507	Atornillar	Niquelado	2.500

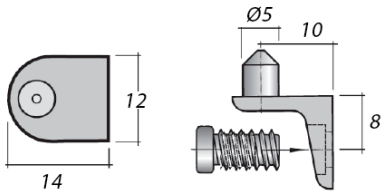

SOPORTE ESTANTE 143 ZAMAK



CÓDIGO	Ø	ACABADO	
6817607	5	Niquelado	2.500

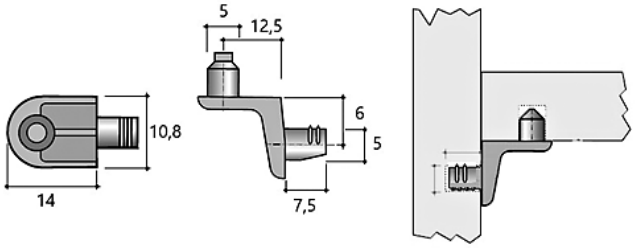

SOPORTE ESTANTE CON ARANDELA



CÓDIGO	Ø	ACABADO	
6803501	5	Zincado	1.000
6803507	5	Niquelado	5.000
6806107	3	Niquelado	7.500

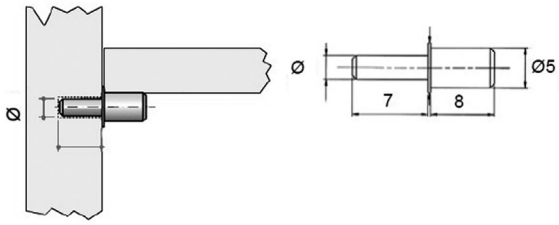

SOPORTE ESTANTE CHAFLÁN ACERO



CÓDIGO	Ø	ACABADO	
6811507	5	Niquelado	6.000

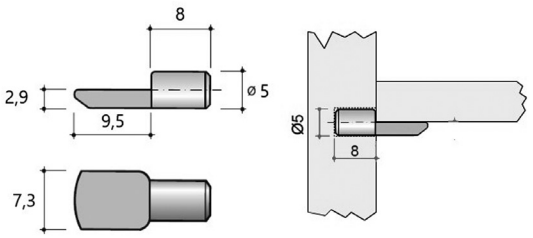

SOPORTE ESTANTE CILINDRO



CÓDIGO	Ø	ACABADO	
6806007	3	Niquelado	8.000
6806107	3	Niquelado	5.000

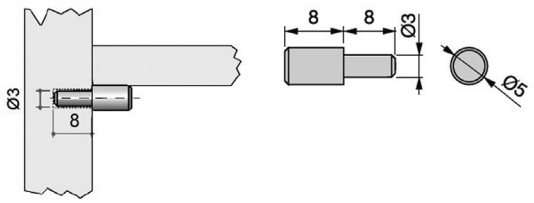

SOPORTE ESTANTE SIN ARANDELA



CÓDIGO	Ø	L	ACABADO	
6804016	5	16	Niquelado	6.000
6804025	5	25	Niquelado	2.000
6804045	5	45	Niquelado	500

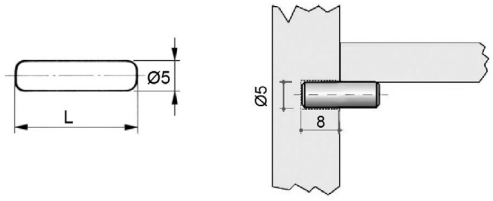

SOPORTE ESTANTE CILINDRICO



CÓDIGO	L	Ø	ACABADO	
6899016	16	5	Blanco	10.000

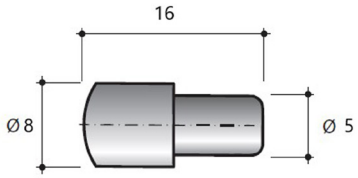

SOPORTE ASPA ANTIVUELCO

CÓDIGO	ACABADO	
6803950	Blanco	5.000

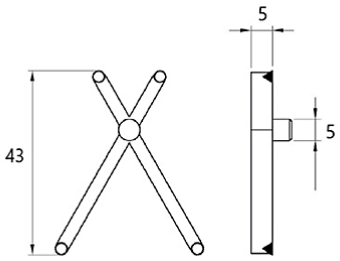

SOPORTE PARA BLOQUEO GOMA



CÓDIGO	Ø	L	ACABADO	
6803850	5	16	Transparente	5.000

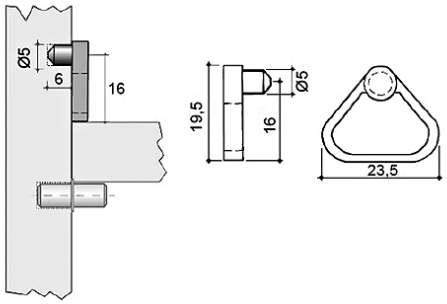

SOPORTE ESTANTE CON TOPE



CÓDIGO	Ø	ACABADO	
6804850	5	Transparente	10.000

*Aplicar con el soporte 6803501.

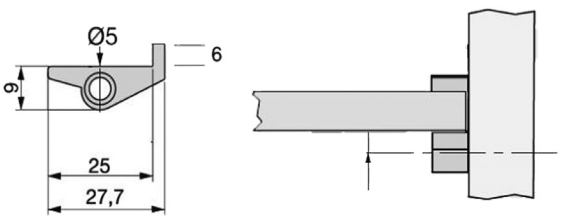

SOPORTE ESTANTE CON SUJECION



CÓDIGO	ACABADO	E	
6804916	Transparente	16	5.000
6804919	Transparente	19	5.000

*Aplicar con el soporte 6803501.

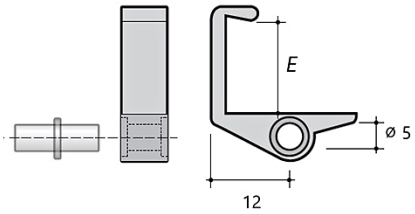

SOPORTES ESTANTE 154 CON TETÓN

CÓDIGO	ACABADO	
6804587	Gris	10.000



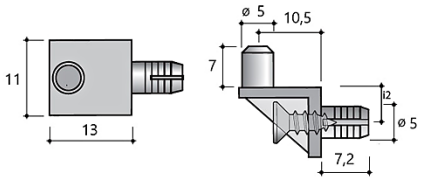

SOPORTE ESTANTE GRUP SAFETY



CÓDIGO	ACABADO	
6899095	Transparente	5.000

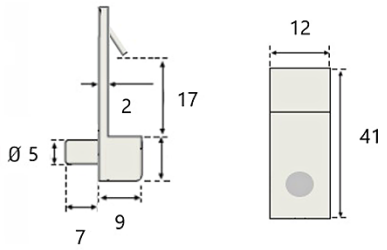

SOPORTE ESTANTE GRUP PRESIÓN



CÓDIGO	ACABADO	
6899096	Transparente	5.000

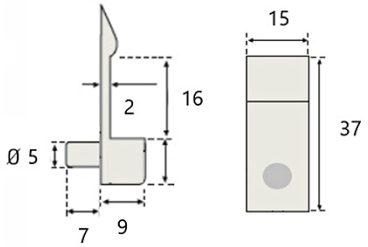

SOPORTE ESTANTE 2 PUNTAS

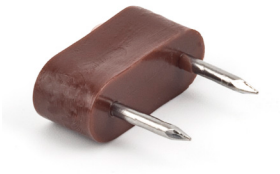

CÓDIGO	ACABADO	
6800351	Blanco	1.000
6800352	Marrón	1.000
6800353	Negro	1.000

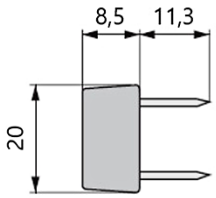

SOPORTE ESTANTE GUITARRETA

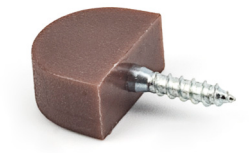

CÓDIGO	L1	L2	ACABADO	
6801051	12,2	11	Blanco	1.000
6801052	12,2	11	Marrón	1.000
6801053	12,2	11	Negro	1.000
6801351	14,5	15	Blanco	500
6801352	14,5	15	Marrón	500
6801353	14,5	15	Negro	500

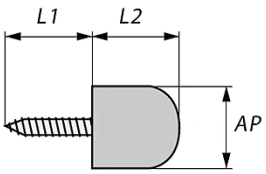

SOPORTE BALDA QUAD 2

CÓDIGO	ESPESOR	ACABADO	
6871226	4 - 40	Plata Mate	30



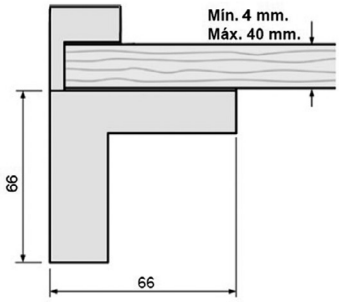

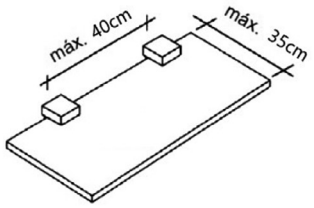

SOPORTE BALDA CUADRADO

CÓDIGO	ESPESOR	ACABADO	
6870026	4 - 40	Plata Mate	32



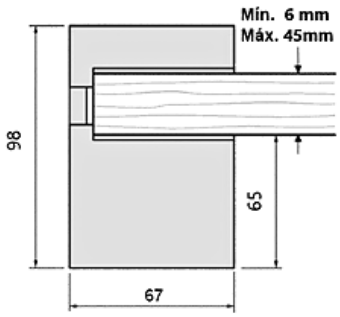

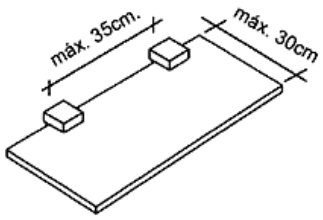

SOPORTE BALDA PELICANO



CÓDIGO	ESPESOR	ACABADO	
6877026	4 - 35	Plata Mate	72
6899780	5 - 40	Plata Mate	72

*Disponibilidad en acabado Blanco y Negro.

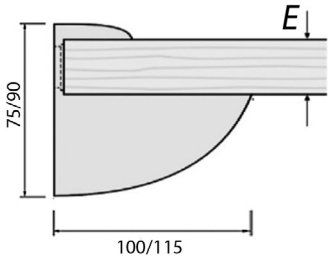

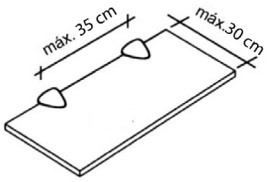

SOPORTE BALDA ABS PLANO REGULABLE

CÓDIGO	ESPESOR	ACABADO	
6870726	6 - 40	Plata Mate	160



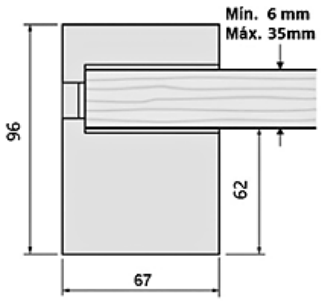

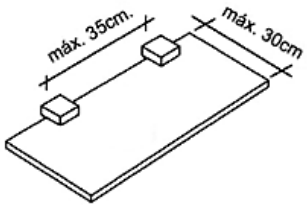

SOPORTE BALDA KAIMAN

CÓDIGO	ESPESOR	ACABADO	
6873026	7 - 40	Plata Mate	10
6873126	40 - 70	Plata Mate	10

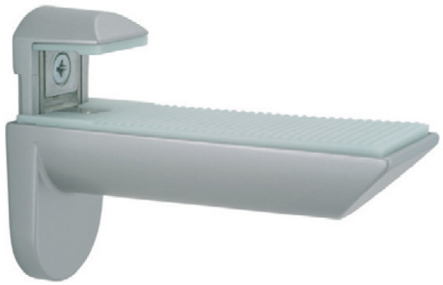



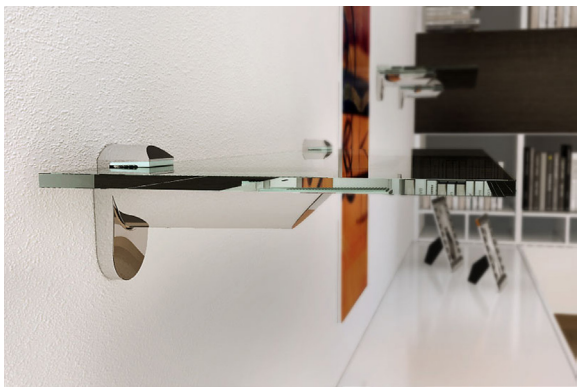

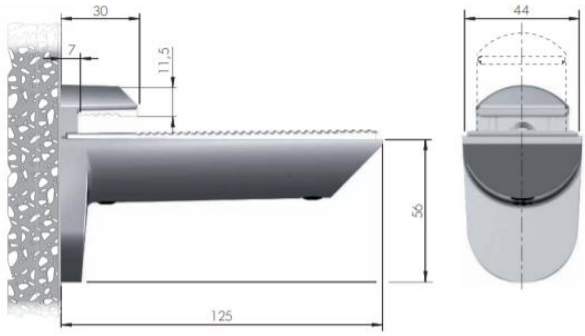

SOPORTE BALDA SQUADRO 3

CÓDIGO	ESPESOR	ACABADO	
GR3275124	5 - 50	Plata Mate	10

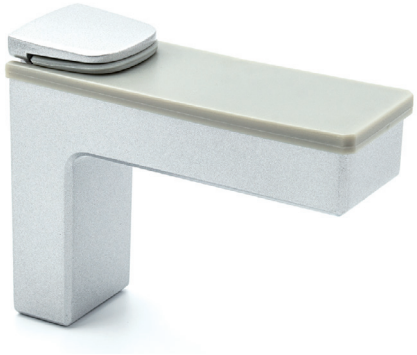

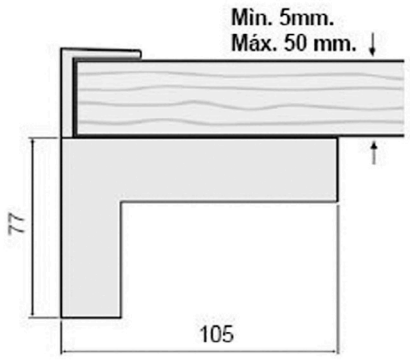

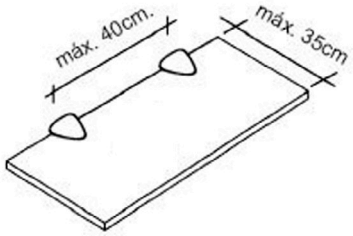

SOPORTE BALDA KALABRONE

CÓDIGO	ESPESOR	ACABADO	
6874026	8 - 30	Plata Mate	24
6874126	25 - 50	Plata Mate	24



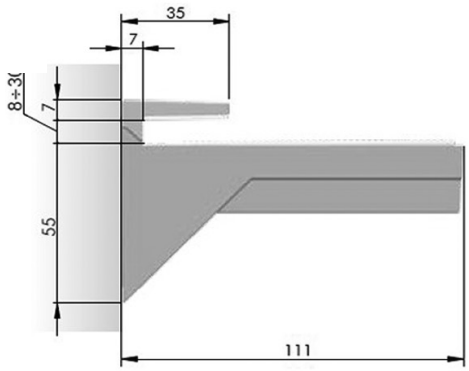

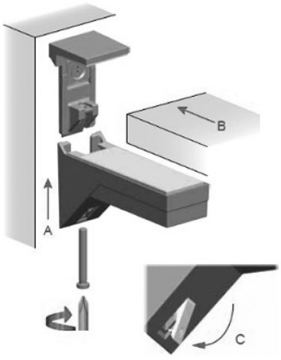



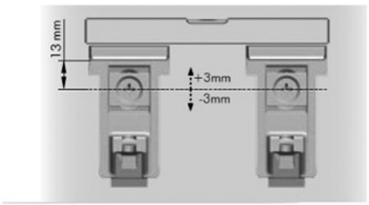

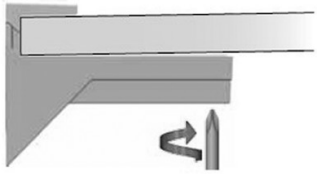





12  RUEDAS

MODELO FORMULA

MODELO SPEEDY

MODELO DISKY 2

MODELO SLIK

MODELO ROTOLA OFFICE

MODELO ON-OFF

MODELO SLIDE

RUEDAS BÁSICAS

RUEDAS PEBERA

RUEDAS VARIAS

FORMULA 40

MADE IN ITALY







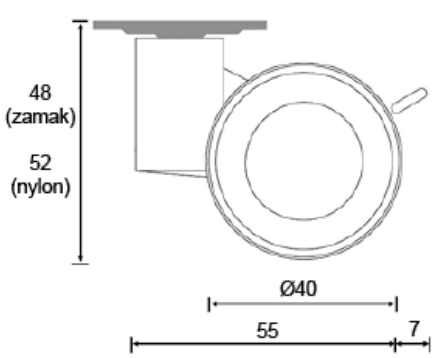

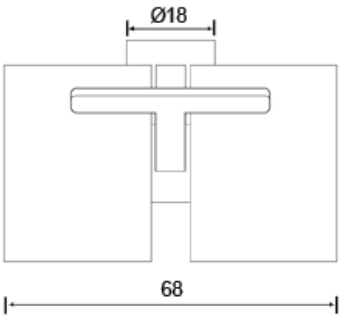

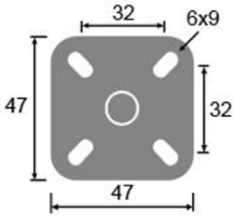

CÓDIGO	FRENO	DISCO	RODADURA	SOPORTE	CARGA MÁXIMA	
OG5090140	No	Blanco	Neutro	Nylon Blanco	35 kg.	200
OG5090240	Sí	Blanco	Neutro	Nylon Blanco	35 kg.	200
OG5090310	No	Gris	Gris Claro	Nylon Gris	35 kg.	200
OG5090410	Sí	Gris	Gris Claro	Nylon Gris	35 kg.	200
OG5098701	No	Blanco	Gris Oscuro	Zamak Blanco	50 kg.	100
OG5098801	Sí	Blanco	Gris Oscuro	Zamak Blanco	50 kg.	100

FORMULA 60

OGTM

MADE IN ITALY





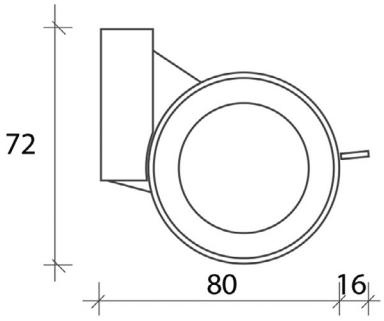

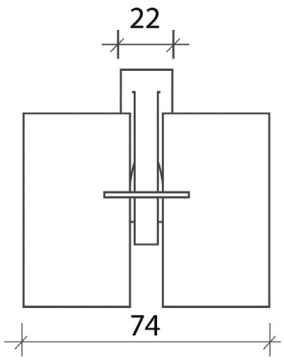

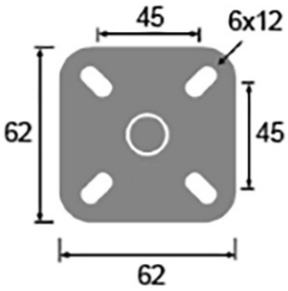

CÓDIGO	FRENO	DISCO	RODADURA	SOPORTE	CARGA MÁXIMA	
OG5113010	No	Gris	Gris	Nylon	60 kg.	100
OG5113110	Sí	Gris	Gris	Nylon	60 kg.	100
OG5113201	No	Blanco	Gris	Nylon	60 kg.	100
OG5113301	Sí	Blanco	Gris	Nylon	60 kg.	100

FORMULA 80

MADE IN ITALY





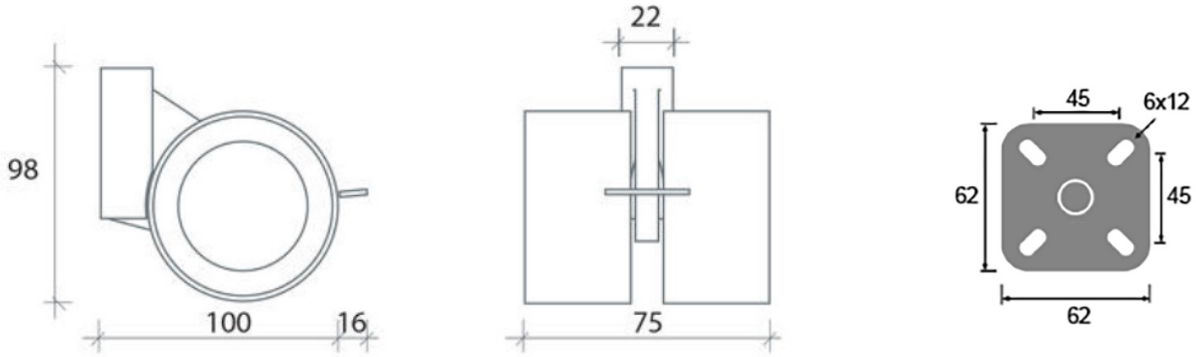

CÓDIGO	FRENO	DISCO	RODADURA	SOPORTE	CARGA MÁXIMA	
OG5126224	No	Aluminio	Gris	Gris	80 kg.	80
OG5126324	Sí	Aluminio	Gris	Gris	80 kg.	80

SPEEDY 60 / 20

OGTM

MADE IN ITALY







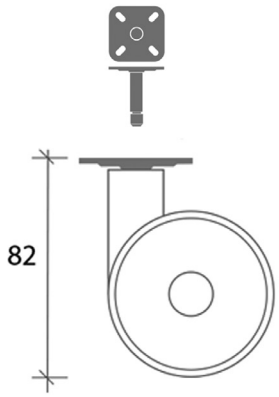

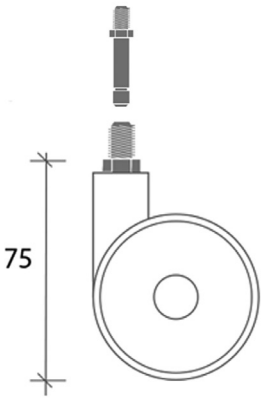

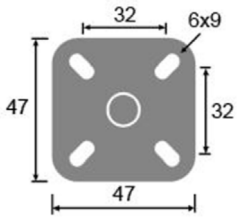

CÓDIGO	FIJACIÓN	FRENO	DISCO	RODADURA	SOPORTE	CARGA MÁXIMA	
OG5048324	Plet. 47 x 47	No	Gris	Gris	Nylon Gris	50 kg.	200
OG5048424	Plet. 47 x 47	No	Gris	Gris	Nylon Gris	50 kg.	200
OG5051716	Perno 11 x 20	No	Cromo	Negro	Nylon Cromo	50 kg.	200
OG5050401	Perno 11 x 20	No	Blanco	Blanco	Nylon Blanco	50 kg.	200
OG5050402	Perno 11 x 20	No	Negro	Negro	Nylon Negro	50 kg.	200

DISKY 2

MADE IN ITALY





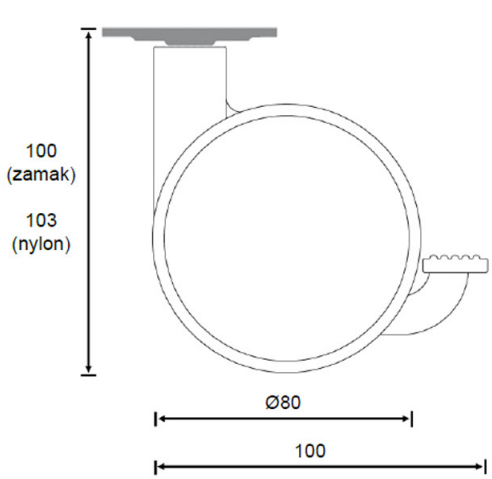

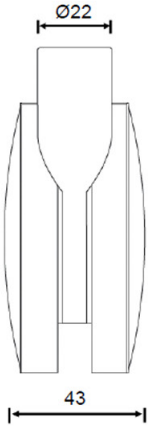

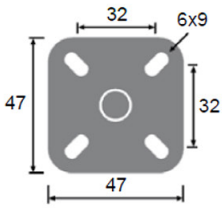

CÓDIGO	FRENO	DISCO	RODADURA	SOPORTE	CARGA MÁXIMA	
OG5053624	No	Aluminio	Gris	Zamak Ral 9006	80 kg.	80
OG5053724	Sí	Aluminio	Gris	Zamak Ral 9006	80 kg.	80

SLIK

OGTM

MADE IN ITALY





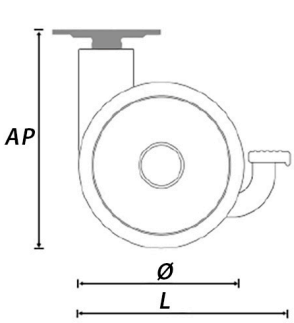



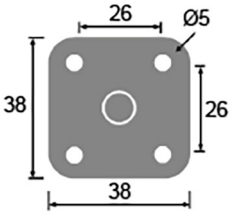

CÓDIGO	Ø	L	AP	A	DC	FRENO	DISCO	RODADURA	SOPORTE	CARGA MÁXIMA	
OG5105010	40	40	55	36	12	No	Gris	Gris	Nylon Gris	30 kg.	800
OG5107010	60	60	85	44	20	No	Gris	Gris	Nylon Gris	35 kg.	300
OG5107110	60	75	85	44	20	Sí	Gris	Gris	Nylon Gris	35 kg.	300

ROTOLA OFFICE

MADE IN ITALY





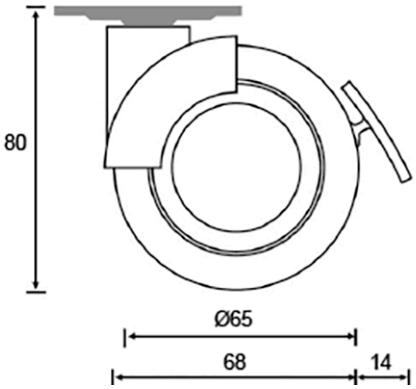

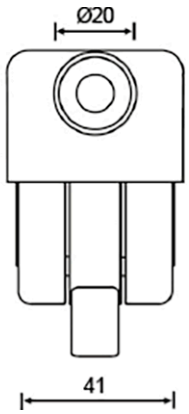

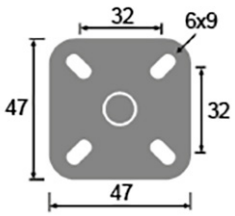

CÓDIGO	FRENO	RODADURA	SOPORTE	CARGA MÁXIMA	
OG5139024	Sí	Gris Oscuro	Ral 9006	50 kg.	100
OG5139124	No	Gris Oscuro	Ral 9006	50 kg.	100
OG5140301	No	Gris Claro	Blanco	50 kg.	100
OG5140401	Sí	Gris Claro	Blanco	50 kg.	100

Las mejores firmas internacionales confían en OgTM:



MOEBIUS 65 - *Diseñada por STARCK*

MADE IN ITALY



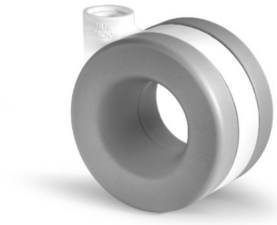






WHEELY - *Diseñada por GIUSEPPE BAVUSO*

OGTM

MADE IN ITALY



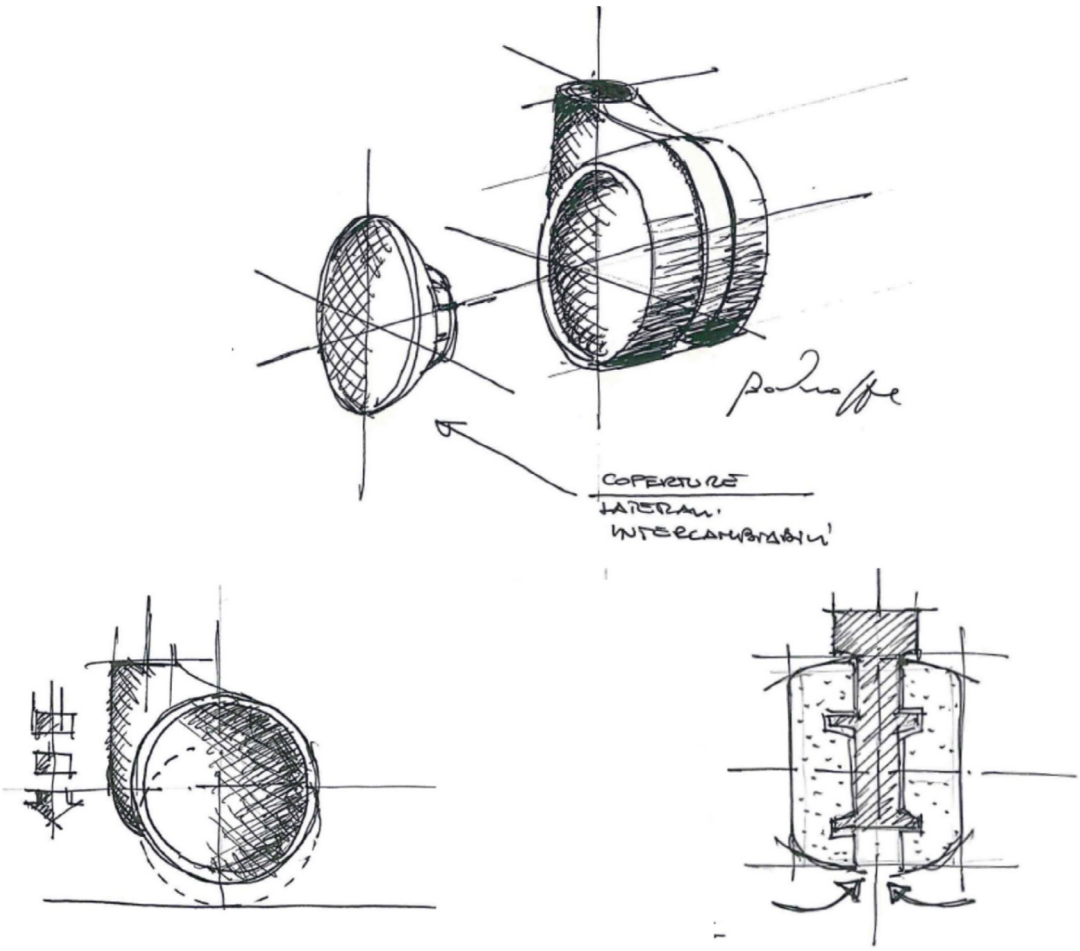

RUEDA SKA



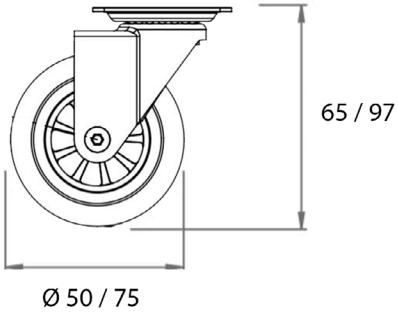

CÓDIGO	FRENO	Ø	RODADURA	SOPORTE	FIJACIÓN	CARGA MÁXIMA	
9510550	No	50	Nylon Transparente	Cromado	Plet. 42 x 42	40 Kg.	100
9510650	Sí	50	Nylon Transparente	Cromado	Plet. 42 x 42	40 Kg.	100
9510775	No	75	Nylon Transparente	Cromado	Plet. 60 x 60	50 Kg.	50
9510875	Sí	75	Nylon Transparente	Cromado	Plet. 60 x 60	50 Kg.	50

RUEDA E





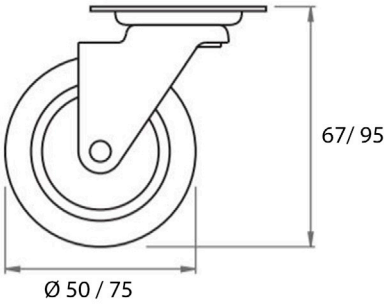

CÓDIGO	Ø	FRENO	DISCO	RODADURA	SOPORTE	FIJACIÓN	CARGA MÁXIMA	
9599501	50	No	Negro	Gris	Zincado	Plet. 42 x 42	30 kg.	100
9599502	50	Sí	Negro	Gris	Zincado	Plet. 42 x 42	30 kg.	100
9599751	75	No	Negro	Gris	Zincado	Plet. 60 x 60	40 Kg.	60
9599752	75	Sí	Negro	Gris	Zincado	Plet. 60 x 60	40 Kg.	60

SERIE O



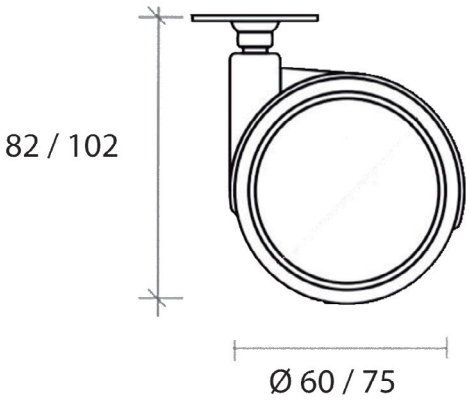



*Consultar otros tipos de sujeción

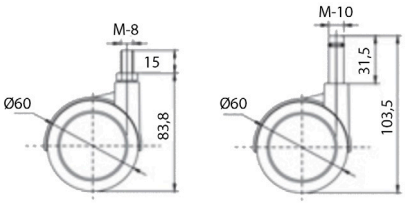

CÓDIGO	Ø	FRENO	DISCO	RODADURA	SOPORTE	FIJACIÓN	CARGA MÁXIMA	
9506081	60	No	Gris Aluminio	Gris	Zincado	Plet. 42 x 42	30 kg.	50
9506091	60	Sí	Gris Aluminio	Gris	Zincado	Plet. 42 x 42	30 kg.	50
9507481	75	No	Gris Aluminio	Gris	Zincado	Plet. 42 x 42	30 kg.	50
9507491	75	Sí	Gris Aluminio	Gris	Zincado	Plet. 42 x 42	30 kg.	50

SERIE BM





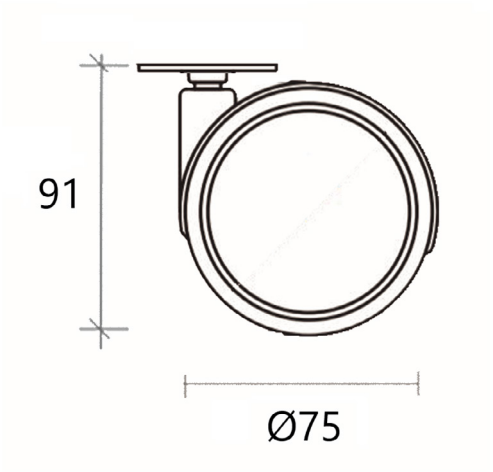

CÓDIGO	Ø	FRENO	DISCO	RODADURA	SOPORTE	FIJACIÓN	CARGA MÁXIMA	
9507540	75	No	Negro	Negro	Zincado	Plet. 52x52	50 kg.	50
9507590	75	Sí	Negro	Negro	Zincado	Plet. 52x52	50 kg.	50
9507541	75	No	Gris	Gris	Zincado	Plet. 52x52	50 kg.	50
9507591	75	Sí	Gris	Gris	Zincado	Plet. 52x52	50 kg.	50

SERIE 50









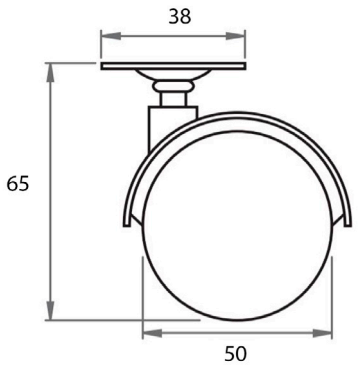





CÓDIGO	FRENO	DISCO Y SOPORTE	FIJACIÓN	CARGA MÁXIMA	
9505001	No	PA Negro	Plet. 38 x 38	30 kg.	200
9505051	Sí	PA Negro	Plet. 38 x 38	30 kg.	200
9505032	No	PA Gris	Plet. 38 x 38	30 kg.	200
9505093	Sí	PA Gris	Plet. 38 x 38	30 kg.	200
9505034	No	PA Blanco	Plet. 38 x 38	30 kg.	200
9505094	Sí	PA Blanco	Plet. 38 x 38	30 kg.	200

SERIE 40









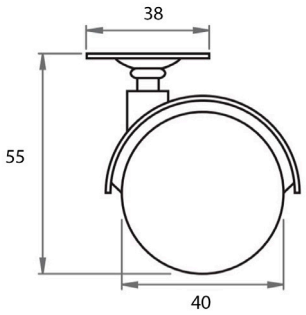





CÓDIGO	FRENO	DISCO Y SOPORTE	FIJACIÓN	CARGA MÁXIMA	
9504002	No	PA Negro	Plet. 38 x 38	25 kg.	200
9504051	Sí	PA Negro	Plet. 38 x 38	25 kg.	200
9504032	No	PA Gris	Plet. 42 x 42	25 kg.	200
9504093	Sí	PA Gris	Plet. 42 x 42	25 kg.	200
9504034	No	PA Blanco	Plet. 42 x 42	25 kg.	200
9504094	Sí	PA Blanco	Plet. 42 x 42	25 kg.	200

ON - OFF

OGTM





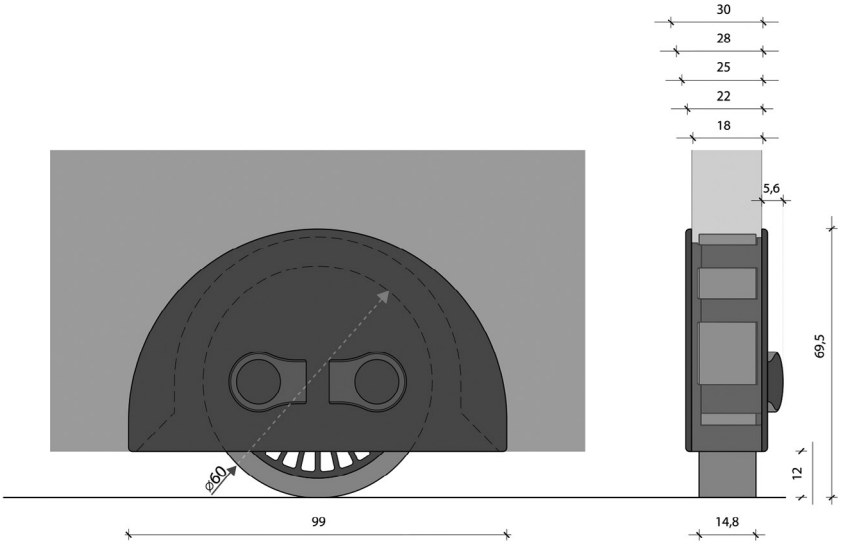

CÓDIGO	ESPESOR	FRENO	SOPORTE	RODADURA	CARGA MÁXIMA	
OG5110137	18	Sí	Zamak Aluminio	Gris	80 kg.	100
OG5110737	18	No	Zamak Aluminio	Gris	80 kg.	100
OG5110337	25	Sí	Zamak Aluminio	Gris	80 kg.	90
OG5110837	25	No	Zamak Aluminio	Gris	80 kg.	90
OG5110537	30	Sí	Zamak Aluminio	Gris	80 kg.	90
OG5110637	30	No	Zamak Aluminio	Gris	80 kg.	90

ON - OFF MAXI





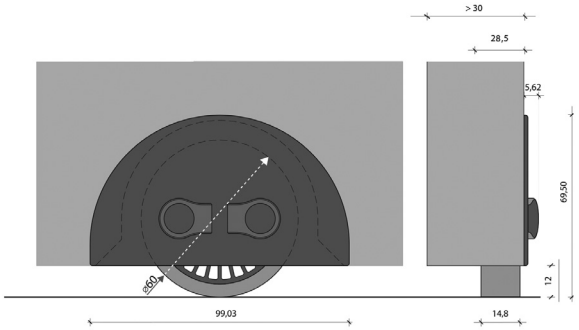

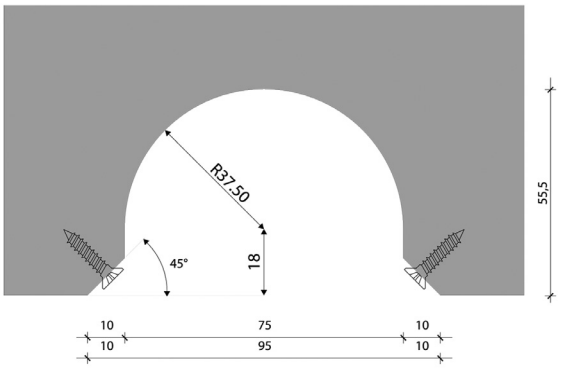

CÓDIGO	ESPESOR	FRENO	SOPORTE	RODADURA	CARGA MÁXIMA	
OG5111010	A partir de 35	Sí	Zamak Aluminio	Gris	80 kg.	90
OG5111110	A partir de 35	No	Zamak Aluminio	Gris	80 kg.	90

SLIDE

ogTM

MADE IN ITALY



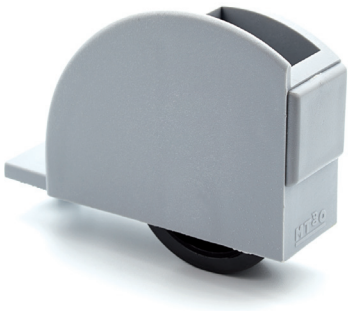

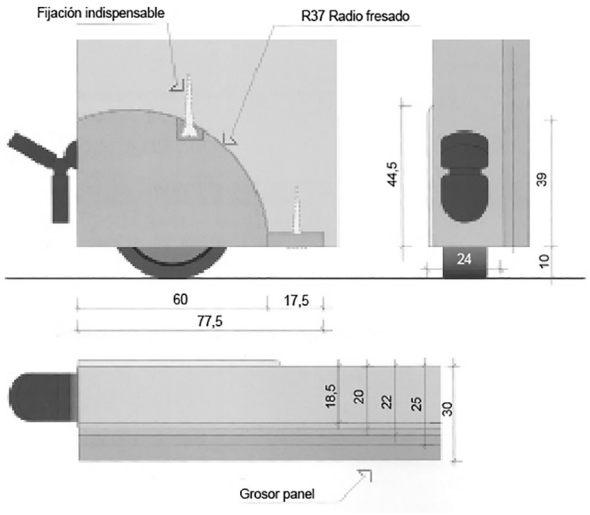

CÓDIGO	FRENO	SOPORTE	RODADURA	MANO	CARGA MÁXIMA	
OG5083200	Sí	Nylon Gris	Gris	Derecha	80 kg.	250
OG5083300	Sí	Nylon Gris	Gris	Izquierda	80 kg.	250
OG5083400	No	Nylon Gris	Gris	Derecha	80 kg.	250
OG5083500	No	Nylon Gris	Gris	Izquierda	80 kg.	250

HIDE

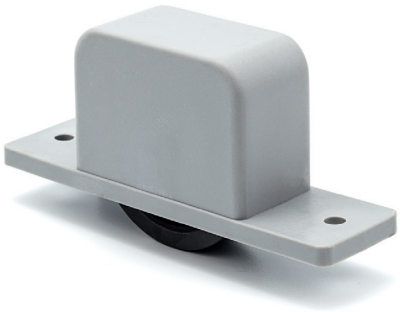



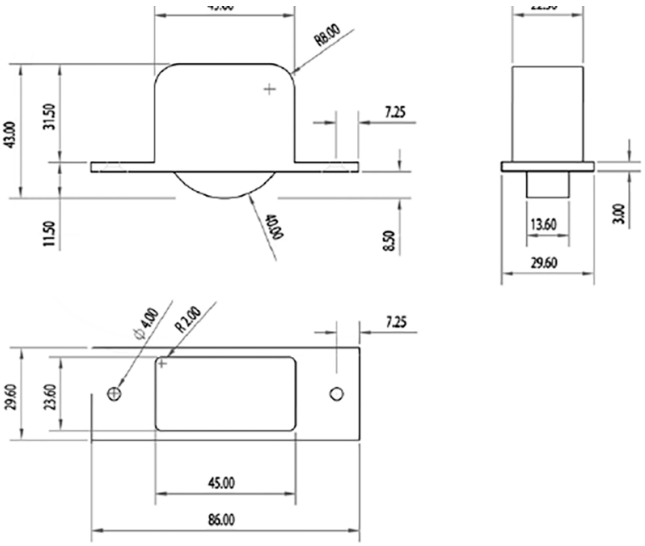

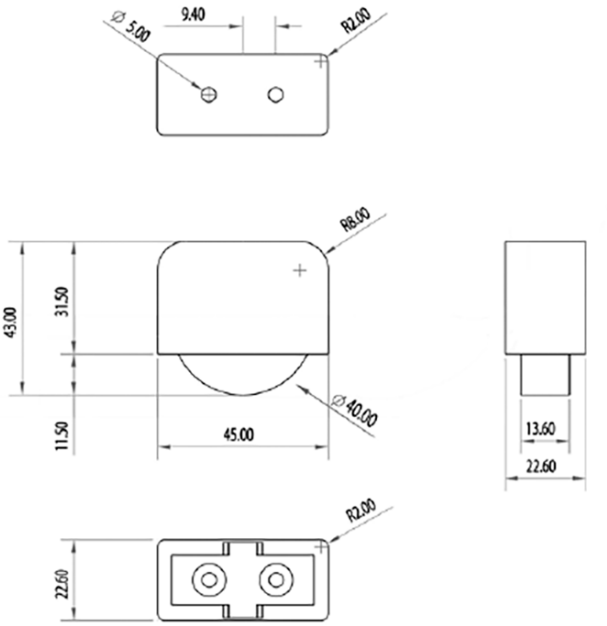

CÓDIGO	MODELO	ESPESOR	FRENO	ALAS	RODADURA	CARGA MÁXIMA	
OG5145010	Larga	>30 mm.	No	Sí	Gris	80 kg.	250
OG5145110	Estrecha	>28 mm.	No	Sí	Gris	80 kg.	250
OG5145210	Sin alas	>28 mm.	No	No	Gris	80 kg.	250

RUEDA PEBERA 1/2 LUNA





CÓDIGO	ARTÍCULO	RODADURA	SOPORTE	
9546053	Rueda	Goma Gris	Gris	100
9544953	Freno	-	Gris	100

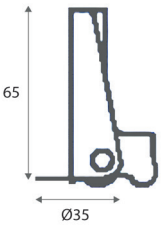

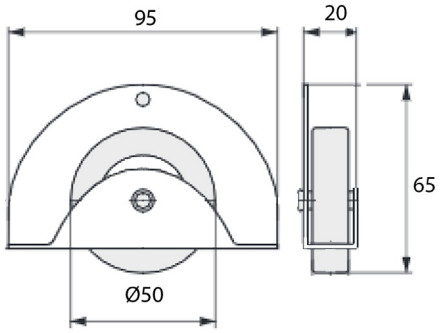

RUEDA PEBERA RECORTADA



CÓDIGO	RODADURA	SOPORTE	
9546953	Goma Gris	Zincado	100

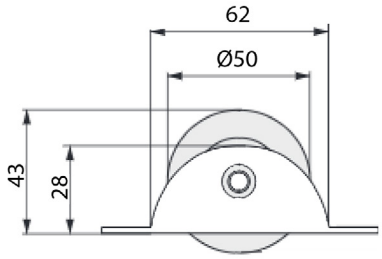

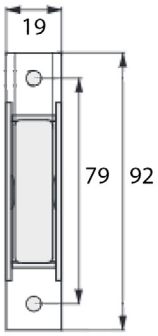

RUEDA PEBERA MINI



CÓDIGO	RODADURA	SOPORTE	
9545586	Goma Gris	Gris	96

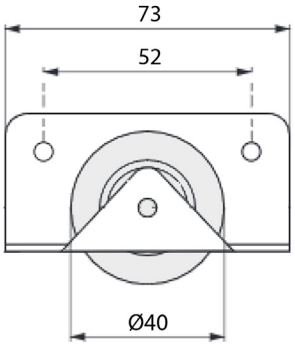

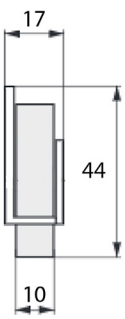

RUEDA PEBERA FRONTAL





CÓDIGO	MODELO	FRENO	COLOR	
9547053	Derecha	No	Gris	40
9547253	Derecha	Sí	Gris	40
9547153	Izquierda	No	Gris	40
9547353	Izquierda	Sí	Gris	40

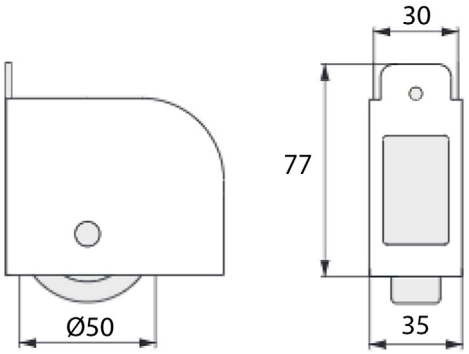

RUEDA FIJA ENCAJE



CÓDIGO	MODELO	RODADURA	SOPORTE	
9522012	U-12	Nylon Negro	Negro	1.000

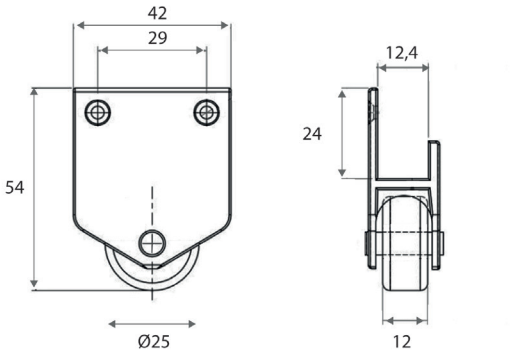

RUEDA NIDO FIJA LATERAL

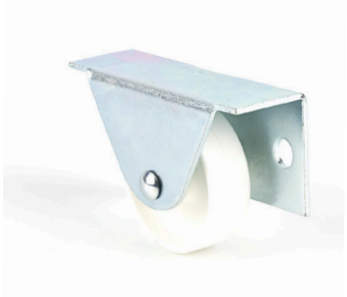

CÓDIGO	RODADURA	SOPORTE	
9543504	Nylon Blanco	Zincado	500

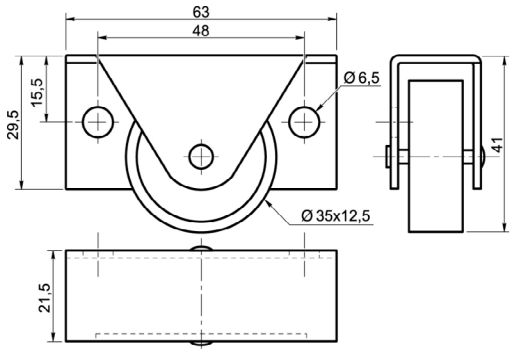

RUEDA NIDO 30



CÓDIGO	MODELO	Ø	RODADURA	SOPORTE	
9503002	Agujero	30	Nylon Negro	Zincado	350
9503001	Pletina	30	Nylon Negro	Zincado	300
9503008	Pletina	30	Goma Gris	Zincado	300

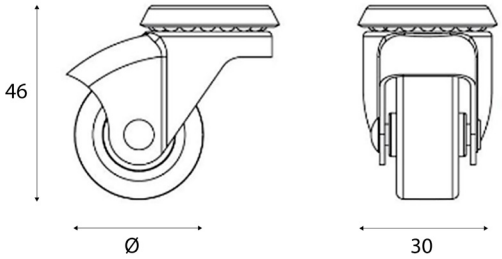

RUEDA IV



CÓDIGO	MODELO	Ø	RODADURA	SOPORTE	
9503653	Rueda	36	Gris	Negro	500
9503690	Placa		--	Zincado	500

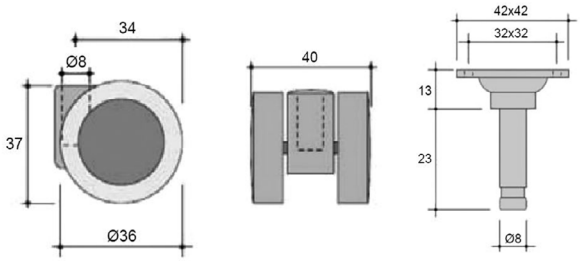

RUEDA FIJA SOPORTE GIRATORIO



CÓDIGO	Ø	RODADURA	SOPORTE	
9520168	22,5	Blanco	Negro	500

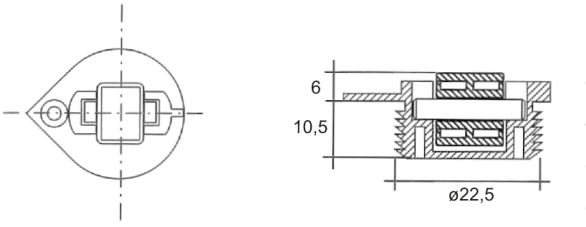

RUEDA FIJA TRASLACIÓN



CÓDIGO	Ø	RODADURA	SOPORTE	
9520140	14	Negro	Zincado	500

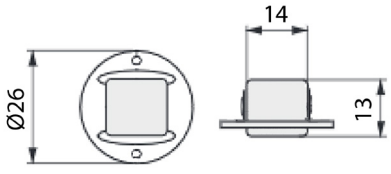

RUEDA FIJA





CÓDIGO	Ø	AP	L	DC	A	RODADURA	SOPORTE	
9520250	25	28	42	32	18	Nylon Negro	Zincado	1.000
9520256	25	30	42	32	18	Goma Gris	Zincado	500
9520300	30	33	45	35	20	Nylon Negro	Zincado	500
9520450	45	49	67	55	25	Nylon Negro	Zincado	100

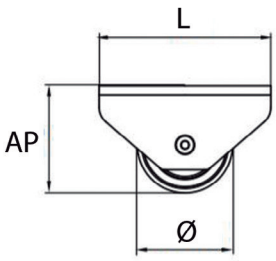

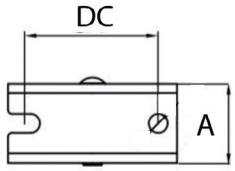

RUEDA BASE 40







CÓDIGO	MODELO	Ø	S	H	RODADURA	SOPORTE	
9540403	Fija	40	8	17	Nylon Blanco	Negro	250
9540402	Móvil	40	8	17	Nylon Blanco	Negro	250
9540425	Fija	40	14	17	Goma Gris	Negro	100

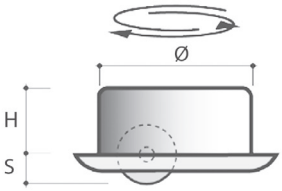

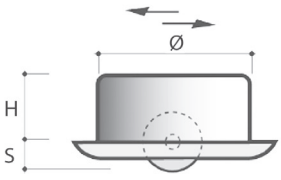

RUEDA BASE 52





CÓDIGO	MODELO	Ø	S	H	RODADURA	SOPORTE	
9540520	Móvil	56	10	18	Nylon Negro	Negro	500
9540540	Móvil	56	10	18	Goma Gris	Negro	500

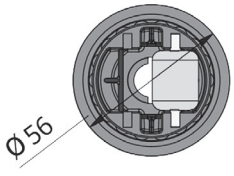

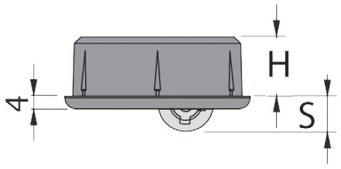



13 NIVELADORES, PATAS Y TACOS



NIVELADORES CON BASE

NIVELADORES DE EMBUTIR

PATAS BASE PARA MUEBLES

PATAS RECTAS DECORATIVAS

PATAS PARA MESAS Y ESTRUCTURAS

TACOS NIVELADORES

TACOS DESLIZANTES

NIVELADOR LV902



CÓDIGO	A	ACABADO	
OM4014014	47,5	Zincado	500

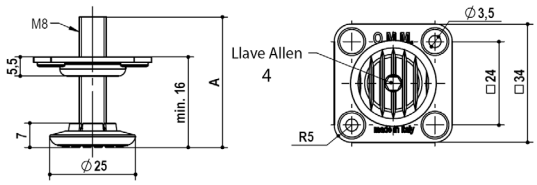

NIVELADOR LV301

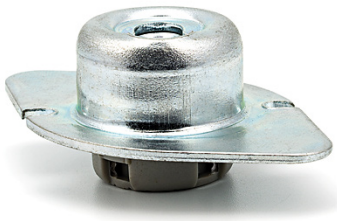

CÓDIGO	H	ACABADO	
OM4014414	3,5	Zincado	500

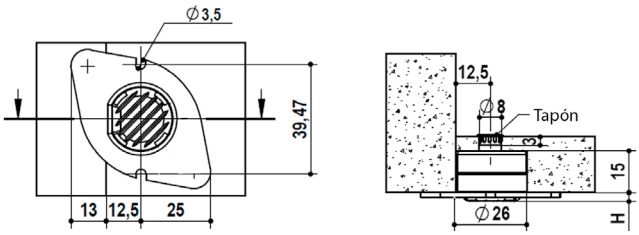

CONJUNTO NIVELADOR LV342





CÓDIGO	PIEZA	H	Ø	B	ACABADO	
OM4014114	Nivelador	10-22	14	25	Negro	300
OM1050014	Perno		8		Zincado	300

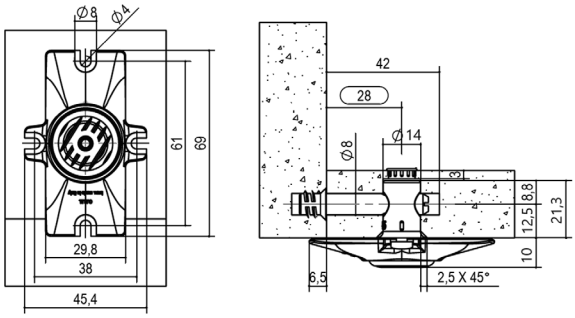

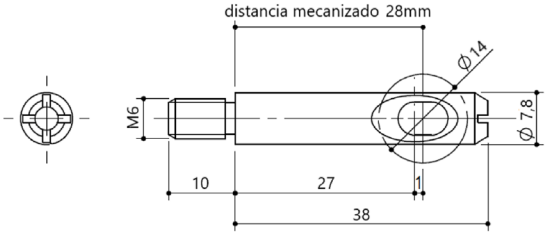

NIVELADOR LV101

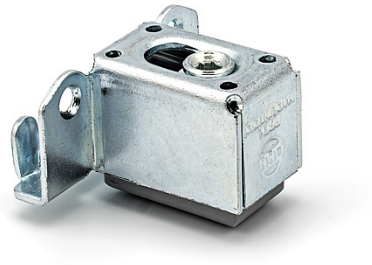

CÓDIGO	ACABADO	
OM4013614	Zincado	400

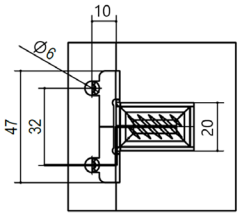

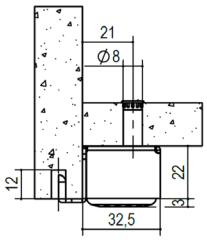

DISTANCIADOR PARA NIVELADOR LV101



CÓDIGO	AP	ACABADO	
OM4013810	10	Gris	400
OM4013510	23	Gris	400
OM4013410	38	Gris	400

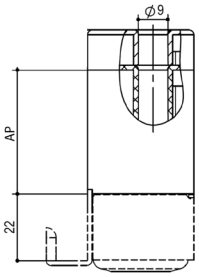

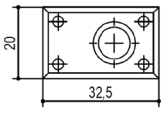

NIVELADOR LV511



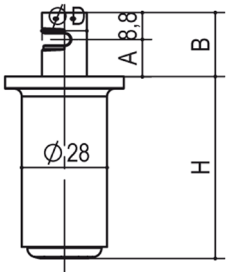

CÓDIGO	H	B	A	AG	ACABADO	
OM4016113	38	17,8	9	19 o más	Gris	400
OM4016213	60	17,8	9	19 o más	Gris	400
OM4016215	60	21,3	12,5	25 o más	Gris	400

EXCÉNTRICA PARA NIVELADOR LV511



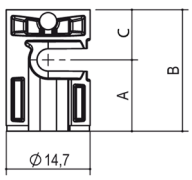

CÓDIGO	A	B	C	AG	ACABADO	
OM1058213	5,5	14,5	9	19 o más	Gris	1.000
OM1058315	12,5	21,3	8,8	25 o más	Niquelado	1.000



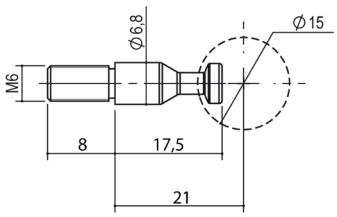

PERNO PARA NIVELADOR LV511

CÓDIGO	ACABADO	
OM1054514	Zincado	1.000

TACO NIVELADOR-2 D.12



CÓDIGO	L	ACABADO	
7240052	52	Zincado	200
7240070	70	Zincado	150
7240100	100	Zincado	100
7240120	120	Zincado	100

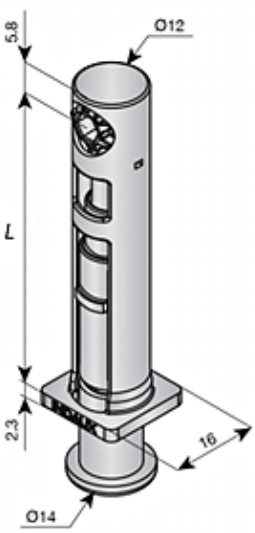

TACO NIVELADOR 414 CON BASE



CÓDIGO	ACABADO	
7242401	Zincado/Negro	100

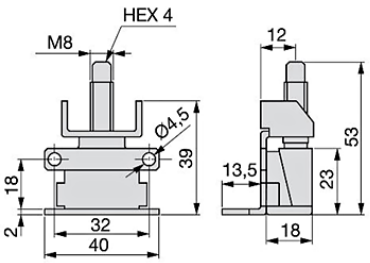

TACO NIVELADOR 397 CON ESCUADRA

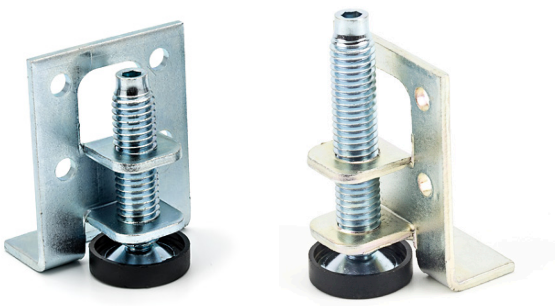

CÓDIGO	L	ACABADO	
7299346	46	Zincado	250
7299361	61	Zincado	250

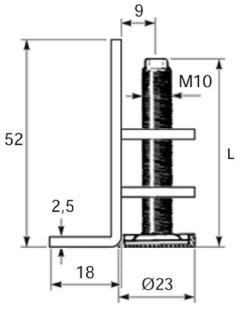

TACO NIVELADOR CON PIVOTE



CÓDIGO	H	ACABADO	
7246001	38	Zincado	100
7246101	61	Zincado	100

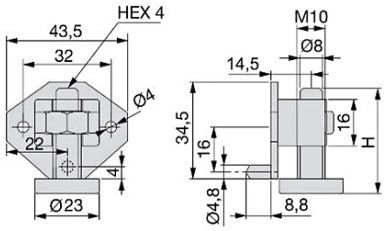

TACO NIVELADOR D.8



CÓDIGO	A	ACABADO	
7244453	44	Negro	100

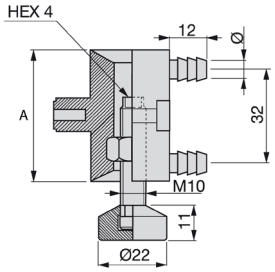

TACO NIVELADOR EMBUTIR



CÓDIGO	ACABADO	
7245653	Negro	500

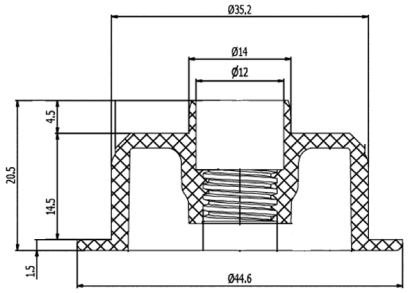

TACO NIVELADOR BAJO



CÓDIGO	Ø	ACABADO	
7243000	Tornillo	Gris	250
7243005	Tetón Ø5	Gris	250
7243008	Tetón Ø8	Gris	250

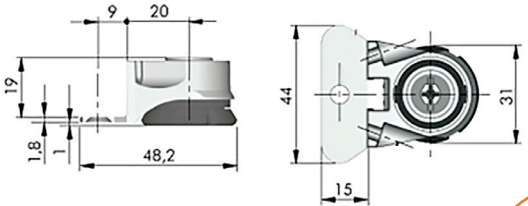

BASE ESCUADRA DOBLE FORMA-U



CÓDIGO	ACABADO	
7248004	Zincado	100

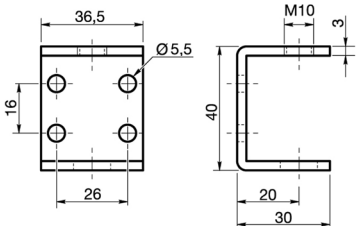

TACO REGULABLE PARA BASE ESCUADRA DOBLE FORMA-U



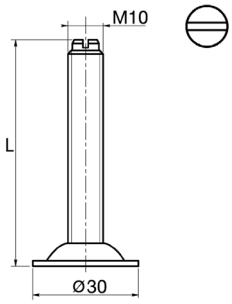

CÓDIGO	L	ACABADO	
7248046	60	Zincado	100
7248048	80	Zincado	100
7248050	100	Zincado	100
7248054	120	Zincado	100

TAPA BASE PLÁSTICO PARA TACO REGULABLE



CÓDIGO	ACABADO	
7248090	Negro	100

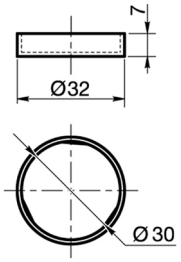

TACO NIVELADOR + TUERCA



CÓDIGO	L	ACABADO	
7230016	16	Negro	1.000
7230024	24	Negro	1.250
7230084	24	Blanco	1.250

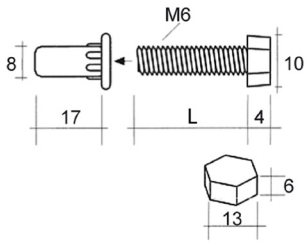

TACO REGULABLE M-6



CÓDIGO	L	ACABADO	
7230627	27	Zincado/Negro	1.000
7230530	30	Zincado/Negro	1.000

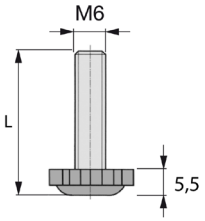

TACO REGULABLE M-8



CÓDIGO	L	ACABADO	
7230838	38	Zincado/Negro	500

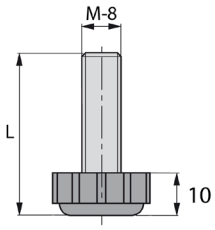

TACO REGULABLE M-6 CON RANURA



CÓDIGO	L	ACABADO	
7230520	25	Zincado/Negro	1.000

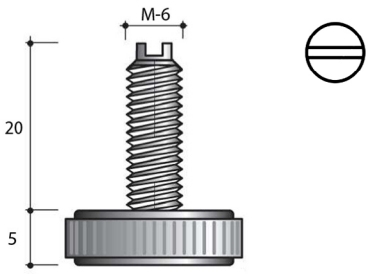

TACO REGULABLE M-8 CON ALLEN



CÓDIGO	L	ACABADO	
7230820	28	Zincado/Negro	500
7232525	32	Zincado/Negro	500

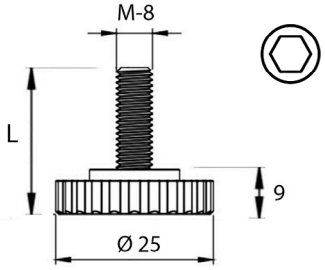

TACO REGULABLE BASE ZINC



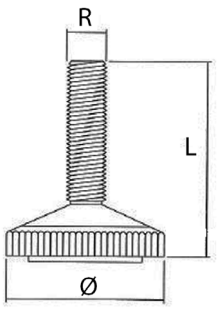

CÓDIGO	R	Ø	L	ACABADO	
7232006	M-6	20	27	Zincado / Negro	500
7232008	M-8	28	30	Zincado / Negro	500
7232010	M-10	32	35	Zincado / Negro	500

TACO REGULABLE MÓVIL CON ALLEN



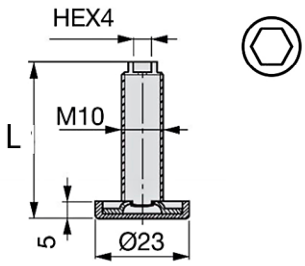

CÓDIGO	R	L	ACABADO	
7235038	M-10	38	Zincado / Negro	500
7235046	M-10	46	Zincado / Negro	500
7235061	M-10	61	Zincado / Negro	500

TACO REGULABLE BÁSICO



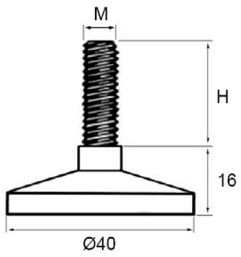

CÓDIGO	R	Ø	L	ACABADO	
7236036	M-8	30	36	Zincado / Negro	200
7236047	M-10	30	47	Zincado / Negro	200
7236138	M-8	40	38	Zincado / Negro	200
7236147	M-10	40	47	Zincado / Negro	200

CAPUCHÓN PARA TACO REGULABLE



CÓDIGO	Ø	ACABADO	
7236508	30	Cromado	200
7236526	30	Aluminio	200
7236608	40	Cromado	200
7236626	40	Aluminio	200

PATA SANDY INTERIOR



CÓDIGO	L1	L	Ø	ACABADO	
6620053	50	35	43	Negro	100
6620153	70	45	43	Negro	100
6620253	100	65	43	Negro	100

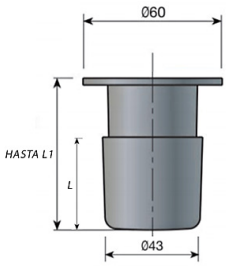

PATA FIJA SIMPLE



CÓDIGO	ALTURA	Ø	ACABADO	
6621553	15	35	Negro	1.000
6624053	20	40	Negro	1.000
6624353	20	60	Negro	1.000
6624525	25	50	Negro	1.000
6624653	30	35	Negro	1.000
6624753	40	55	Negro	1.000

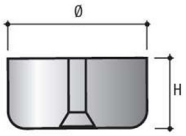

PATA SANDY ATORNILLAR / TETÓN



CÓDIGO	MODELO	L	ACABADO	
6626053	Atornillar	20-30	Negro	1.000
6626086	Atornillar	20-30	Gris	1.000
6626353	Con Tetón	20-30	Negro	1.000
6626386	Con Tetón	20-30	Gris	1.000

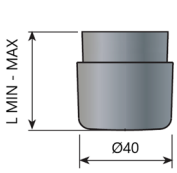

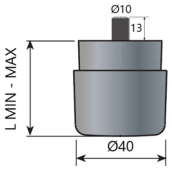

PATA SANDY ALLEN



CÓDIGO	L	L1	ACABADO	
6625053	17	30	Negro	500
6625153	27	42	Negro	500
6625253	42	62	Negro	250

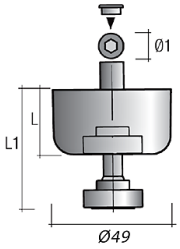

PATA DE ALUMINIO REDONDA Ø 40 CON REGULACIÓN



CÓDIGO	ALTURA	ACABADO	
6662080	80	Plata Mate	200
6662100	100	Plata Mate	200
6662140	140	Plata Mate	200
6662200	200	Plata Mate	200
6662220	220	Plata Mate	200

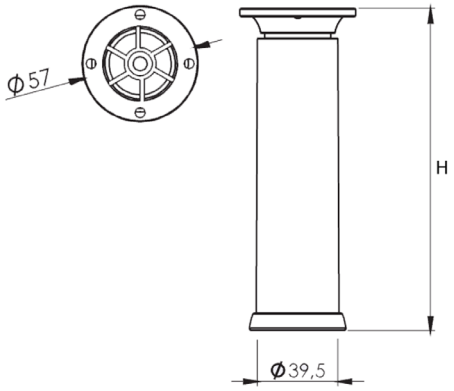

PATA ABS MÓDULO

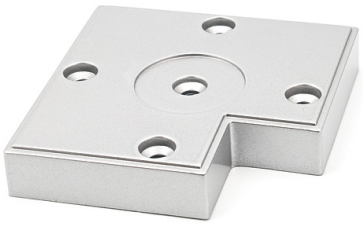

CÓDIGO	ALTURA	ACABADO	
6629086	15	Plata Mate	400
6629386	30	Plata Mate	400
6629486	45	Plata Mate	400

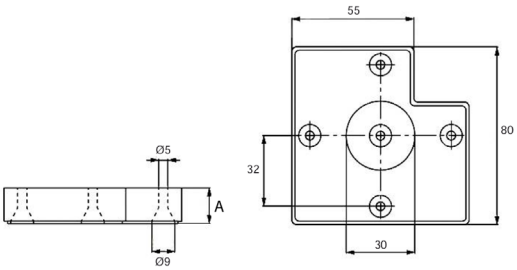

PATA ABS FIJA 40X40 CON BASE



CÓDIGO	ALTURA	ACABADO	
6668080	80	Plata Mate	200
6668100	100	Plata Mate	200
6668120	120	Plata Mate	200
6668150	150	Plata Mate	200

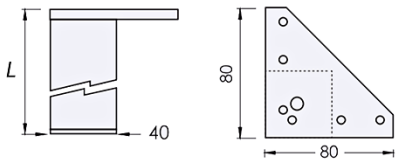

PATA DE ALUMINIO 40X40 CON BASE Y REGULACIÓN





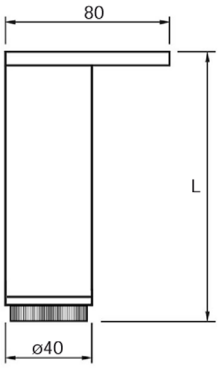

CÓDIGO	ALTURA	ACABADO	
6669080	80	Plata Mate	200
6669081	80	Cromado	200
6669083	80	Blanco	200
6669100	100	Plata Mate	200
6669101	100	Cromado	200
6669120	120	Plata Mate	200
6669121	120	Cromado	200
6669150	150	Plata Mate	200
6669151	150	Cromado	200
6669200	200	Plata Mate	200
6669201	200	Cromado	200

PATA TUBO DE ACERO 25X25 CON REGULACIÓN



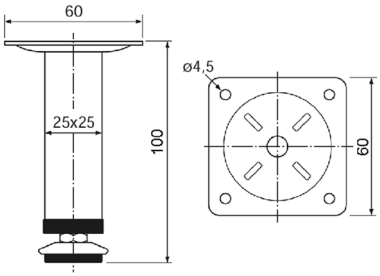

CÓDIGO	ALTURA	ACABADO	
6672511	100	Cromado	100

PATA TUBO DE ALUMINIO FIJA 30X30 CON BASE



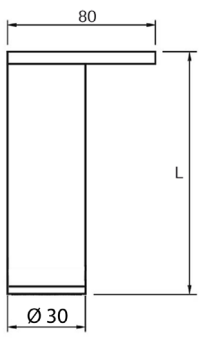

CÓDIGO	ALTURA	ACABADO	
6673080	80	Plata Mate	200
6673100	100	Plata Mate	200
6673120	120	Plata Mate	200
6673150	150	Plata Mate	200

PATA PARA MESA



CÓDIGO	Ø	L	ACABADO	
6610008	60	710	Cromado	4
6610031	60	710	Blanco	4
6610033	60	710	Negro	4
6610038	60	710	Plata Mate	4
6610708	60	870	Cromado	4
6610731	60	870	Blanco	4
6610733	60	870	Negro	4
6610738	60	870	Plata Mate	4
6613008	80	710	Cromado	4
6613031	80	710	Blanco	4
6613033	80	710	Negro	4
6613038	80	710	Plata Mate	4
6613708	80	870	Cromado	4
6613731	80	870	Blanco	4
6613733	80	870	Negro	4
6613738	80	870	Plata Mate	4

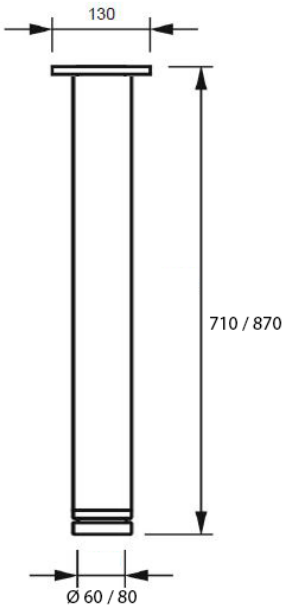

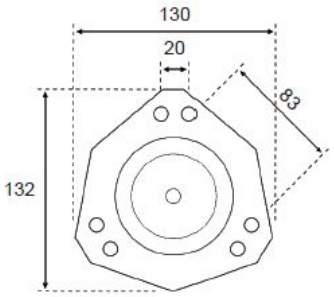

PATA CON RUEDA + FRENO



CÓDIGO	Ø	L	ACABADO	
6615008	60	710	Cromado	1
6615038	60	710	Plata Mate	1

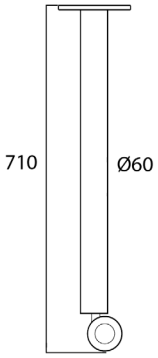

PATA MESA PLEGABLE



CÓDIGO	Ø	L	ACABADO	
6616008	50	710	Cromado	1
6616017	50	710	Niq. Satinado	1

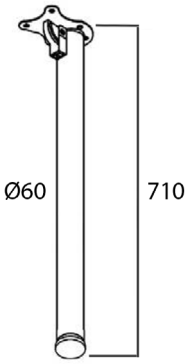

PATA CUADRADA 60X60



CÓDIGO	L	ACABADO	
6617017	710	Niq. Satinado	1

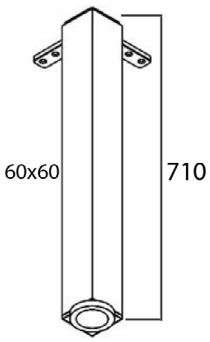

PATA MESA BASE LISA Ø76



CÓDIGO	L	ACABADO	
6618017	720	Niq. Satinado	1

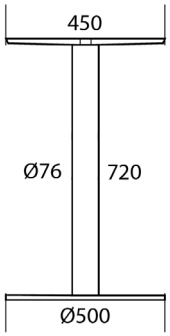

PATA MESA BASE LISA 60X60



CÓDIGO	L	ACABADO	
6618417	720	Niquelado	1
6618433	720	Negro	1

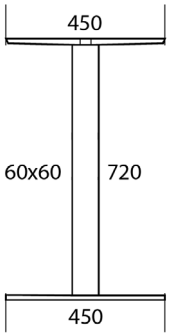

PATA MESA BASE PIRÁMIDE 60X60



CÓDIGO	L	ACABADO	
6618733	720	Negro	1

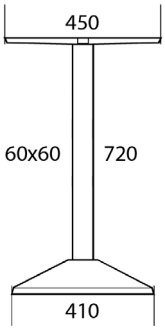

TACO 1 PUNTA CROMO



CÓDIGO	Ø	A	A1	ACABADO	
7203015	15	8	16	Cromado	500
7203020	20	9	17	Cromado	350
7203023	23	11	15	Cromado	250

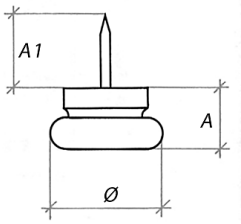

TACO ZÓCALO 1 PUNTA



CÓDIGO	Ø	ACABADO	
7204051	15	Blanco	1.000
7204052	15	Marrón	1.000
7204053	15	Negro	1.000
7204086	15	Gris	7.000

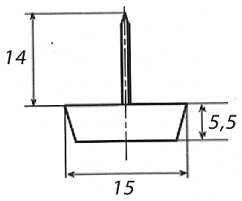

TACO 1 PUNTA ALTURA 10 MM.



CÓDIGO	Ø	ACABADO	
7204352	16	Marrón	1.000

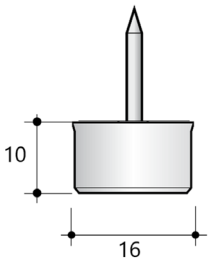

TACO 1 PUNTA ALTURA 7 MM.



CÓDIGO	Ø	ACABADO	
7205352	13	Marrón	10.000

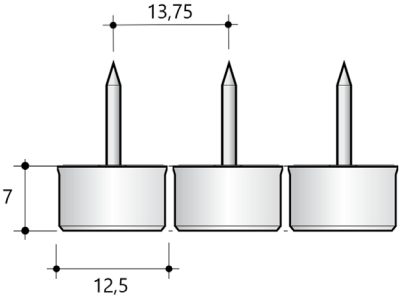

TACO 1 PUNTA CON FIELTRO



CÓDIGO	Ø	ACABADO	
7203517	17	Marrón	4.000
7203530	30	Marrón	250

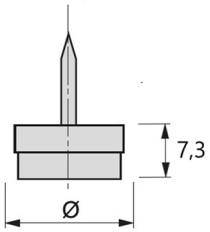

TACO 2 PUNTAS ZÓCALO



CÓDIGO	ACABADO	
7204853	Negro	10.000

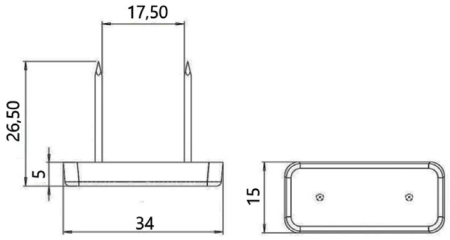

TACO SOPORTE PARA PATAS



CÓDIGO	ACABADO	
7217051	Blanco	5.000
7217053	Negro	5.000

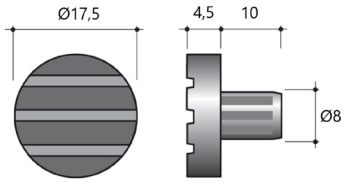

TACO ZÓCALO DOBLE AGUJERO D.8



CÓDIGO	ACABADO	
7508852	Marrón	5.000

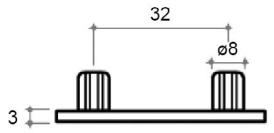

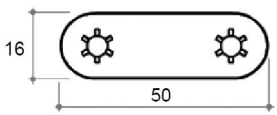

TACO ZOLETA OVALADO



CÓDIGO	ACABADO	
7206051	Blanco	1.000
7206052	Marrón	1.000
7206053	Negro	1.000
7206054	Roble	1.000

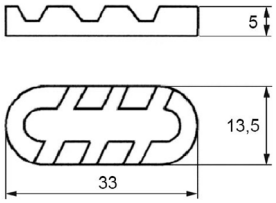

TACO ZOLETA OVALADO CON AGUJERO



CÓDIGO	ACABADO	
7206652	Marrón	1.000

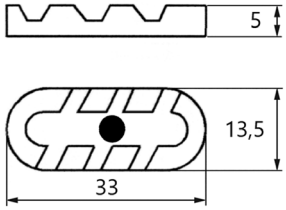

TACO ZOLETA OVAL EN TIRAS



CÓDIGO	ACABADO	
7206551	Blanco	7.000
7206552	Marrón	7.000
7206553	Negro	7.000

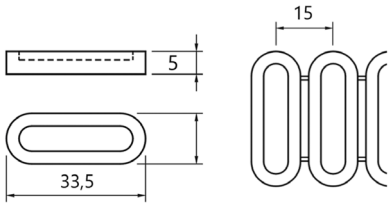

TACO ZOLETA OVAL EN TIRAS 10 MM.



CÓDIGO	ACABADO	
7206953	Negro	2.000

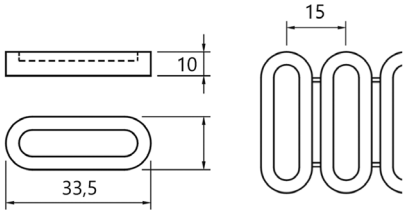

TACO ZOLETA ÁNGULO 90º



CÓDIGO	ACABADO	
7206251	Blanco	5.000
7206252	Marrón	5.000

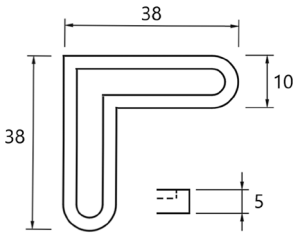

TACO ZOLETA DOBLE



CÓDIGO	ACABADO	
7206152	Marrón	4.000

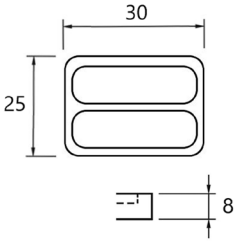

TACO ZOLETA FORMA-M



CÓDIGO	ACABADO	
7206753	Negro	7.000

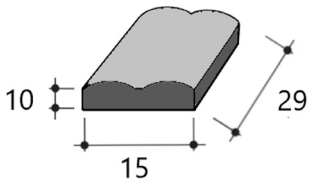

TACO-CUÑA PARA ZÓCALO



CÓDIGO	ACABADO	
7216253	Negro	1.000

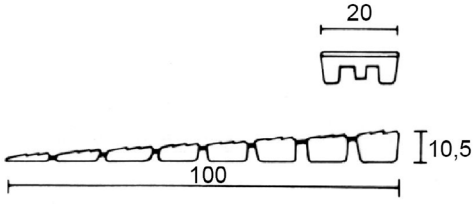

TACO GOMA



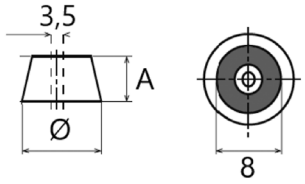

CÓDIGO	Ø	A	ACABADO	
7215751	13	7	Blanco	500
7215752	13	7	Marrón	500
7215753	13	7	Negro	500
7215851	23	8	Blanco	500
7215852	23	8	Marrón	500
7215853	23	8	Negro	500

TACO FIELTRO ADHESIVO EN ROLLOS



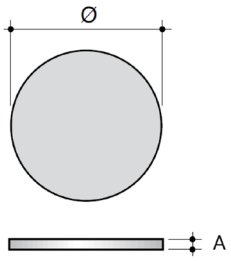

CÓDIGO	Ø	A	ACABADO	
7207216	16	2.7	Marrón	10.000
7207218	18	2.7	Marrón	10.000
7207220	20	2.7	Marrón	10.000
7207224	24	2.7	Marrón	10.000
7207230	30	2.7	Marrón	4.500
7207235	35	2.7	Marrón	2.500
7207240	40	2.7	Marrón	2.000

* Consultar disponibilidad en otros acabados y en hojas con las unidades requeridas.





14 TORNILLERÍA Y FIJACIONES



TIRAFONDOS PARA MADERA

TORNILLOS PARA TIRADOR

TORNILLOS MÉTRICA ALLEN

TORNILLOS EURO

TORNILLOS EMBELLECEDORES

LLAVES ALLEN Y FIJAS

ALCAYATAS, HEMBRILLAS Y PUNTAS

PUNTAS PARA ATORNILLAR

TACOS PARA PARED

CLAVIJAS DE MADERA Y NYLON

COLAS Y SILICONAS

TIRAFONDO CABEZA PLANA R/MADERA REISSER BICROMATADO O ZINCADO din-7505-A

Código bicromado TR + A + L
Código zincado TRZ + A + L



A	Ø	L														PZ	DC
17	2,5	10	12	16	20	25										1	5
18	3,0	10	12	16	18	20	25	30	35	40	45					1	6
19	3,5	12	15	16	18	20	25	30	35	40	45	50				2	7
20	4,0	12	16	18	20	25	30	35	40	45	50	55	60	70		8	8
21	4,5	16	20	25	30	35	40	45	50	55	60	70	80			2	9
22	5,0	20	25	30	35	40	45	50	55	60	70	80	90	100	120	2	10
24	6,0	30	35	40	45	50	55	60	70	80	90	100	110	120	130	3	12
		140	150	160	180	200	220	240								3	12



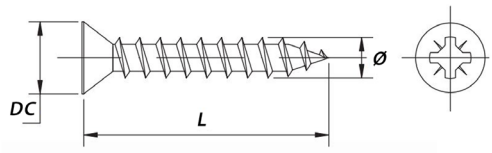

TIRAFONDO CABEZA PLANA R/MADERA ESTÁNDARD ZINCADO din-7505-A

Código zincado TPZ + A + L



A	Ø	L													PZ	DC
17	2,5	12	16	20	25	30									1	5
18	3,0	12	16	20	25	30	35	40							1	6
19	3,5	12	16	20	25	30	35	40	45	50					2	7
20	4,0	12	16	20	25	30	35	40	45	50	60	70			2	8
21	4,5	16	20	25	30	35	40	45	50	60	70	80			2	9
22	5,0	16	20	25	30	35	40	45	50	60	70	80	90		2	10

*Bicromatado y pavonado negro bajo pedido.

TIRAFONDO CABEZA ALOMADA R/MADERA ZINCADO din-7505-B

Código zincado TPRZ + A + L



A	Ø	L												PZ	DC
18	3,0	12	16	20	25	30								1	6
19	3,5	12	16	20	25	30	35	40						2	7
20	4,0	16	20	25	30	35	40	45	50	50	60			2	8
21	4,5	16	20	25	30	35	40	45	50	50	60			2	9
22	5,0	16	20	25	30	35	40	45	50	50	70	70	80	2	9,5
24	6,0	35	40	45	50	60	70	80	50	90	100	120		3	10

*Bicromatado y pavonado negro bajo pedido.

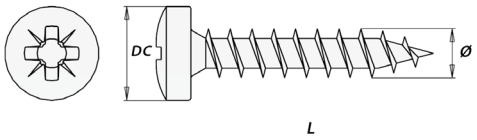

TIRAFONDO CABEZA GOTA SEBO R/MADERA BISAGRA NIQUELADO din-9201



CÓDIGO	Ø	L	PZ	DC
FFN1815	3,0	15	1	6
FFN1916	3,5	16	2	7
FFN2016	4,0	16	2	8

*Otros acabados y medidas bajo pedido.

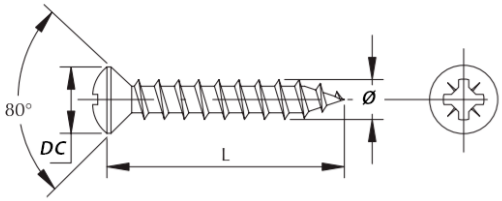

TIRAFONDO CABEZA PLANA R/MADERA BISAGRA NIQUELADO din-7505-A



CÓDIGO	Ø	L	PZ	DC
TPN2016	4,0	16	2	7,5
TPN2110	4,5	10	2	8,3

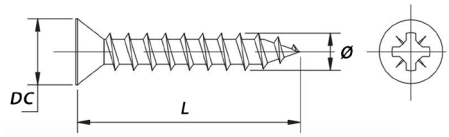

TIRAFONDO CABEZA ALOMADA R/CHAPA ZINCADO din-7981

Código zincado CA+ A + L



A	Ø	L												PH	AC	DC
04	2,9	6,5	9,5	13	16	19	25							1	2,2	5,6
06	3,5	9,5	13	16	19	22	25	32	38					1	2,6	6,9
07	3,9	9,5	13	16	19	22	25	32	38	45	50			2	2,8	7,5
08	4,2	9,5	13	16	19	22	25	32	38	45	50	60	70	2	3,1	802
10	4,8	13	16	19	22	25	32	38	45	50	60	70		2	3,5	9,5
12	5,5	13	16	19	22	25	32	38	45	50	60	70		2	3,9	10,8
14	6,3	13	16	19	22	25	32	38	45	50	60	70		2	4,5	12,5

*Bajo pedido.

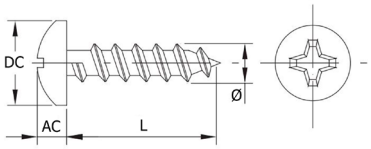

TIRAFONDO CABEZA PLANA R/CHAPA ZINCADO din-7982

Código CP+ A + L



A	Ø	L												PH	AC	DC
04	2,9	6,5	9,5	13	16	19	25							1	1,7	5,6
06	3,5	9,5	13	16	19	22	25	32	38					2	2,1	6,9
07	3,9	9,5	13	16	19	22	25	32	38	45	50			2	2,3	7,5
08	4,2	9,5	13	16	19	22	25	32	38	45	50	60	70	2	2,5	8,5
10	4,8	13	16	19	22	25	32	38	45	50	60	70		2	3,0	9,5
12	5,5	13	16	19	22	25	32	38	45	50	60	70		3	3,4	10,8
14	6,3	13	16	19	22	25	32	38	45	50	60	70		3	3,8	12,4

*Bajo pedido.

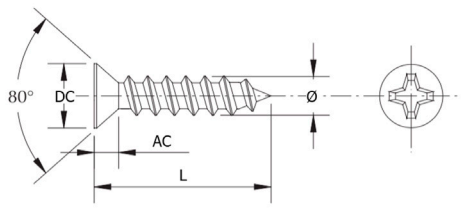

TIRAFONDO CABEZA PLANA R/CHAPA AUTO-TALADRANTE ZINCADO din-7504P

Código zincado CPAU+ A + L



A	Ø	L												PH	DC
06	3,5	9,5	13	16	19	22	25	32	38					2	6,9
07	3,9	9,5	13	16	19	22	25	32	38	45	50			2	7,5
08	4,2	9,5	13	16	19	22	25	32	38	45	50	60	70	2	8,2
10	4,8	13	16	19	22	25	32	38	45	50	60	70		2	9,5
12	5,5	13	16	19	22	25	32	38	45	50	60	70		3	10,8

*Bajo pedido.

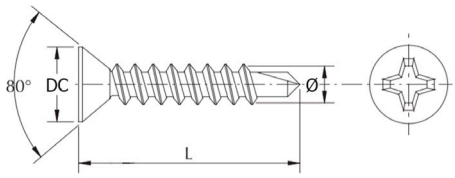

TIRAFONDO CABEZA ALOMADA R/CHAPA AUTO-TALADRANTE ZINCADO din-7504N

Código CAAU+ A + L



A	Ø	L							PH	AC	DC
06	3,5	9,5	11	13	16	19	22	25	2	2,6	6,9
07	3,9	13	16	19	22	25	32	38	2	2,8	7,5
08	4,2	13	16	19	22	25	32	38	2	3,1	8,2
10	4,8	13	16	19	25	32	38	50	2	3,5	9,5
12	5,5	19	25	32	38	50			3	3,9	10,8

*Bajo pedido.

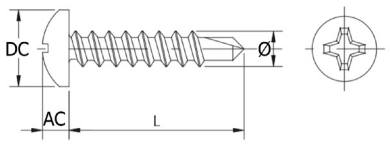

TIRAFONDO CABEZA HEXAGONAL R/MADERA ZINCADO din-571

Código RL+ A + L

A	Ø	L													AC	DC
06	6,0	20	25	30	35	40	45	50	60	70	80				4	10
08	8,0	30	35	40	45	50	60	70	80	90	100	120	140	160	5,5	13

*Bajo pedido.



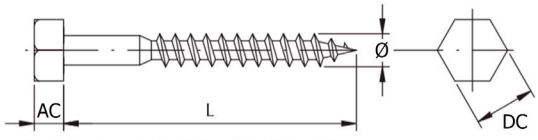

TIRAFONDO CABEZA PLANA R/MADERA CON AGUJERO ZINCADO din-9300



Código TPA+ A + L

A	Ø	L									PZ	DA	DC
21	4,5	20	25	30	35	40	45	50	60	70	2	2,4	9

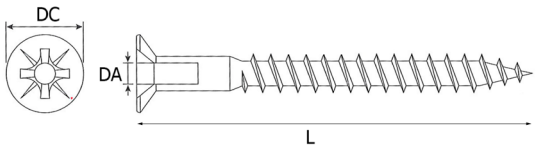

TORNILLO TIRADOR CABEZA ALOMADA R/MÉTRICA ZINCADO din-967



Código TA+ A + L

A	Ø	L										PZ	AC	DC
04	M-4	08	10	12	15	18	20	24	25	28	30	2	2,1	10
		32	35	38	40	42	45	50	55	60				

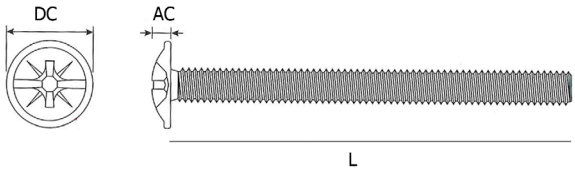

TORNILLO TIRADOR CABEZA ALOMADA MULTILARGO R/MÉTRICA ZINCADO din-967



CÓDIGO	A	Ø	L	PZ	AC	DC
TAM0445	04	M-4	45	2	240	9,5

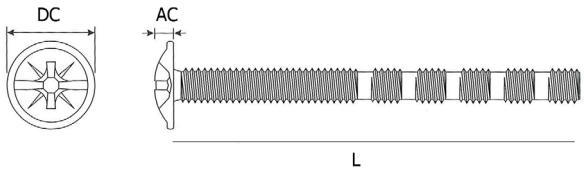

TORNILLO TIRADOR CABEZA ALOMADA R/MADERA ZINCADO din-305



Código TAZ+ A + L

A	Ø	L								PZ	DC
18	3,0	13	15	20	25	30				2	7,4
19	3,5	15	20	25	27	30	35	40		2	8,6
20	4,0	15	20	23	25	27	30	35	40	2	9,8

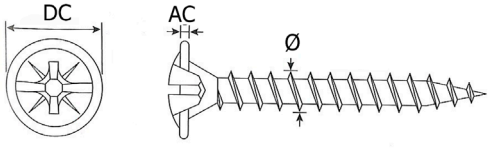

TORNILLO CABEZA ALLEN R/MADERA PAVONADO O ZINCADO din-1921



Código zincado AUZ+ A + L

Código pavonado AUP+ A + L

A	Ø	L					S	Ø1	DC
05	5	40	50	60			3	5	8
07	7	40	50	60	70	85	4	7	10

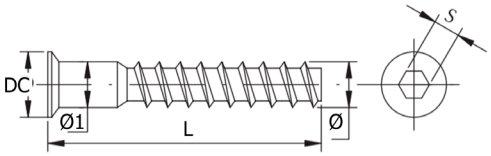

TORNILLO EMBELLECEDOR ALLEN R/MADERA ZINCADO



Código LAMZ+ A + L

A	Ø	L					SW	AC	DC
55	5,5					60	4	12,6	14
63	6,3	40	45	50	60	70	4	12,6	14

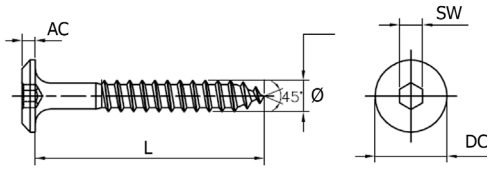

TORNILLO EURO CABEZA PLANA R/MADERA ZINCADO



CÓDIGO	Ø	L	PZ	DC
8510413	4,2	13	2	7,0
8510772	6,3	9	2	7,7
8511170	6,3	11	2	7,0
8511177	6,3	11	2	7,7
8511370	6,3	13	2	7,0
8511372	6,3	13	2	7,7
8511670	6,3	16	2	7,0
8512070	6,3	20	2	7,0
8512570	6,3	25	2	7,0

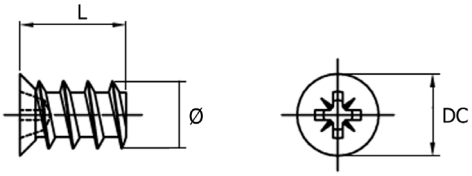

TORNILLO EURO CABEZA ALOMADA R/MADERA



CÓDIGO	Ø	L	PZ	AC	DC	ACABADO
8521180	6,3	11	2	2,5	8,0	Zincado
8521190	6,3	11	2	3,6	9,0	Niquelado
8521380	6,3	13	2	2,5	8,0	Zincado
8521390	6,3	13	2	3,6	9,0	Niquelado
8521590	6,3	15	2	3,6	9,0	Niquelado

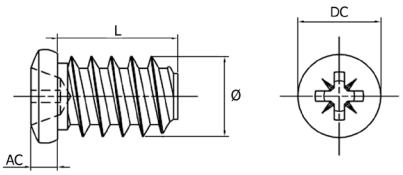

TORNILLO EMBELLECEDOR ALLEN R/MÉTRICA ZINCADO

Código LAMZ+ A + L

A	Ø	L												SW	AC	DC
06	M-6	12	15	20	25	30	35	40	45	50	60	70	80	4	2,6	14,5
08	M-8	20	25	30	35	40	45	50	60	70	80	90	100	5	2,6	14,5

*Pavonado y niquelado bajo pedido.



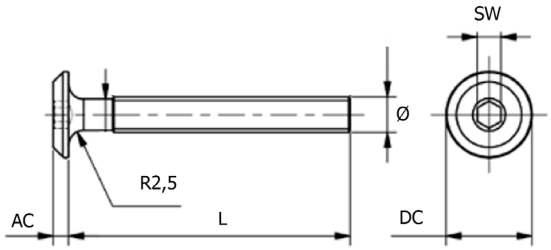

TORNILLO EMBELLECEDOR COMBI R/MÉTRICA ZINCADO

Código 88506 + L

Ø	L								PZ	AC	DC
M-6	10	15	20	25	30	35	40	50	60	3	3,25	14,25

*Otros acabados bajo pedido.



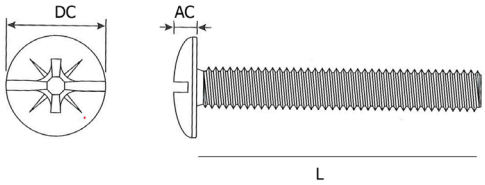

TORNILLO CABEZA PLANA R/MÉTRICA ZINCADO din-965

Código F + A + L



A	Ø	L														PZ	AC	DC
04	M-4	06	08	10	12	16	20	25	30	40	45	50	60			2	2,2	7,5
05	M-5	08	10	12	16	20	25	30	35	40	45	50	60	70	80	2	2,5	9
06	M-6	10	12	16	20	25	30	35	40	45	50	60	70	80	90	3	3,0	10,7

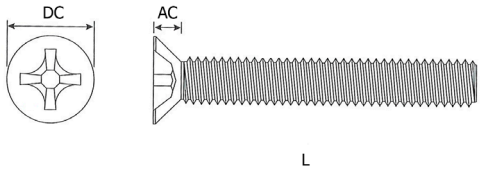

TORNILLO CABEZA ALOMADA R/MÉTRICA ZINCADO din-7985

Código FR + A + L



A	Ø	L													PH	AC	DC
04	M-4	06	08	10	12	16	20	25	30	35	40	45	50		2	3,1	8
05	M-5	08	10	12	16	20	25	30	35	40	50	60			2	3,8	10
06	M-6	08	10	12	16	20	25	30	35	40	45	50	60	70	3	4,6	12

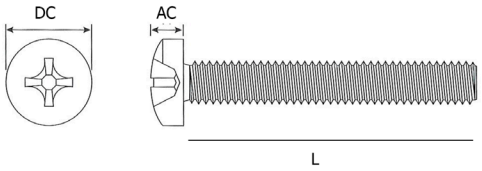

TORNILLO CABEZA PLANA ALLEN R/MÉTRICA ZINCADO O PAVONADO din-7991

Código zincado LPMZ+ A + L

Código pavonado LPM+ A + L

A	Ø	L													SW	AC	DC
06	M-6	10	12	16	18	20	25	30	35	40	45	50	55	60	4	3,70	12
08	M-8	16	20	25	30	35	40	45	50	60	70	80	90	100	5	4,96	16



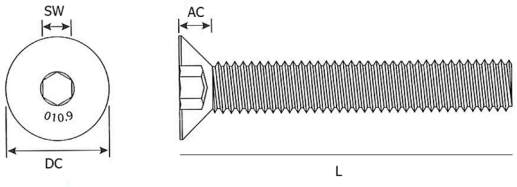

TORNILLO CABEZA CILÍNDRICA ALLEN R/MÉTRICA ZINCADO O PAVONADO din-912

Código zincado LMZ+ A + L

Código pavonado LM+ A + L

A	Ø	L														SW	AC	DC
06	M-6	10	12	16	20	25	30	35	40	45	50	55	60	70	80	5	6,00	10
08	M-8	16	20	25	30	35	40	45	50	55	60	70	80	90	100	6	7,00	13



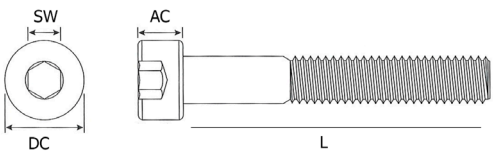

ESPÁRRAGO R/MÉTRICA ZINCADO din-975

Código EM+ A + L



A	Ø	L													
04	M-4	15	20	25	30	35	40	45	50	60	70	80	90	100	
06	M-6	15	20	25	30	35	40	45	50	60	70	80	90	100	110	120
08	M-8	15	20	25	30	35	40	45	50	60	70	80	90	100	110	120

*Bajo pedido.

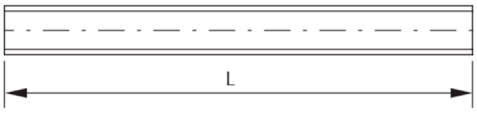

ESPÁRRAGO DOBLE ROSCA ZINCADO din-975

Código EDM + A + L



A	Ø		L							
06	M-6	6,5	40	50	60	70				
08	M-8	8,5	40	50	60	70	80	90	100	120
10	M-10	10,5	40	50	60	70	80	90	100	120

*Bajo pedido.

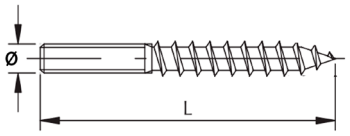

TORNILLO CABEZA HEXAGONAL R/MÉTRICA ZINCADO din-933

Código XM+ A + L

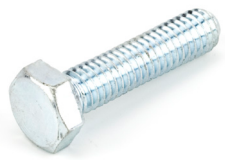

A	Ø	L														AC	DC
06	M-6	10	16	20	25	30	35	40	45	50	60	70	80			4	10
08	M-8	10	16	20	25	30	35	40	45	50	60	70	80	90	100	5,5	13

*Bajo pedido.

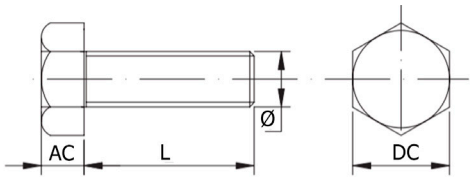

TORNILLO R/MÉTRICA FIGURA 1 ZINCADO din-603

Código F1+ A + L

A	Ø	L														AC	DC
06	M-6	20	25	30	35	40	45	50	60	70	80	90	100			3,5	16
08	M-8	20	25	30	35	40	45	50	60	70	80	90	100	110	120	4,5	20

*Bajo pedido.



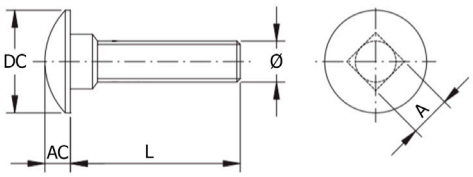

TORNILLO PREMONTADO A TACO



CÓDIGO	Ø	L
8499530	5	30
8499540	5	40
8499550	5	50

*Bajo pedido.

LLAVE ALLEN ZINCADA



CÓDIGO	SW	FORMA
9660030	3	S
9660040	4	S
9660020	2	L
9660025	2.5	L
9660031	3	L
9660041	4	L
9660051	5	L
9660060	6	L
9660080	8	L

LLAVE FIJA RECTANGULAR 10-13 ZINCADA



CÓDIGO	L
9661013	96

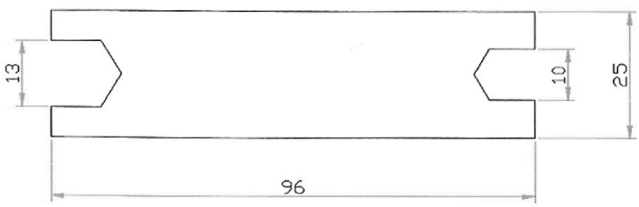

ALCAYATA R/MADERA ESTÁNDARD ZINCADA



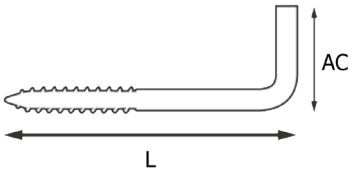

Código HAL+ A + L

A	Ø	L				AC
16	2,4	21				12
17	2,7	29	37			15
18	3,0	29	37	45		16
19	3,5	38	46	54		18
20	4,0	38	46	54	62	19

*Medidas + / - 2 m.

ALCAYATA R/MADERA PALA PLANA ZINCADA

CÓDIGO	Ø	L	AC
HAP2070	4,0	54	20



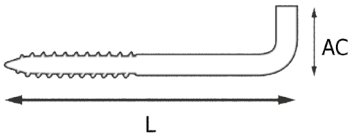

ALCAYATA R/MADERA REFORZADA CON RANURA ZINCADA

CÓDIGO	Ø	L	DC	AC
HAR2455	5,9	55	6,9	12



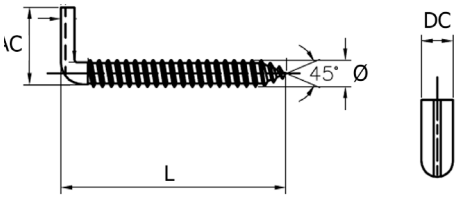

HEMBRILLA R/MADERA ZINCADA



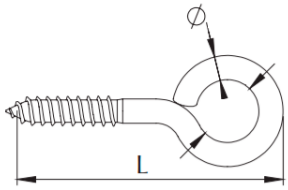

Código HEM+ A + L

A	Ø	L			
16	2,5	23			
17	2,7	27	30		
18	3,0	29	37	37	
19	3,5	34	40	45	
20	4,0	39	41	45	51

*Medidas + / - 2 m.

BOLSAS DE PUNTAS 10X10

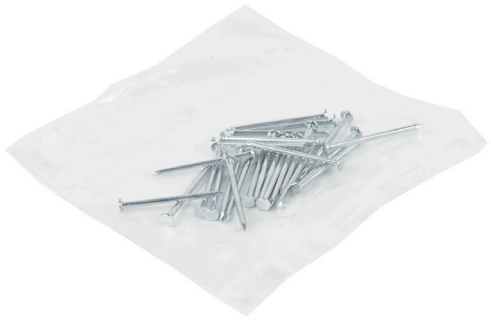

CÓDIGO	Ud /bolsa	L	Ø	AC
HPPB1025	25	22	1,20	3,20
HPPB1030	30	22	1,20	3,20
HPPB1040	40	22	1,20	3,20

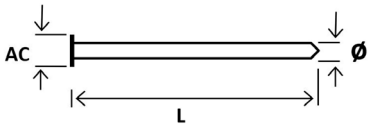

PUNTAS PARA ATORNILLAR



CÓDIGO	PUNTA	L
ZPUPZ010	PZ1	25
ZPUPZ020	PZ2	25
ZPUPZL01	PZ1	50
ZPUPZL02	PZ2	50
ZPUPH001	PH1	25
ZPUPH002	PH2	25



CÓDIGO	PUNTA	L
ZPUTX10	TORX10	25
ZPUTX15	TORX15	25
ZPUTX25	TORX25	25



CÓDIGO	PUNTA	L
ZPUAC003	SW3	25
ZPUAC004	SW4	25
ZPUAC005	SW5	25



CÓDIGO	PUNTA	L
ZPORTA01	Porta-puntas	60

TACO NYLON ESTÁNDAR



CÓDIGO	Ø	L	ACABADO	
7200305	5	25	Gris	1.000
7200306	6	30	Gris	1.000
7200307	7	30	Gris	1.000
7200308	8	40	Gris	1.000
7200310	10	50	Gris	1.000

TACO NYLON 4/SEGMENTOS



CÓDIGO	Ø	L	ACABADO	
7201406	6	30	Gris	2.000
7201408	8	40	Gris	2.000

TACO NYLON BLANCO ESTRIADO



CÓDIGO	Ø	L	ACABADO	
7202006	6	22	Blanco	1.000
7202007	7	24	Blanco	1.000
7202008	8	27	Blanco	1.000
7202009	9	30	Blanco	1.000
7202011	10	40	Blanco	1.000

TACO PLÁSTICO EXPANSIÓN PARED PLADUR



CÓDIGO	Ø	L	ACABADO	
7203051	10	38	Blanco	100

TACOS ORIGINALES FISCHER







TACO NYLON FISCHER SX

CÓDIGO	Ø	L	ACABADO	
7201005	5	25	Gris	100
7201006	6	30	Gris	100
7201008	8	40	Gris	100
7201012	12	60	Gris	25

TACO NYLON FISCHER UX

CÓDIGO	Ø	L	ACABADO	
7200806	6	35	Gris	100
7200908	8	40	Gris	100



TACO NYLON FISCHER DUOPOWER

CÓDIGO	Ø	L	ACABADO	
7201206	6	30	Gris / Rojo	100
7201208	8	40	Gris / Rojo	100

Montaje en materiales construcción sólidos

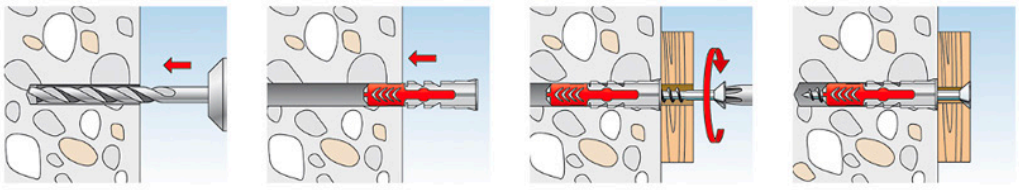

Montaje en materiales construcción huecos

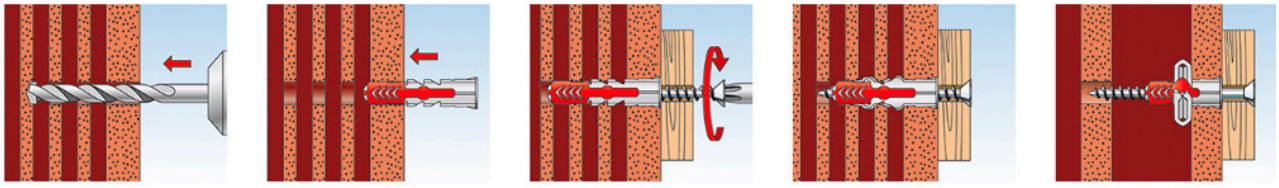

Montaje en pladur

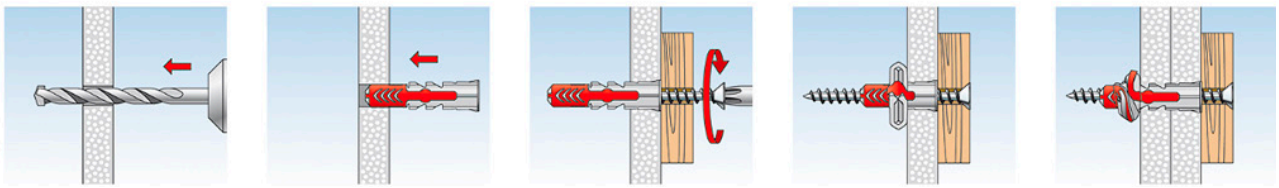

TACO PLADUR FISCHER GK GRIS AUTO-TALADRANTE



CODIGO	Ø	L	ACABADO	
7202386	5	22	Gris	100

TACO NYLON AUTO-TALADRANTE PARED PLADUR



CÓDIGO	Ø	L	ACABADO	
7202551	6	37	Blanco	100

TACO ZAMAK AUTO-TALANDRANTE PARED PLADUR



CÓDIGO	Ø	L	ACABADO	
7202500	6	37	Zamak	100

CLAVIJA DE MADERA



Código 965 + A +L

A	Ø	L								
05	5			30						
06	6			30						
08	8	20	25	30	35	40	45	50	60	
10	10			30	35	40	45	50	60	70

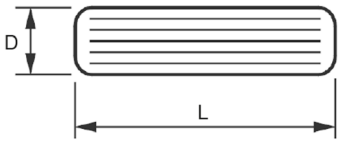

GALLETA DE MADERA



CÓDIGO	MEDIDA	ACABADO	
9652000	48,5x16,1x3,8	Natural	1.000
9652010	53,0x19,4x3,8	Natural	1.000
9652020	60,0x23,5x3,8	Natural	1.000

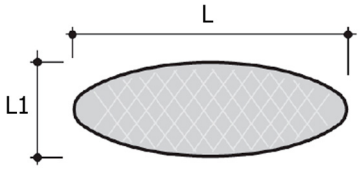

CLAVIJA NYLON 8X30 ESTRÍAS



CÓDIGO	Ø	L	ACABADO	
9658030	8	30	Negro	1.000

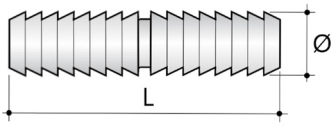

CLAVIJA ÁNGULO 90º ESTRÍAS



CÓDIGO	Ø	L	ACABADO	
9659030	8	30	Blanco	5.000

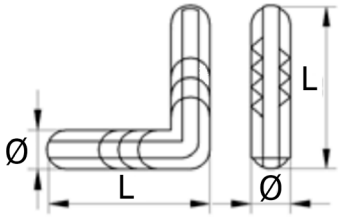

CLAVIJA DE ACERO / PLÁSTICO ROSCA DIRECTA



CÓDIGO	Ø	ACABADO	
9656201	8	Verde / Zincado	1.000

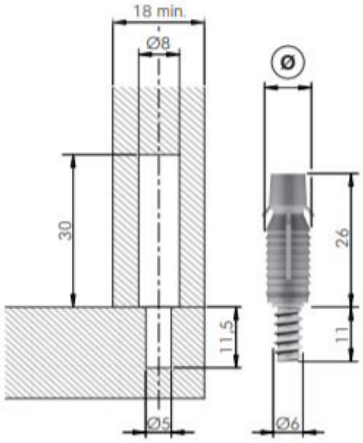

COLA BLANCA EN TUBO



CÓDIGO	GRAMOS	
9649015	15	250
9649030	30	250

TUBO VACÍO PARA TINTE O LACA



CÓDIGO	CAPACIDAD	
9648520	20 gr.	100
9648535	35 gr.	100
9648580	80 gr.	100

SILICONA MONTA-KIT ADHESIVA PROFESIONAL



CÓDIGO	GRAMOS	ACABADO	
9644050	350 gr.	Beige	1

*Adhesivo de montaje superfuerte, rellenante y universal a base de goma de neopreno. Para fijar fácil, fuerte y firmamente todo tipo de materiales. Sin necesidad de clavos ni tornillos.

SILICONA FISCHER PARA ESPEJOS



CÓDIGO	GRAMOS	ACABADO	
9641550	300 gr	Transparente	1

*Sellado y pegado de espejos con gran variedad de materiales (paredes, maderas, plásticos, etc...) Aplicar en cordones separados entre si. Soportar mecánicamente un mínimo de 24h. Utilizar sobre espejos de calidad contrastada.

MASILLA SELLADORA FISCHER POLIURETANO



CÓDIGO	GRAMOS	ACABADO	
9642051	310 gr.	Blanca	1
9642053	310 gr.	Negro	1
9642088	310 gr.	Gris	1

*Purflex profesional de poliuretano monocomponente de alta calidad, para pegado y sellado elástico, con excelente adhesión, resistente y de fácil aplicación.

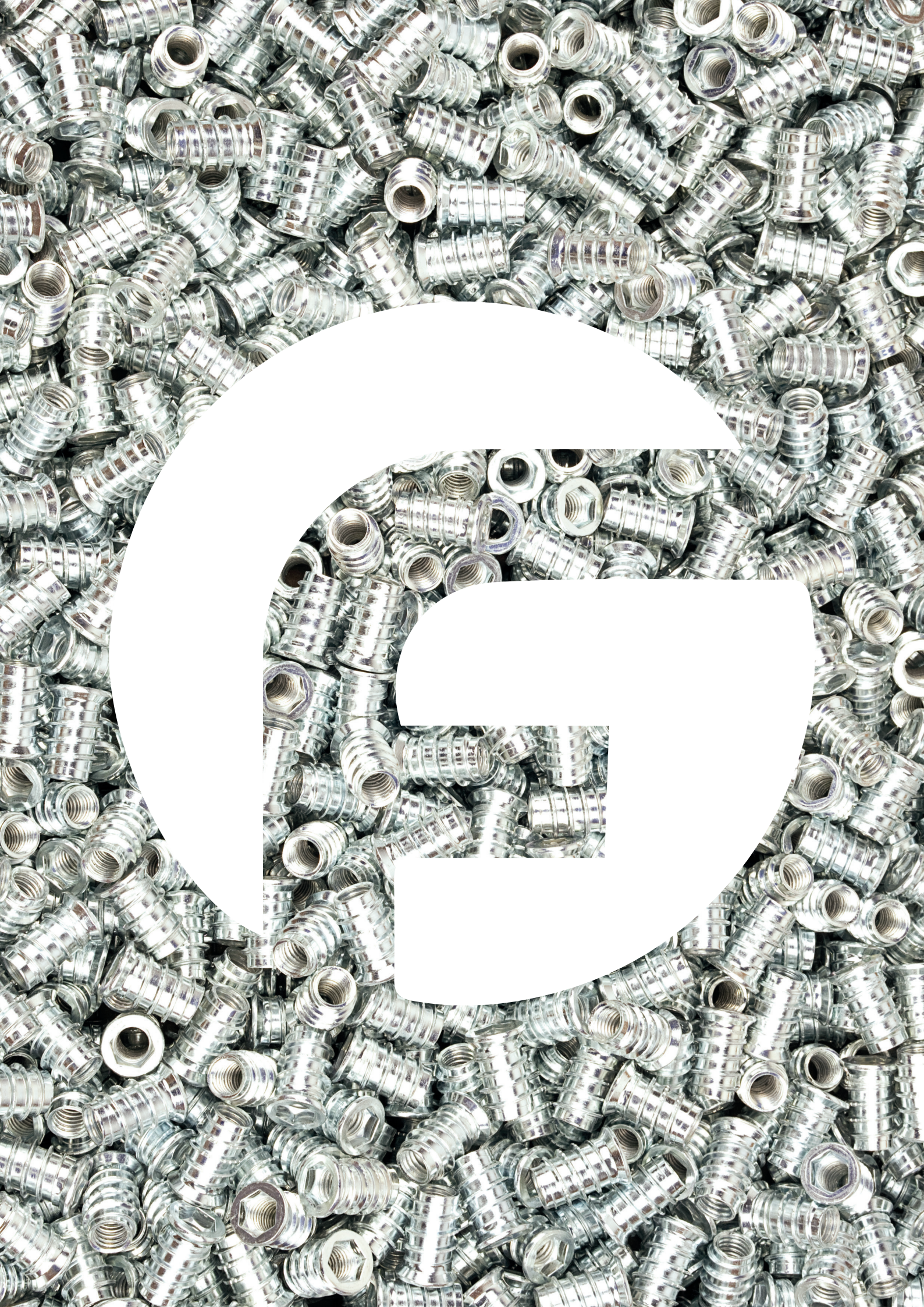

15 TUERCAS, UNIONES Y ARANDELAS



TUERCAS ESTÁNDAR

TUERCAS DE EMBUTIR

TUERCAS DE NYLON

TUERCAS ÉMBOLO

TUBOS ROSCADOS

ARANDELAS ESTÁNDAR

ARANDELAS DE NYLON

ARANDELAS DISTANCIADORAS

ARANDELAS 1/2 LUNA

TUERCA HEXAGONAL



CÓDIGO	R	AP	A	ACABADO	
9000104	M-4	3,2	7	Zincado	2.000
9000105	M-5	4	8	Zincado	2.000
9000106	M-6	5	10	Zincado	2.000
9000108	M-8	6,5	13	Zincado	2.000
9000110	M-10	8	17	Zincado	1.000
9000133	1/4	5,5	11	Zincado	2.000

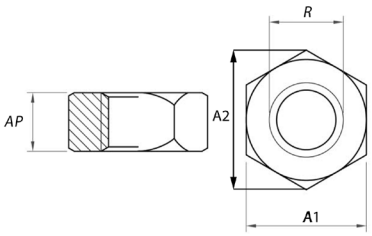

TUERCA AUTOBLOCANTE



CÓDIGO	R	AP1	A1	ACABADO	
9000504	M-4	5	7	Zincado	2.000
9000506	M-6	6	10	Zincado	2.000
9000508	M-8	8	13	Zincado	2.000
9000510	M-10	10	17	Zincado	500

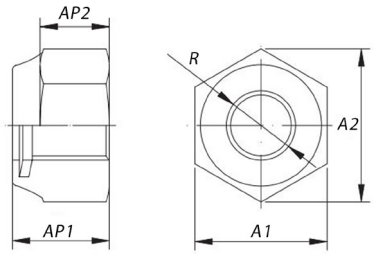

TUERCA CIEGA



CÓDIGO	R	AP1	A1	ACABADO	
9001004	M-4	8	7	Zincado	1.000
9001006	M-6	10	10	Zincado	500
9001008	M-8	15	13	Zincado	500

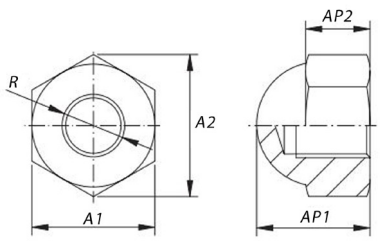

TUERCA CILÍNDRICA



CÓDIGO	R	DC	L	ACABADO	
9011308	M-4	5,2	8	Latón	5.000

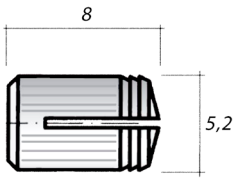

TUERCA ARPÓN SIN BOLA



CÓDIGO	R	DC	L	ACABADO	
9011408	M-4	5,5	7,5	Latón	1.000
9011410	M-4	5,5	10	Latón	1.000
9011609	M-6	8	9	Latón	5.000
9011612	M-6	8	12	Latón	5.000
9011813	M-8	10	13	Latón	5.000

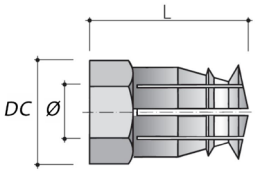

TUERCA ARPÓN CON BOLA



CÓDIGO	R	DC	L	ACABADO	
9010410	M-4	5,5	10	Latón	1.000
9010609	M-6	8	9	Latón	1.000
9010612	M-6	8	12	Latón	5.000
9010615	M-6	8	15	Latón	2.500
9010817	M-8	10	17	Latón	2.500

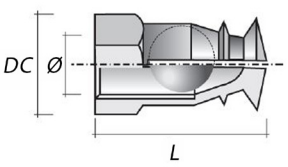

TUERCA EMBUTIR CON CABEZA



CÓDIGO	R	Ø	DC	L	ACABADO	
9029006	M-6	8	14	14	Zincado	1.000
9029008	M-8	10	19	16	Zincado	1.000
9029010	M-10	12	22	17	Zincado	1.000

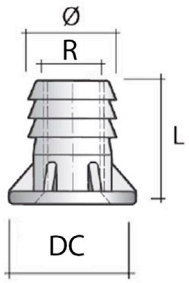

TUERCA PÚA PEQUEÑA REDONDA



CÓDIGO	R	Ø	DC	L	ACABADO	
9020006	M-6	8,7	17	10	Zincado	5.000
9020008	M-8	10	19	12	Zincado	5.000
9020010	M-10	12	25	12	Zincado	2.500

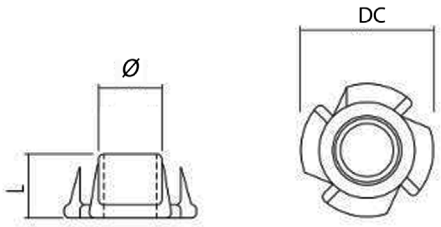

TUERCA PÚA GRANDE DENTADA



CÓDIGO	R	Ø	DC	L	ACABADO	
9020504	M-4	5,5	17	7	Zincado	5.000
9020506	M-6	8	19	9	Zincado	5.000
9020508	M-8	8	22	9	Zincado	5.000
9020510	M-10	10	25	13	Zincado	5.000

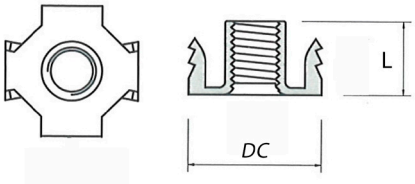

TUERCA CON CABEZA ALLEN ACERO



CÓDIGO	R	Ø	Ø1	L	ACABADO	
9027410	M-4	6,4	8	10	Zincado	8.000
9027612	M-6	7,8	10	12	Zincado	3.500
9027615	M-6	7,8	10	15	Zincado	3.000
9027617	M-6	7,8	10	17	Zincado	2.500
9027620	M-6	7,8	10	20	Zincado	2.000
9027815	M-8	9,7	12,5	15	Zincado	2.000
9027820	M-8	9,7	12,5	20	Zincado	1.500
9027824	M-8	9,7	12,5	24	Zincado	1.000
9027916	M-10	12,3	15,3	16	Zincado	1.500

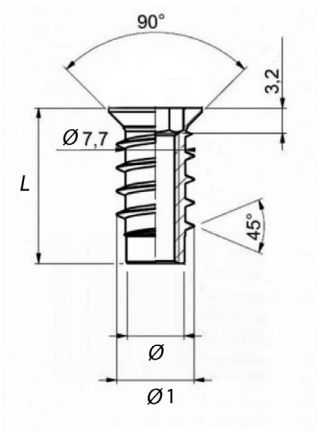

TUERCA CON CABEZA ALLEN ZAMAK



CÓDIGO	R	Ø	Ø1	L	ACABADO	
9027610	M-6	8	9,5	10	Zincado	5.000
9027830	M-8	10	12	15	Zincado	2.500
9027840	M-8	10	12	20	Zincado	2.500
9027848	M-8	10	12	24	Zincado	2.500
9027918	M-10	12	15	18	Zincado	2.500

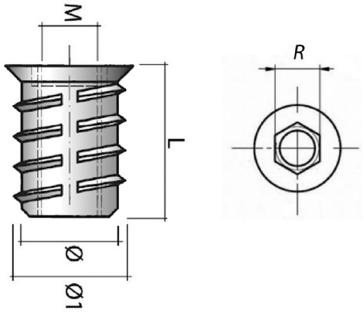

TUERCA ALETA CON CABEZA



CÓDIGO	R	ACABADO	
9026114	1/4	Bicromatado	2.000
9026106	M-6	Zincado	2.000

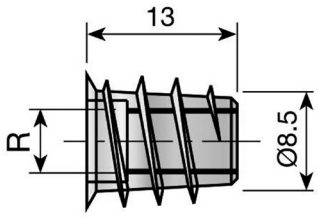

TUERCA ALETA SIN CABEZA



CÓDIGO	R	ACABADO	
9026014	1/4	Bicromatado	2.000
9026006	M-6	Zincado	2.000

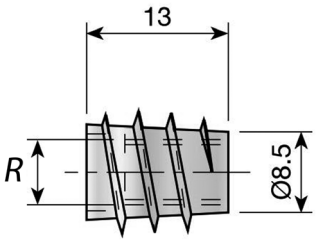

TUERCA RILO



CÓDIGO	R	Ø	L	ACABADO	
9031010	M-6	10	10	Bicromatado	2.500
9031012	M-6	10	12	Bicromatado	2.000
9031014	M-6	10	14	Bicromatado	2.000
9031021	M-6	10	21	Bicromatado	2.000
9031212	M-6	12	12	Bicromatado	2.000
9031214	M-6	12	14	Bicromatado	2.000
9031221	M-6	12	21	Bicromatado	2.000
9034021	M-8	14	21	Bicromatado	1.500
9035017	M-10	15	17	Bicromatado	1.000

*Consultar disponibilidad en rosca W 1/4.

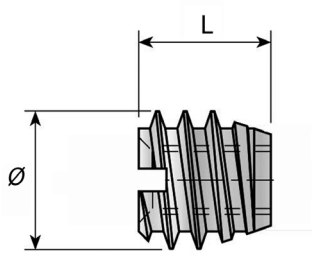

TUERCA NYLON ROSCA MÉTRICA



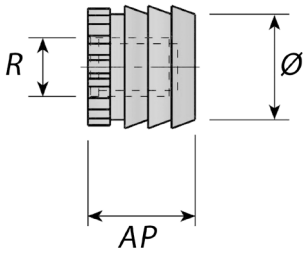

CÓDIGO	R	Ø	AP	ACABADO	
9054050	M-4	8	8	Natural	5.000
9054550	M-4	8	11	Natural	5.000
9054752	M-4	10	11	Marrón	5.000
9050550	M-6	8	11	Natural	5.000
9051850	M-6	10	11	Natural	5.000
9052050	M-6	11	13	Natural	5.000

TUERCA NYLON ROSCA DIRECTA



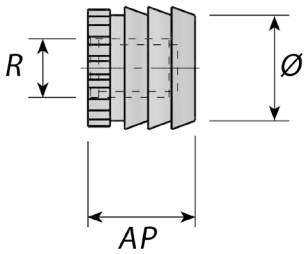

CÓDIGO	R	Ø	AP	ACABADO	
3008880	Ø3	8	8	Natural	5.000
3008900	Ø4	8	8	Natural	5.000
9388280	Ø3	8	11	Natural	5.000
3002080	Ø4	8	11	Natural	5.000
9385100	Ø3	10	10	Natural	5.000
3002100	Ø4	10	10	Natural	5.000
9385120	Ø4	10	12	Negro	5.000

TUERCA NYLON EXPANSIBLE ROSCA DIRECTA



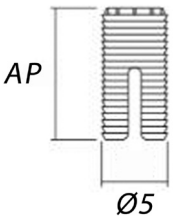

CÓDIGO	R	Ø	MODELO	AP	ACABADO	
9059008	Ø3	5	Sueltas	8	Natural	10.000
9059010	Ø3	5	Sueltas	10	Natural	10.000
9059012	Ø3	5	Sueltas	12	Natural	10.000
9059112	Ø3	5	En tira	12	Natural	10.000

DISTANCIADOR GUÍA



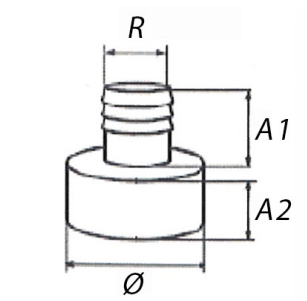

CÓDIGO	R	Ø	A1	A2	ACABADO	
9387100	Ø8	18	7,5	10	Negro	2.000
9387053	Ø5	18	10	8,5	Negro	2.000

TUERCA ÉMBOLO



CÓDIGO	R	Ø	L	ACABADO	
9041013	M-6	10	13	Zincado	4.000
9041016	M-6	10	16	Zincado	2.000
9041021	M-6	10	21	Zincado	2.000
9042014	M-6	12	14	Zincado	2.000
9044220	M-8	12	20	Zincado	1.000

*Consultar disponibilidad en rosca W 1/4 y en M-8.

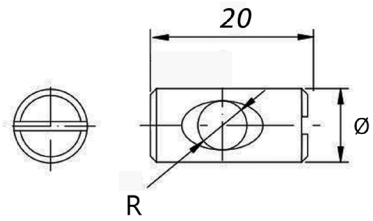

TUERCA DOBLE ÉMBOLO



CÓDIGO	R	L	DEC	ACABADO	
9046632	M-8	60	32	Zincado	400
9046640	M-8	60	40	Zincado	400
9046740	M-8	70	40	Zincado	500
9046745	M-8	70	45	Zincado	300

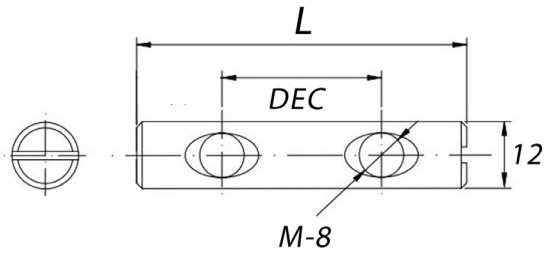

TUERCA EMBELLECEDORA CON CABEZA ALLEN

CÓDIGO	R	L	ACABADO	
9406007	M-6	12	Niquelado	2.000



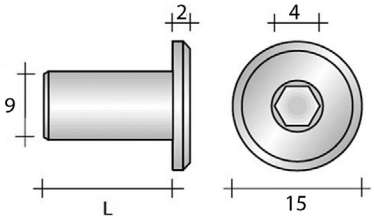

TUBO UNIÓN Y TORNILLO CON CABEZA EMBELLECEDORA



CÓDIGO	MODELO	R	L	ACABADO	
9411507	Tubo	M-4	15	Niquelado	7.000
9413007	Tubo	M-4	30	Niquelado	3.500
9415007	Tornillo	M-4	10	Niquelado	10.000
9415207	Tornillo	M-4	15	Niquelado	8.000
9423007	Tubo	M-6	30	Niquelado	1.600
9425207	Tornillo	M-6	14	Niquelado	4.800

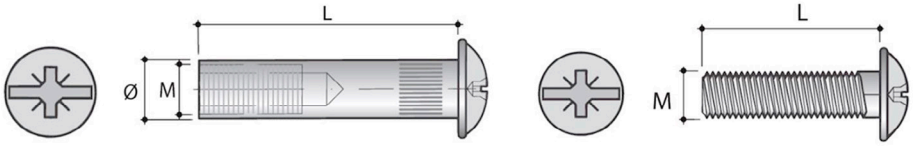

TUERCA PASANTE



CÓDIGO	R	L	ACABADO	
9023016	M-6	16	Zincado	1.000
9023018	M-6	18	Zincado	2.000

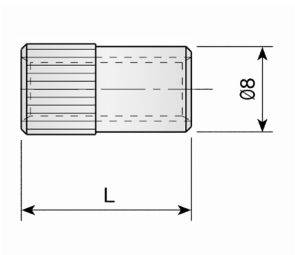

TUBO UNIÓN ROSCADO



CÓDIGO	R	L	ACABADO	
TU0415	M-4	15	Zincado	5.000
TU0418	M-4	18	Zincado	5.000
TU0422	M-4	22	Zincado	5.000
TU0430	M-4	30	Zincado	5.000

*Consultar disponibilidad en rosca W 1/4.

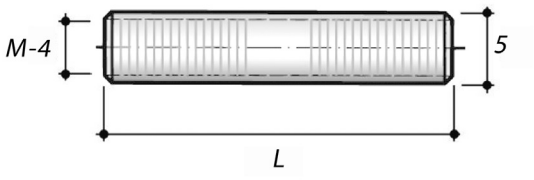

ARANDELA ESTÁNDAR DIN 125



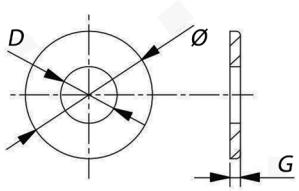

CÓDIGO	D	Ø	G	ACABADO	
1300004	4	9	0,7	Zincado	2.000
1300005	5	10	0,7	Zincado	2.000
1300006	6	12	1	Zincado	2.000
1300007	7	14	1	Zincado	2.000
1300008	8	16	1,2	Zincado	2.000
1300010	10	20	1,5	Zincado	1.000
1300012	12	24	1,8	Zincado	1.000

ARANDELA REFORZADA DIN 9021



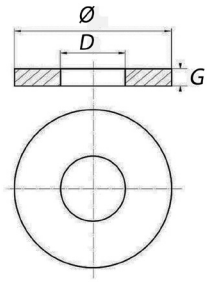

CÓDIGO	D	Ø	G	ACABADO	
1300504	4	12	1	Zincado	1.000
1300505	5	15	1,5	Zincado	2.000
1300506	6	18	1,5	Zincado	2.000
1300508	8	25	2	Zincado	2.000
1300510	10	30	2,5	Zincado	1.000
1300512	12	37	3	Zincado	1.000

ARANDELA OVALILLO DE ALUMINIO



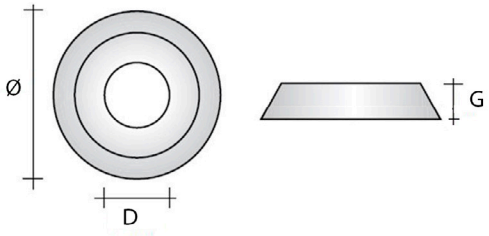

CÓDIGO	D	Ø	G	ACABADO	
1303601	5,70	16	3,20	Zincado	1.000

ARANDELA DE NYLON

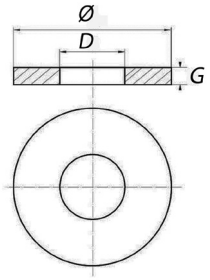

CÓDIGO	D	Ø	G	ACABADO	
1305052	4	8	1,2	Marrón	5.000
1305750	4,3	9	0,8	Transparente	5.000
1305850	5	10	3	Transparente	5.000
1305253	9	18	1	Transparente	5.000
1305550	9	18	3	Transparente	5.000

ARANDELA NYLON CON REBORDE PARA CRISTAL



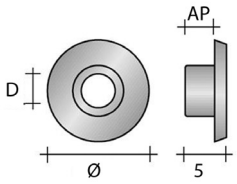

CÓDIGO	Ø	AP	D	ACABADO	
1332950	11	3,5	4	Transparente	5.000

ARANDELA NYLON DISTANCIADOR NEGRO



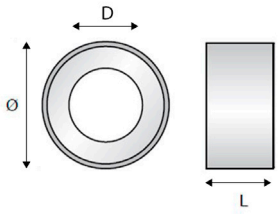

CÓDIGO	Ø	AP	D	ACABADO	
1331112	10	12	6	Negro	1.000
1331220	10	20	6	Negro	1.000
1334053	13	10	8,6	Negro	1.000
1332553	15	6,2	8	Negro	1.000
1333853	18	10	8	Negro	1.000
1332653	20	10	8,4	Negro	1.000
1332753	25	7,5	8,5	Negro	1.000

ARANDELA ZAMAK 1/2 LUNA CERRADA



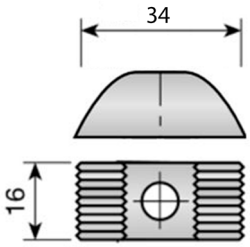

CÓDIGO	Ø	ACABADO	
1314000	Ø6	Natural	1.000
1314500	M-8	Natural	1.000

ARANDELA ACERO 1/2 LUNA ABIERTA



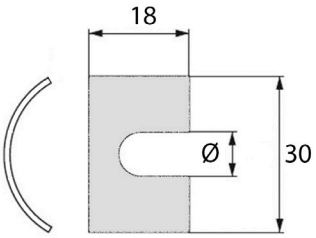

CÓDIGO	Ø	ACABADO	
1312501	9	Zincado	1.500



16 ESCUADRAS, ENSAMBLES Y CANTONERAS



ESCUADRAS ÁNGULO

ESCUADRAS REFORZADAS

ESCUADRAS TRAPECIO

ESCUADRAS SOMIER

ESCUADRAS PATA MESA

ESCUADRAS MESA ABATIBLE

ESCUADRAS ÁNGULO CAMA

ENSAMBLES RECTANGULARES

CANTONERAS PLÁSTICO

ESCUADRA AVELLANADA



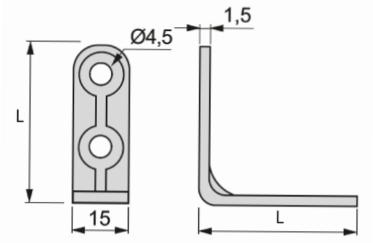

CÓDIGO	L	ACABADO	
4101020	20	Zincado	3.000
4101030	30	Zincado	2.000
4101040	40	Zincado	500
4101050	50	Zincado	500

ESCUADRA SIMPLE



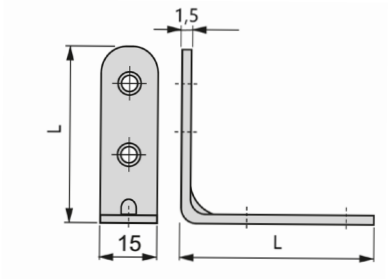

CÓDIGO	L	ACABADO	
4101513	13	Zincado	6.000
4101520	20	Zincado	1.000
4101530	30	Zincado	2.500
4101540	40	Zincado	2.000
4101560	60	Zincado	200
4101570	70	Zincado	100
4101580	80	Zincado	100

ESCUADRA REFORZADA



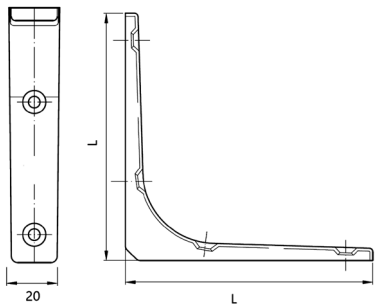

CÓDIGO	L	ACABADO	
4102030	30	Zincado	500
4102050	50	Zincado	250
4102075	75	Zincado	200
4102100	100	Zincado	100
4102130	130	Zincado	100

ESCUADRA EB DOBLE AGUJERO



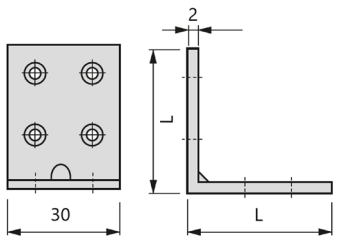

CÓDIGO	L	ACABADO	
4102530	30	Zincado	50
4102540	40	Zincado	50
4102550	50	Zincado	50
4102580	80	Zincado	50

ESCUADRA EB



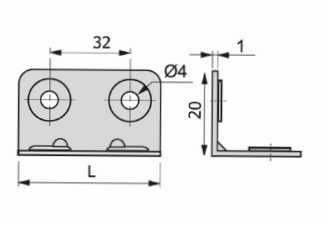

CÓDIGO	L	G	ACABADO	
4116050	50	1	Zincado	100
4116068	68	1	Zincado	100
4116086	86	1	Zincado	800

ESCUADRA EB REFORZADA



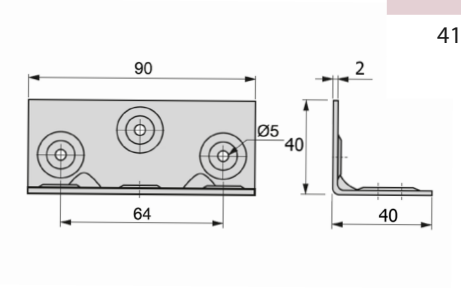

CÓDIGO	L	G	ACABADO	
4115701	90	2	Zincado	50

ESCUADRA SOMIER



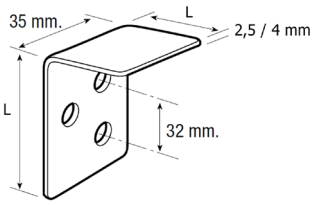

CÓDIGO	L	G	ACABADO	
4110301	50	2,5	Zincado	250
4110501	50	4	Zincado	200

ESCUADRA SOMIER FORMA U



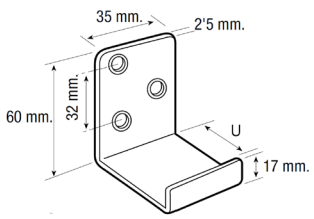

CÓDIGO	U	G	ACABADO	
4111001	35	2,5	Zincado	200
4111050	50	2,5	Zincado	200

ESCUADRA TRAPECIO



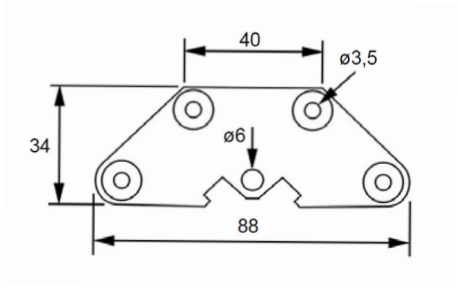

CÓDIGO	ACABADO	
4105601	Zincado	1.500

ESCUADRA TRAPECIO REFORZADA



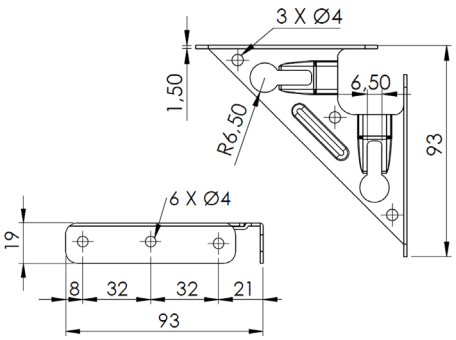

CÓDIGO	ACABADO	
4105701	Zincado	1.200

ESCUADRA TRAPECIO CON ALETA

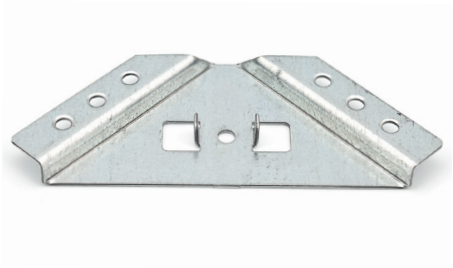

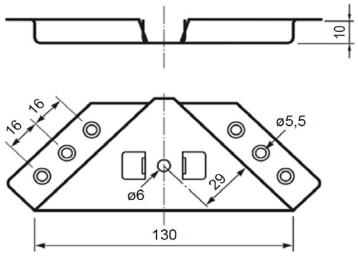

CÓDIGO	ACABADO	
4199011	Galvanizado	150

ENSAMBLE PLACA TRIÁNGULO CON ROSCA

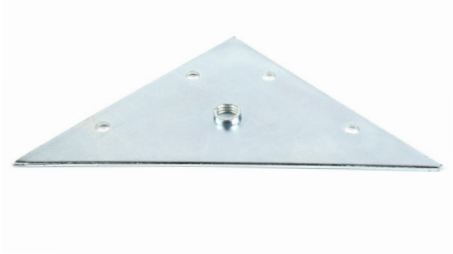

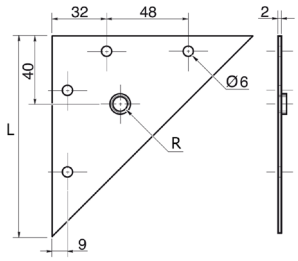

CÓDIGO	L	R	ACABADO	
4160408	117	M-8	Zincado	100
4160410	117	M-10	Zincado	100
4160508	90	M-8	Zincado	250

ESCUADRA TRAPECIO PLÁSTICO



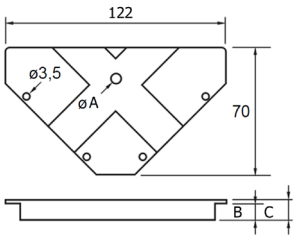

CÓDIGO	A	B	C	ACABADO	
4104051	6	8,7	11	Blanco	700
4104053	6	8,7	11	Negro	700
4104386	10	11,7	13	Gris	500
4104152	6	14,6	17	Marron	500

ESCUADRA LITERA REGAL



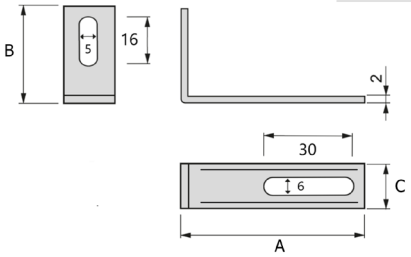

CÓDIGO	A	B	C	ACABADO	
4112101	80	60	15	Zincado	500
4112201	77	32	15	zincado	1.000

ESCUADRA PATA MESA



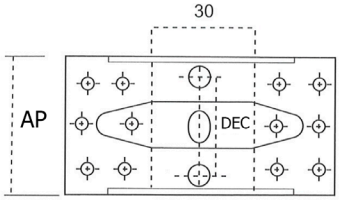

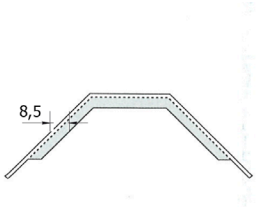

CÓDIGO	AP	ACABADO	
4106530	50	Zincado	400
4106060	60	Zincado	350
4106070	70	Zincado	350

ESCUADRA ABATIBLE



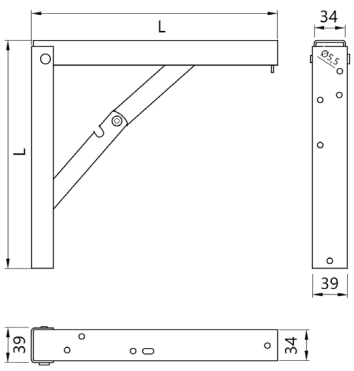

CÓDIGO	L	ACABADO	
4120020	200	Cromado	2
4120030	300	Cromado	2
4120040	400	Cromado	2

ENSAMBLE ESTÁNDAR



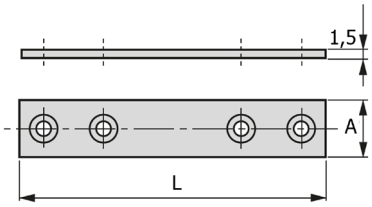

CÓDIGO	L	A	ACABADO	
4150030	30	13	Zincado	1.000
4150040	40	15	Zincado	1.000
4150050	50	15	Zincado	1.000
4150060	60	15	Zincado	1.000
4150080	80	15	Zincado	1.000
4150120	120	15	Zincado	1.000

ENSAMBLE PLACA RECTANGULAR CON ROSCA

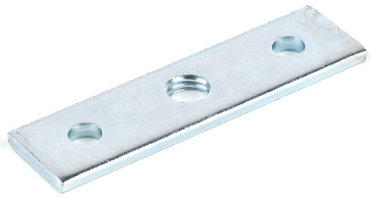

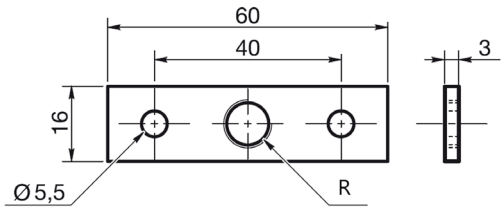

CÓDIGO	R	ACABADO	
4160006	M-6	Zincado	100
4160008	M-8	Zincado	100
4160010	M-10	Zincado	100

ENSAMBLE PLACA



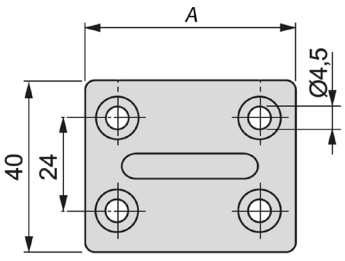

CÓDIGO	A	ACABADO	
4151540	40	Zincado	1.000
4151550	50	Zincado	1.000
4151567	67	Zincado	1.000
4151586	86	Zincado	1.000
4151901	90	Zincado	1.000

ENSAMBLE PLACA CUADRADA



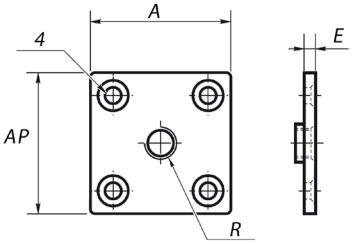

CÓDIGO	R	A	AP	E	ACABADO	
4160108	M-8	37	37	3	Zincado	250
4160206	M-6	66	58	1,8	Zincado	250
4160208	M-8	66	58	1,8	Zincado	250

ENSAMBLE BRIDA



CÓDIGO	L	G	ACABADO	
4152501	170	3	Zincado	100
4152816	160	2	Zincado	100
4152820	200	2	Zincado	100

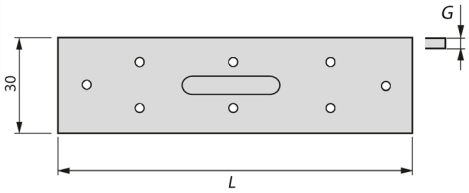

ESCUADRA PLANA



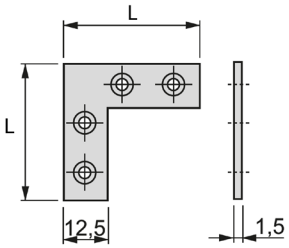

CÓDIGO	L	G	ACABADO	
4103040	40	1,5	Zincado	200
4103060	60	1,5	Zincado	200
4103080	80	1,5	Zincado	200
4103100	100	1,5	Zincado	200
4103120	120	1,5	Zincado	200

ESCUADRA LITERA HV ZINCADO



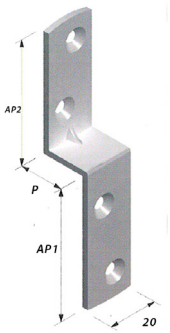

CÓDIGO	AP1	AP2	P	AG. INF	
4112544	44,5	40,5	16,5	0	500
4112535	34	40	7,5	2	500

ESCUADRA HS



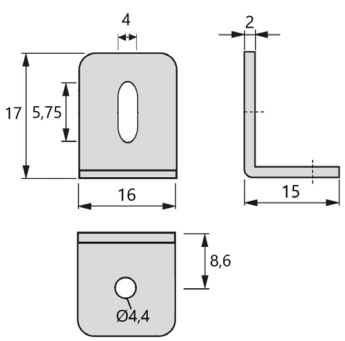

CÓDIGO	MEDIDA	G	ACABADO	
4114001	17x15	2	Zincado	1.000

ESCUADRA CAMA CON PESTAÑA



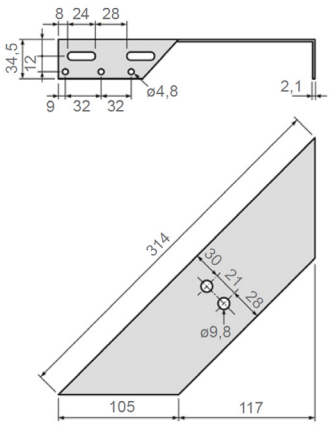

CÓDIGO	PESTAÑA	ACABADO	
4111800	Alta	Gris	48
4111811	Baja	Gris	28

ESCUADRA ÁNGULO CAMA

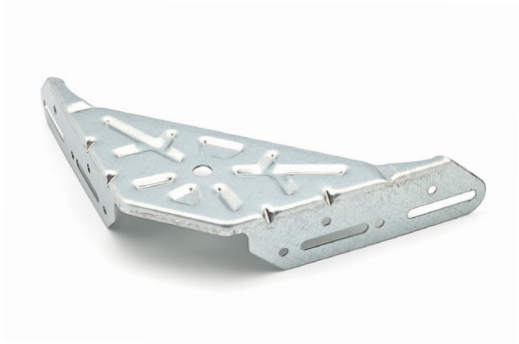

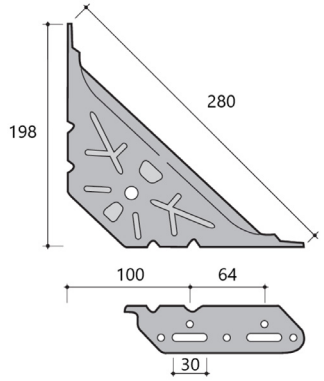

CÓDIGO	ACABADO	
4111701	Zincado	80

ESCUADRA EU 47



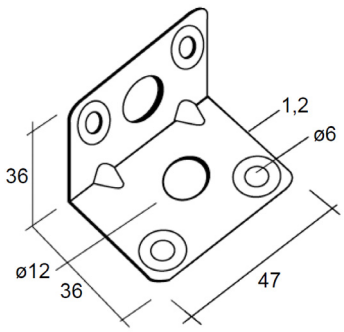

CÓDIGO	ACABADO	
4114201	Zincado	600

ESCUADRA EU 30



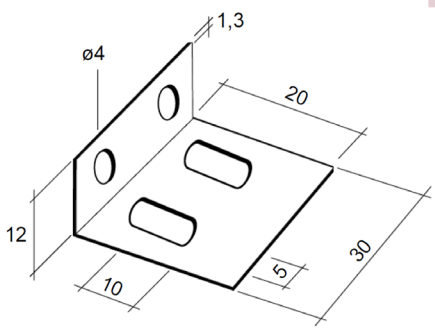

CÓDIGO	ACABADO	
4114301	Zincado	1.000

ESCUADRA ME



CÓDIGO	ACABADO	
4114601	Zincado	250

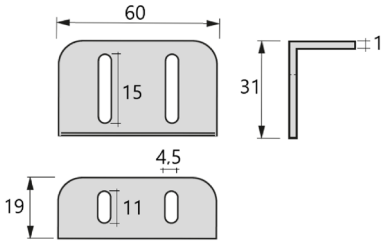

ESCUADRA BAÑO REFORZADA



CÓDIGO	ACABADO	
4114801	Zincado	25

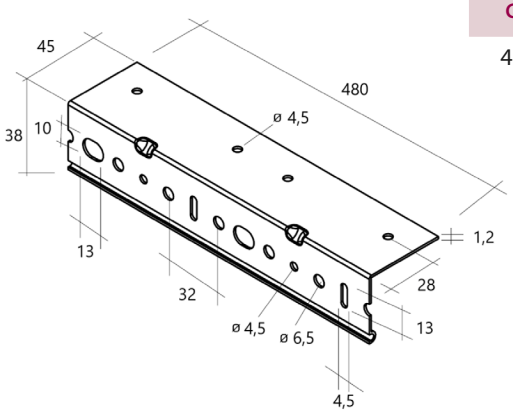

ESCUADRA LU REFORZADA



CÓDIGO	ACABADO	
4115501	Zincado	250

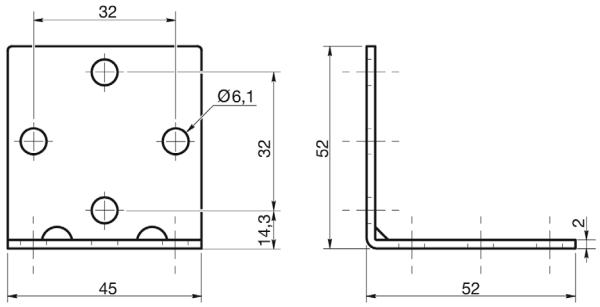

ESCUADRA LU

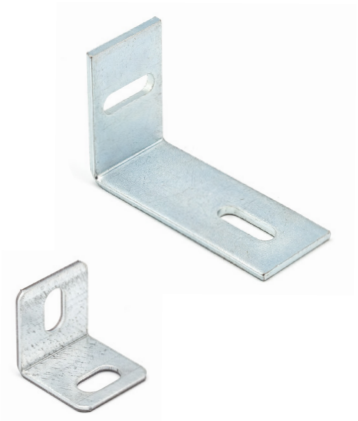

CÓDIGO	L	AP	ACABADO	
4117701	50	32	Zincado	1.000
4199028	21	21	Galvanizado	1.500

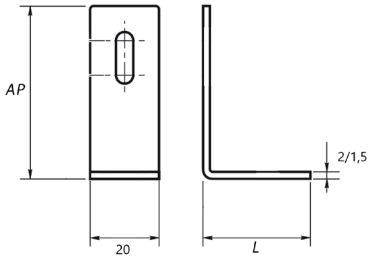

CANTONERA ABIERTA



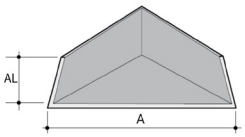

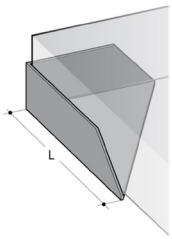

CÓDIGO	AL	ACABADO	
4125011	11	Negro	2.000
4125022	22	Negro	1.000
4125030	30	Negro	1.000
4125033	33	Negro	1.000
4125044	44	Negro	1.000
4125060	60	Negro	500

CANTONERA PIRAMIDAL



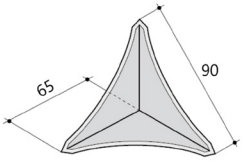



CÓDIGO	MEDIDA	ACABADO	
4129096	96x96	Negro	500
4129065	65x65	Negro	1.000
4129210	105x105	Negro	750

CANTONERA CERRADA

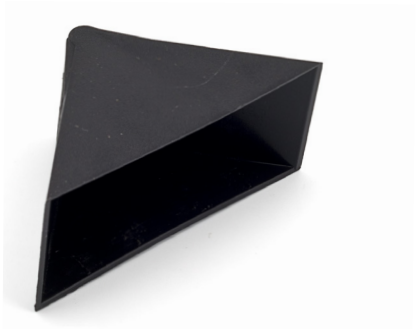

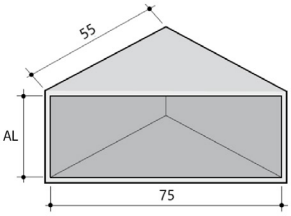

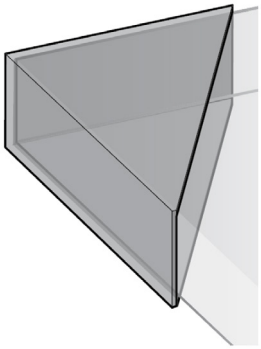

CÓDIGO	AL	ACABADO	
4126003	3	Negro	3.000
4126006	6	Negro	1.200
4126008	8	Negro	1.500
4126010	10	Negro	1.500
4126015	15	Negro	1.000
4126017	17	Negro	1.000
4126019	19	Negro	1.000
4126022	22	Negro	1.000
4126025	25	Negro	1.000
4126030	30	Negro	800
4126033	33	Negro	1.000
4126035	35	Negro	500
4126040	40	Negro	700
4126050	50	Negro	500
4126060	60	Negro	500
4126080	80	Negro	500

CANTONERA ONDULADA



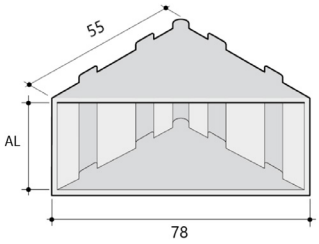

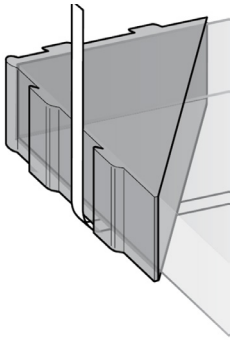

CÓDIGO	AL	ACABADO	
4126506	6	Negro	2.000
4126508	8	Negro	1.500
4126510	10	Negro	1.000
4126516	16	Negro	1.000
4126519	19	Negro	1.000
4126525	25	Negro	1.000
4126530	30	Negro	1.000
4126540	40	Negro	500
4126551	51	Negro	150
4126560	60	Negro	500

CANTONERA VIDRIO



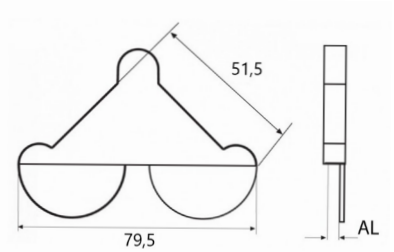

CÓDIGO	AL	ACABADO	
4126104	4	Natural	1.300
4126106	6	Natural	1.000
4126108	8	Natural	900

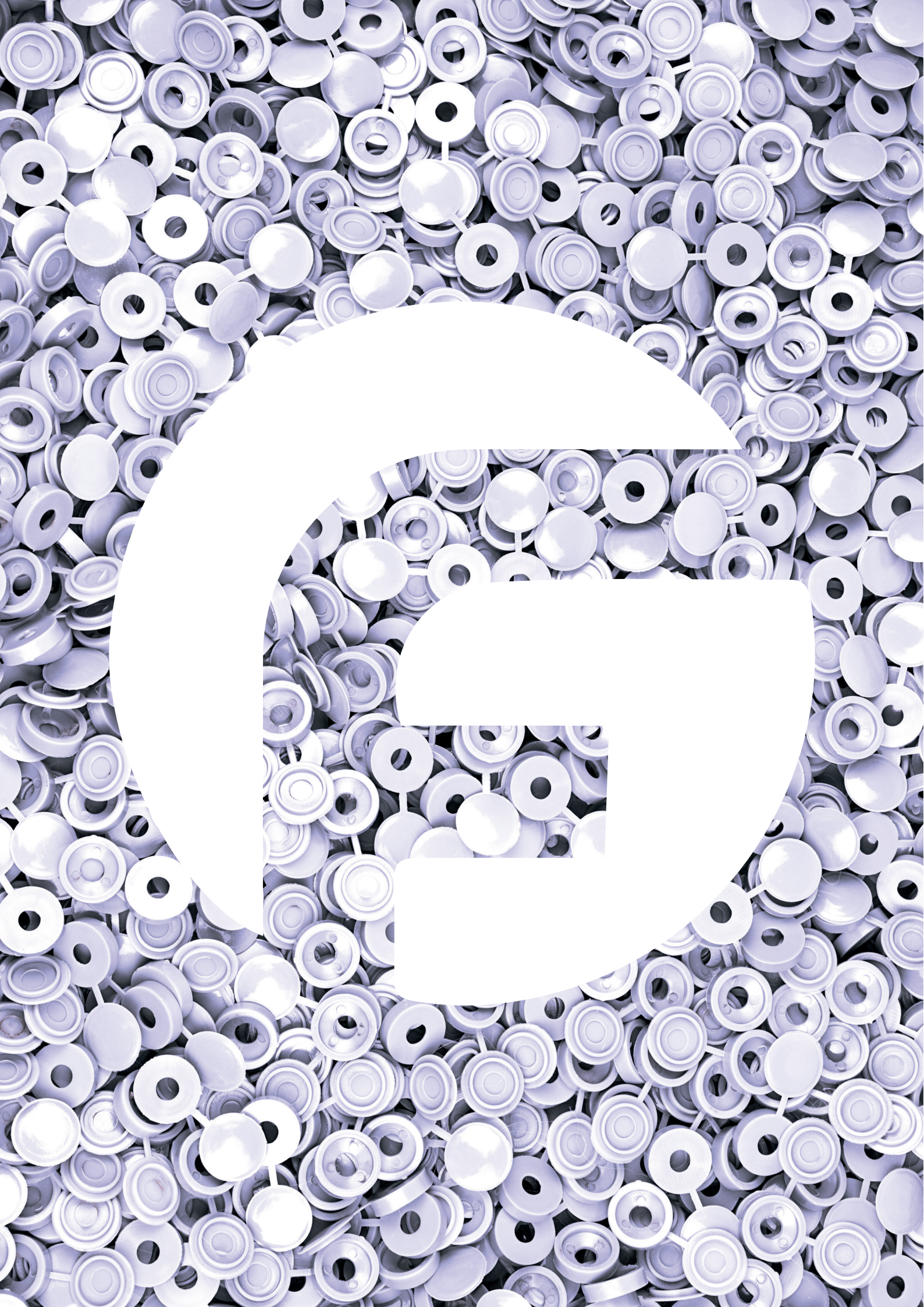

17 TAPONES, EMBELLECEDORES Y CERAS



TAPONES ADHESIVOS

TAPONES DE PLÁSTICO

EMBELLECEDORES

CERAS

LÁPIZ DE RETOQUE

TAPÓN DE CARTÓN ADHESIVO

Ø	9	13	20	25	30	40
CÓDIGO	75509..	75513..	75520..	75525..	75530..	75540..
	3.000	2.000	900	720	480	180

ARCE 257	ARCE 277 plr2	ARCE 2128	ABEDUL 258	ABEDUL 260	ABEDUL 3116
CEREZO 9019	CEREZO 9030	CEREZO 9049	CEREZO 9117	CEREZO 9118	CEREZO 9154
CEREZO 9161	HAYA 374	FRESNO 168	ROBLE 6905	ROBLE 9136	LIMBA 291 plr2
LIMBA 292 plr2	LIMBA c295 plr2	MAGNOLIA 93622	MÁRMOL 12081	MÁRMOL 12082	MÁRMOL 12083
CAOBA 988	AVELLANA 5483	NOGAL 6045	NOGAL 6074 plr2	NOGAL 6077	NOGAL 6078
NOGAL 6080 plr2	NOGAL 6198	OLMO D36	OLMO 4742	OLMO 4805	OLMO 4833
OLMO 40037	OLMO 40038	OLMO 40039	OLMO 40040	PERAL 577	PINO 282
PINO 283	PINO 2102	PINO 63003 plr2	ROBLE 4501	ROBLE 4548	ROBLE 4557
ROBLE 4569	ROBLE 4583 prl2	ROBLE 4647	ROBLE 4648	ROBLE 4663	ROBLE 4686
ROBLE 4692	ROBLE 4731	ROBLE 4753	ROBLE 4808	ROBLE 4819	ROBLE 4832
ROBLE 4843	ROBLE 4858	ROBLE 4971	ROBLE 40041	ROBLE 40203	ROBLE 40215 plr2
ROBLE 40278 plr2	ROBLE 40365	ROBLE 40368	SICOMORO 727	TECA 1112	TELA 21223







BLANCO 11164	BLANCO 11164 plr2	BLANCO 13744v	BLANCO 13759	BLANCO 13933	BLANCO 13982
BLANCO 6762	CREMA 18052	CREMA 18056	MARFIL 9833	MARFIL 9876	GRIS 93520
GRIS 93562	GRIS 93562 plr2	GRIS 93873	GRIS 94052	GRIS 94117	GRIS 94121
GRIS 94183	GRIS 94186	GRIS 94191	PLATA 01	ALUMINIO 93336	METÁLICO 06
METÁLICO 07	METÁLICO 9368	ALUMINIO 01	CROMADO	NEGRO 657	NEGRO 657 plr2
NEGRO 670	BARNIZ	AMARILLO 28411	AMARILLO 28425	NARANJA 35010	ROJO 48948
ROJO 48953	ROSA 903	FUCSIA 47345	LILA 47309	LILA 47309 plr2	MARRÓN 205
MARRÓN 2633	AZUL 66624	AZUL 68782	VERDE 78513 plr2	VERDE 78544	VERDE 78553
VERDE 78577	VERDE 78595	MOSTAZA 28417	ZEBRANO 7004	ZEBRANO 70019 plr2	TELA 21291
TILO 1052	TILO 1509	TÓRTOLA 588 plr2	TÓRTOLA 5107	TÓRTOLA 5191	TÓRTOLA 5202
TÓRTOLA 5203	TÓRTOLA 5264	TRAMA 21115	TRAMA 51116	TRAMA 51117	TRAMA 51132
TRAMA 51133	TRAMA 51134	WENGUÉ 994 plr2	WENGUÉ 9005	WENGUÉ 90033	

*** Los colores son puramente indicativos.**

*** Posibilidad de colores especiales y embalajes y troquelados a medida.**

TAPÓN EMBELLECEDOR METÁLICO



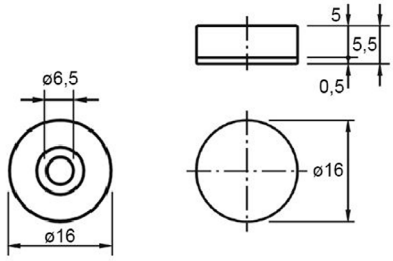

CÓDIGO	Ø	ACABADO	
7561607	16	Niquelado	200

TAPÓN EMBELLECEDOR PLÁSTICO



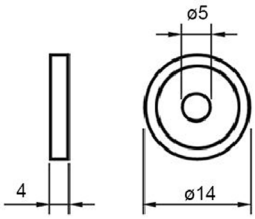

CÓDIGO	Ø	ACABADO	
7560051	14	Blanco	1.000
7560052	14	Marrón	1.000
7560086	14	Gris	1.000

TAPÓN DE ZAMAK NIQUELADO



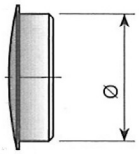

CÓDIGO	Ø	ACABADO	
7505007	5	Niquelado	5.000
7508007	8	Niquelado	3.000
7510007	10	Niquelado	3.000
7515007	15	Niquelado	1.000
2540907	18	Niquelado	1.000
7525007	25	Niquelado	1.000
7535007	35	Niquelado	1.000

TAPÓN PARA TIRAFONDO CON AGUJERO DIN-9300



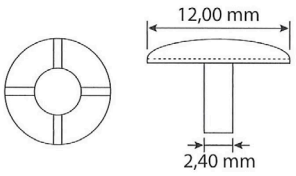

CÓDIGO	Ø	ACABADO	
7500251	12	Blanco	1.000
7500252	12	Marrón	1.000
7500253	12	Negro	1.000
7500254	12	Roble	1.000
7500287	12	Gris	1.000

TAPÓN PARA TIRAFONDO POZIDRIVE



CODIGO	Ø	A	B	
75001..	PZ	13	2,5	1.000

*Acabados según carta de colores página 17.06.

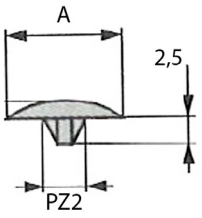

TAPÓN DE PLÁSTICO ESTÁNDAR



CÓDIGO	Ø	A	B	
75030..	3	13	2,5	1.000
75040..	4	13	2,5	1.000
75050..	5	13	2,5	1.000
75059..	5	6	5,0	1.000
75080..	8	13	4,5	1.000
75100..	10	13	4,5	1.000
75150..	15	17	2,5	1.000
25409..	18	22	3,0	1.000
75250..	25	29	3,5	1.000
75350..	35	38	4,0	1.000

*Acabados según carta de colores página 17.06.

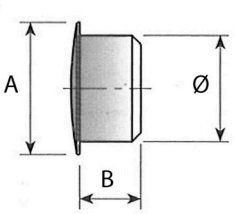



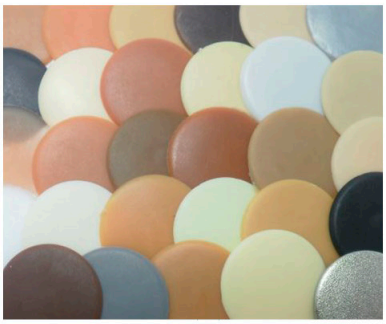



CARTA DE COLORES TAPONES DE PLÁSTICO


86-gris aluminio

87-gris perla


88-gris medio


89-gris oscuro

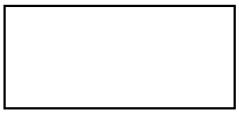
86-gris aluminio


53-negro


52-marrón


98-wengué


57-roble-E


58-roble C


54-roble


56–roble rafols


60-cerezo


64-MR


63-crema


78-nogal P4


72-color 88


61-W75


66-teja


65-W25

74-haya


62-peral


67-salmón


71-caoba 1

70-decapé

84-marfil A

82-marfil D

75-pino HFL

*** Los colores son puramente indicativos. Consultar otros colores estándar y en estoc.**

*** Posibilidad de colores personalizados a partir de 25.000 pz, y bajo la muestra facilitada por el cliente.**

CERA BLANDA



CÓDIGO	
ZCERA..	1

* Acabado según carta de colores página 17.08.

LÁPIZ RETOQUE



CÓDIGO	
ZLARE..	1

* Acabado según carta de colores página 17.08.

LÁPIZ FIJADOR



CÓDIGO	
ZLAFI..	1

* Acabado según carta de colores página 17.08.

CARTA DE COLORES CERAS Y LÁPICES



*** Los colores son puramente indicativos. Consultar otros colores estándar y en estoc.**



18 COMPLEMENTOS DE COCINA



CAJÓN TEN 2 MADE IN ITALY

ESCURREPLATOS - VASOS INOX

PROTECTORES FONDO FREGADERO

REJILLAS DE AIREACIÓN

ESTERILLA DE GOMA ANTIDESLIZANTE

PERFILERÍA DE CELOSIA PARA PUERTAS

PERFILES PARA ZÓCALO

PATAS PARA MÓDULOS DE COCINA

ACCESORIOS

CAJÓN TEN 2

TEN 2
HIGH QUALITY

El cajón extrafino Ten 2 es ideal para el máximo aprovechamiento de su espacio de almacenaje.
Disponible en 3 alturas: 90, 120 y 180 mm.
Acabados gris, blanco y negro.
Apto para cargas de hasta 45 Kg.



Movimiento deslizante, suave y con alta estabilidad. Ten 2 está equipado con el sistema de estabilización Dual-Synchro.
Su nuevo amortiguador Slow Motion le asegura un funcionamiento perfecto y duradero.

Se puede pedir además, con las funciones OneTouch + SlowMotion combinadas. Este mecanismo totalmente oculto garantiza tanto una apertura silenciosa como un cierre suave.

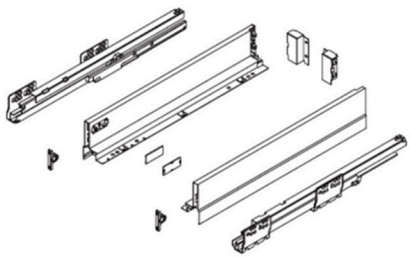



KIT CAJÓN TEN 2 STANDARD H90

CÓDIGO	L	AP	ACABADO	
2130827	270	90	Grafito	1
2130830	300	90	Grafito	1
2130835	350	90	Grafito	1
2130840	400	90	Grafito	1
2130845	450	90	Grafito	1
2130850	500	90	Grafito	1

Cada juego contiene:
2 laterales, 2 guías, 2 tapas laterales, enganches frontales y trasera.

*Disponibilidad en acabados: blanco, gris y negro. Y también en alturas 120 y 180 mm.

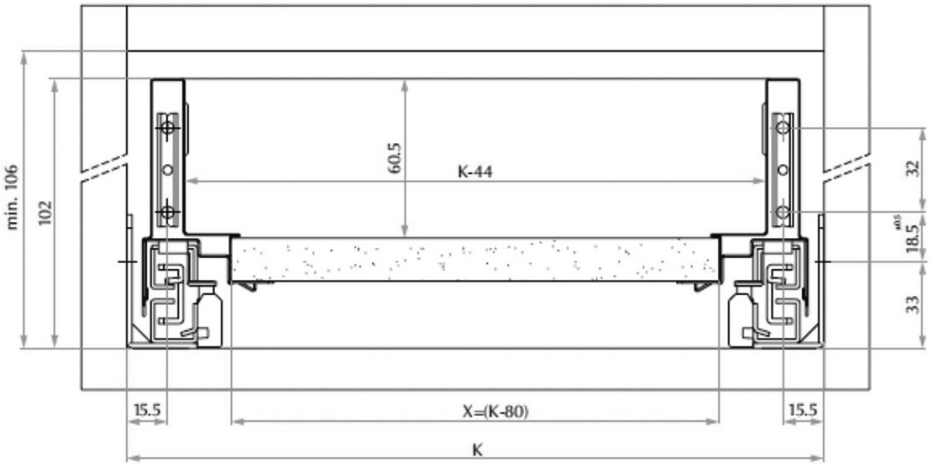

* Regulaciones

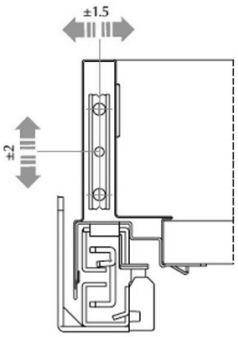

X = Ancho tablero fondo
K = Ancho interior del mueble
Z = Largo tablero fondo

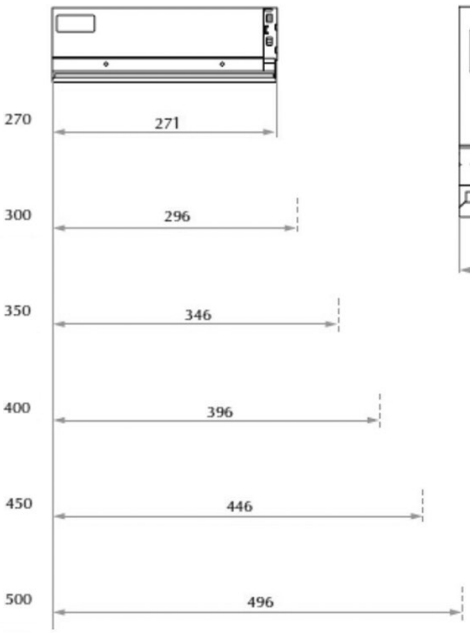

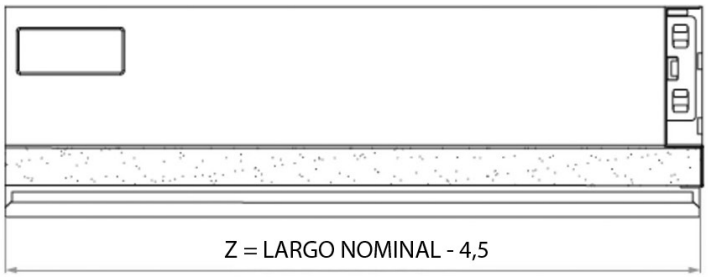

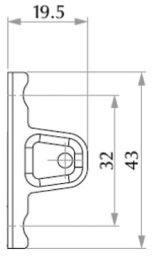

Enganche frontal

CAJÓN TEN 2

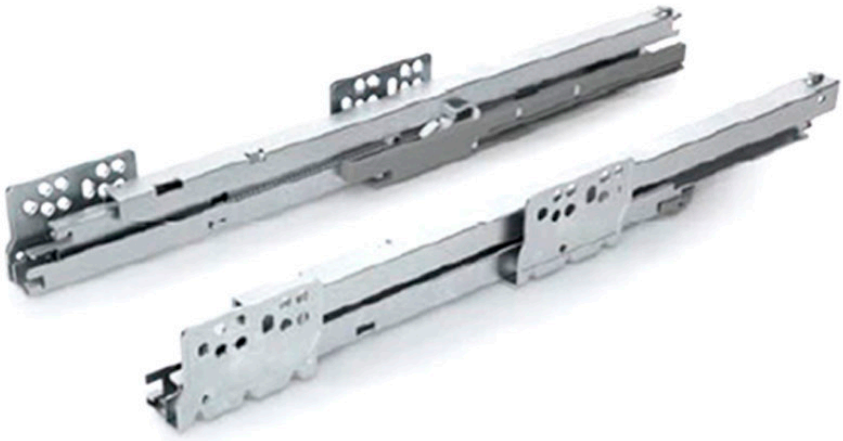

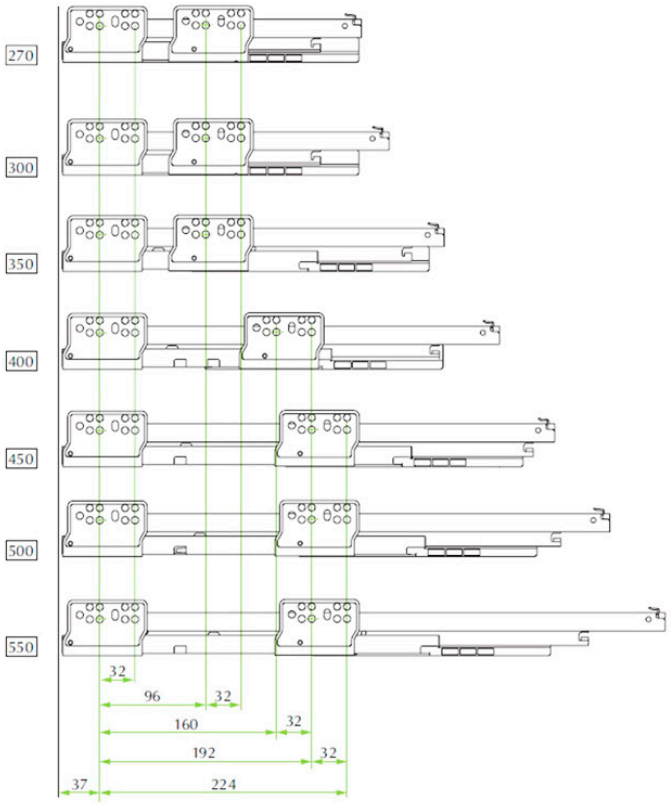

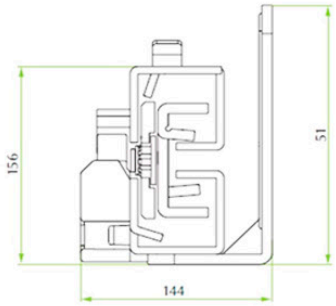

Largo nominal	Largo guía
270	275
300	299
350	349
400	399
450	449
500	499

Profundidad del mueble = Largo guía + 3mm.

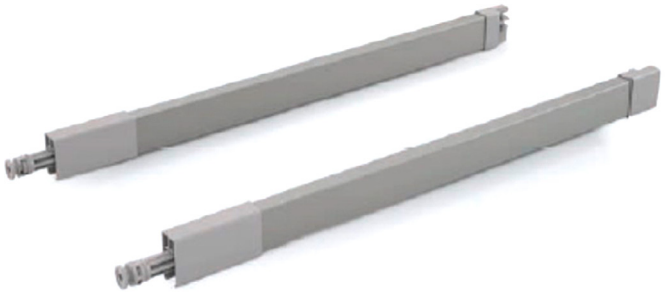

ACCESORIOS CAJÓN TEN 2

CÓDIGO	ARTÍCULO	L	ACABADO	
2134827	Jgo.Varillas	270	Grafito	50
2134830	Jgo.Varillas	300	Grafito	50
2134835	Jgo.Varillas	350	Grafito	50
2134840	Jgo.Varillas	400	Grafito	50
2134845	Jgo.Varillas	450	Grafito	50
2134850	Jgo.Varillas	500	Grafito	50
2134908	Jgo.Enganche	120	Grafito	50
2134918	Jgo.Enganche	180	Grafito	50

*Disponibilidad en acabados: blanco, gris y negro.

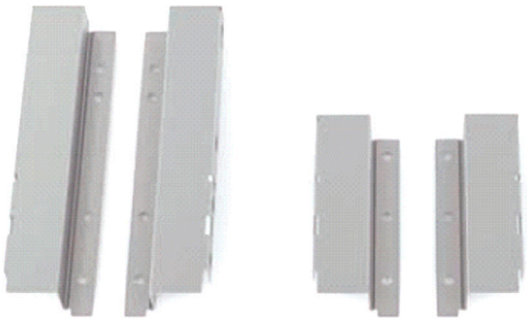

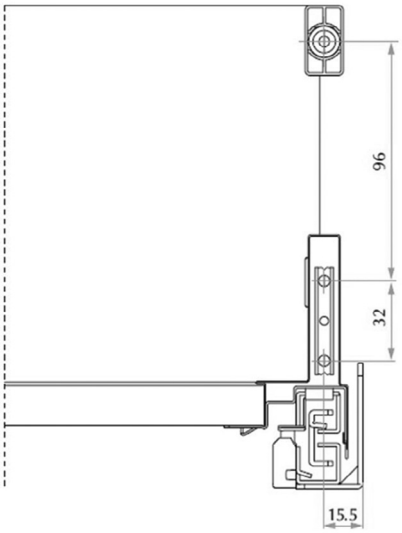

*Ajuste de inclinación integrado + / - 3,5 mm.

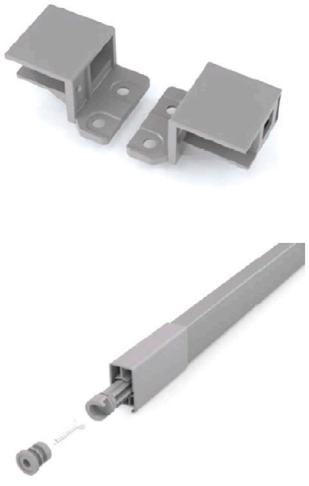

*Fijación montaje tornillo

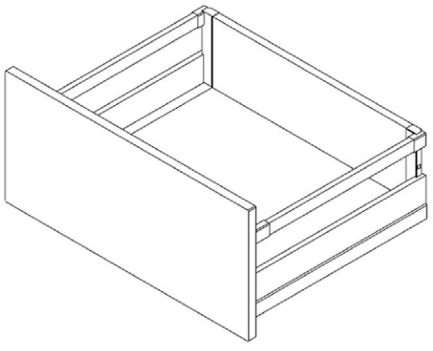

JUEGO ESCURREPLATOS + BANDEJA INOXIDABLE



CÓDIGO	MÓDULO	
3603040	400	1
3603045	450	1
3603050	500	1
3603060	600	1
3603070	700	1
3603080	800	1
3603090	900	1
3603100	1.000	1

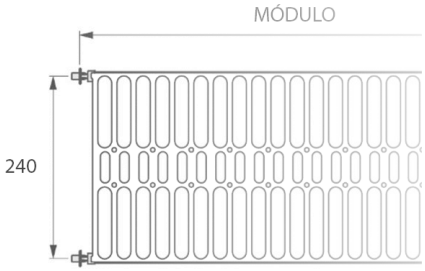

PROTECTOR FONDO FREGADERO



CÓDIGO	MÓDULO	
3606040	400	1
3606045	450	1
3606050	500	1
3606060	600	1
3606070	700	1
3606080	800	1
3606090	900	1
3606100	1.000	1
3606120	1.200	1

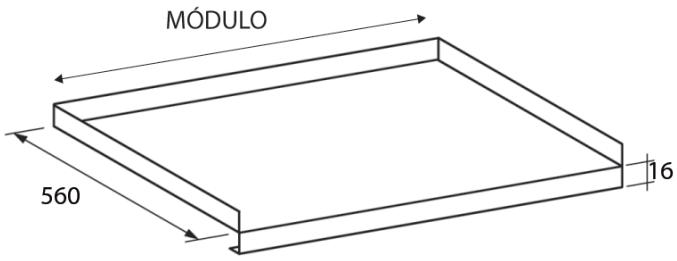

REJILLA AIREACIÓN

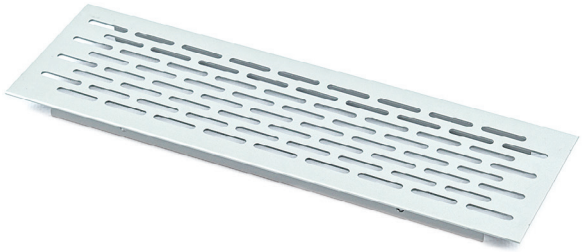

CÓDIGO	L	L2	ACABADO	
3620251	225	191	Blanco	100
3620253	225	191	Negro	100
3620286	225	191	Plata Mate	100
3620451	440	406	Blanco	100
3620453	440	406	Negro	100
3620486	440	406	Plata Mate	100

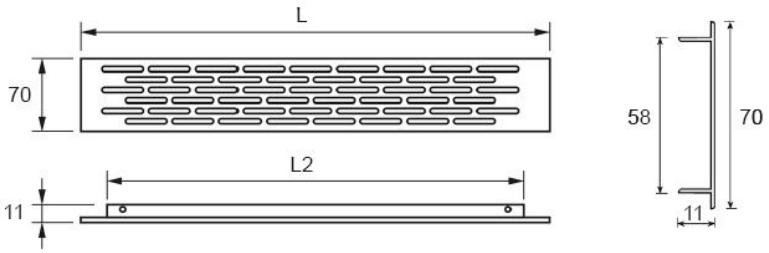

ESTERILLA DE GOMA ANTIDESLIZANTE



CÓDIGO	A	ACABADO	
3625048	480	Gris claro	20
3625148	480	Blanco	20
3625248	480	Negro	20

*En rollos indivisibles de 20 mt.
*Consultar disponibilidad de otras medidas, texturas y acabados.

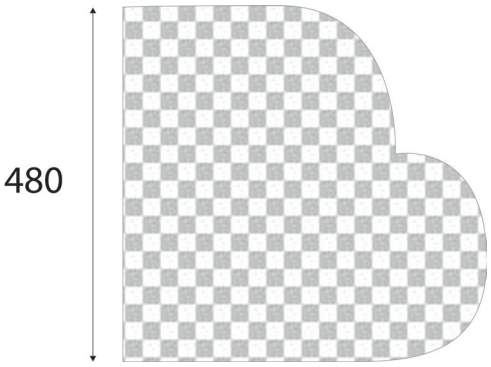

PERFIL CELOSIA ADHESIVO

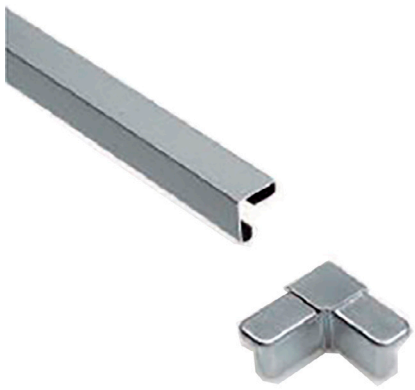

CÓDIGO	ARTÍCULO	L	ACABADO	
6403026	Perfil	3.000	Plata Mate	225
6403326	Cantonera	--	Plata Mate	400

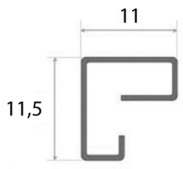



1. Montar el marco de aluminio con el perfil y los ángulos.

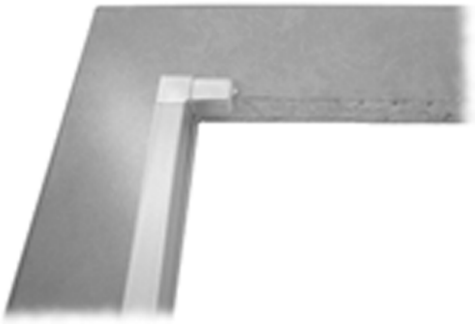

2. Pegar el marco de aluminio en el hueco de la madera.

PERFIL JUNTA ZÓCALO



CÓDIGO	L	ACABADO	
6401950	3.600	Transparente	100

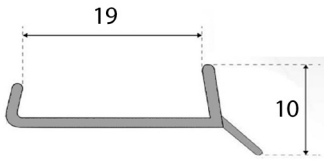

PERFIL JUNQUILLO



CÓDIGO	ACABADO	
6400151	Blanco	100
6400152	Marrón	100
6400153	Negro	100

*En rollos indivisibles de 100 mt.

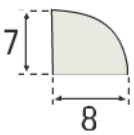

PERFIL ZÓCALO ALUMINIO



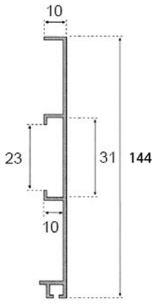

CÓDIGO	L	ACABADO	
6407026	2400	Plata Mate	10

PERFIL ZÓCALO PVC

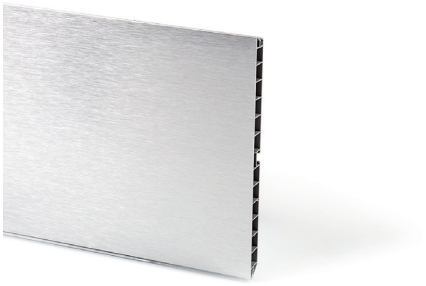

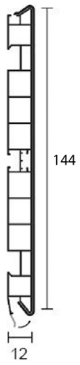

CÓDIGO	L	ACABADO	
6408026	4000	Plate Mate	10

RINCONERA PARA PERFIL ZÓCALO



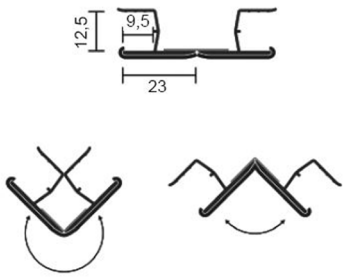

CÓDIGO	ACABADO	
6408526	Plata Mate	50

PINZA PARA PERFIL ZÓCALO PVC



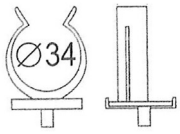

CÓDIGO	ACABADO	
6408953	Negro	50

PIVOTE REGULADOR CAMPANA



CÓDIGO	ACABADO	
3629507	Niquelado	50

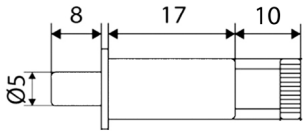

PATA COCINA EASY



CÓDIGO	ALTURA	
6637010	100 - 130	200
6637012	120 - 190	300

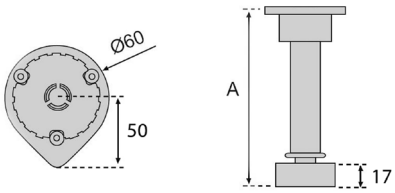

PATA COCINA TETÓN



CÓDIGO	TETÓN	ALTURA	
6631213	12	130 - 200	200
6631313	13	130 - 200	200

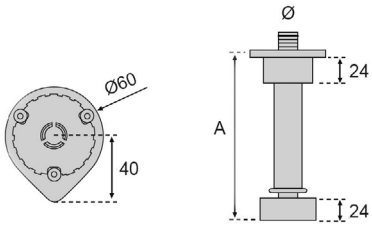

PINZA HORQUILLA



CÓDIGO	ACABADO	
6434753	Negro	500

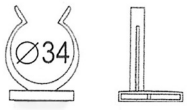

ACCESORIOS



ACCESORIOS LÍNEA PRO



Mesa planchado abatible



Cubo basura ecológica



Tolva ropa abatible



Bandeja multiuso



Herraje mesa extraíble



Columna extraíble



Bandeja giratoria 270º



Columna despensero



Soporte multiuso especiero



Soporte rollos triple

ACCESORIOS LÍNEA **BASIC**

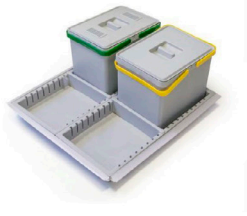

Contenedor residuos 12 + 12 L

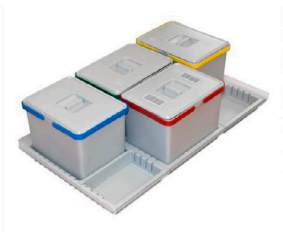

Contenedor residuos
12 + 12 + 12 + 12 L

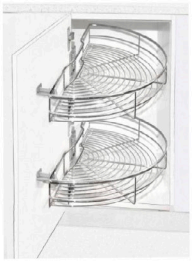

Juego bandejas
semicirculares 180º



Esquinera gemela con pistón



Mesa extraíble módulo 15

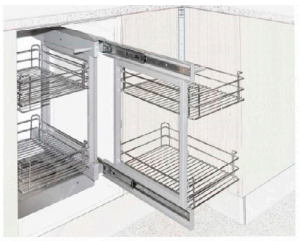

Mecanismo rincón extraíble

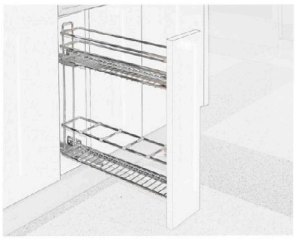

Botellero Dynamic extraíble

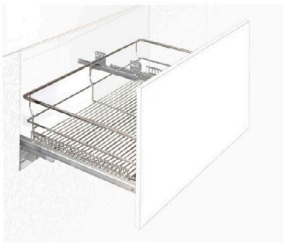

Cesto multiuso extraíble



Botellero panero extraíble



Escurreplatos extraíble



Verdulero extraíble



Tolva extraíble



19  COMPLEMENTOS DE OFICINA

PASACABLES

PASACABLES CON MULTITOMA

MULTITOMAS

ACCESORIOS DE MESA

ACCESORIOS ACÚSTICOS

EXTRAÍBLES

TAPA PASACABLES PLÁSTICO Ø60/Ø80



CÓDIGO	Ø	ACABADO	
7546186	60	Aluminio	1
7546151	60	Blanco	1
7546188	60	Gris	1
7546153	60	Negro	1
7548186	80	Aluminio	1
7548151	80	Blanco	1
7548188	80	Gris	1
7548153	80	Negro	1

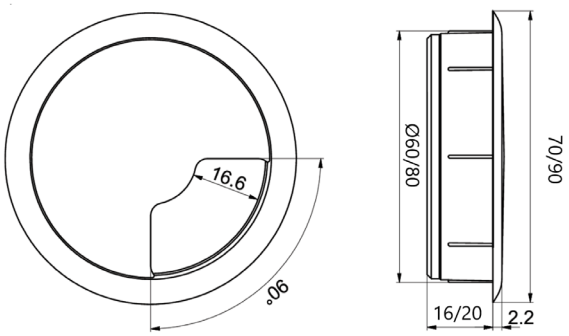

TAPA PASACABLES METAL Ø60/Ø80





CÓDIGO	Ø	ACABADO	
BM6039601	60	Blanco	1
BM6039602	60	Negro	1
BM6039616	60	Cromo Brillo	1
BM6039624	60	Aluminio	1
BM6039627	60	Inox	1
BM6039632	60	Cromo Mate	1
BM6005301	80	Blanco	1
BM6043202	80	Negro	1
BM8220316	80	Cromo Brillo	1
BM6005324	80	Aluminio	1
BM6005300	80	Inox	1
BM6005332	80	Cromo Mate	1

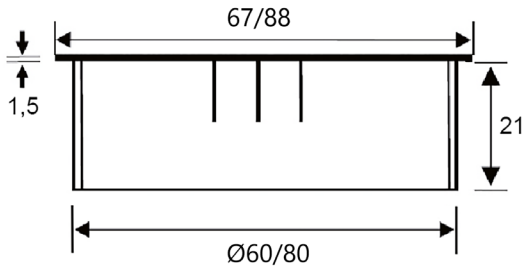

PASACABLES EXIT ECO



CÓDIGO	A	p	ACABADO	
BM9134424	100	100	Aluminio	1
BM9134524	240	100	Aluminio	1
BM9134624	320	100	Aluminio	1
BM9134724	450	100	Aluminio	1
BM9134501	240	100	Blanco	1
BM9134601	320	100	Blanco	1
BM9134701	450	100	Blanco	1

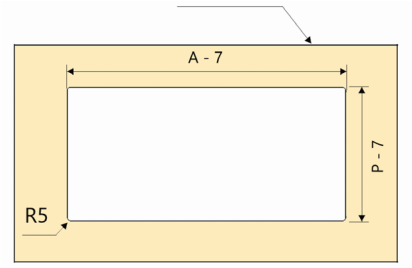

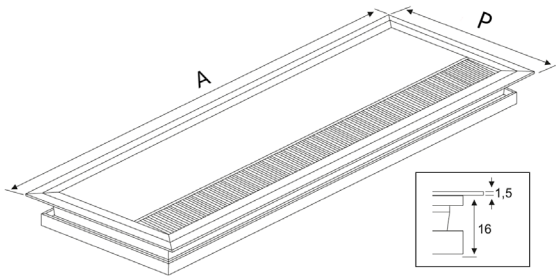

PASACABLES EXIT G11S SOFT

Soft Close



CÓDIGO	A	F	ACABADO	
BM9130024	100	100	Aluminio	1
BM9130124	240	100	Aluminio	1
BM9130324	300	100	Aluminio	1
BM9130824	450	120	Aluminio	1
BM9130100	240	100	Blanco	1

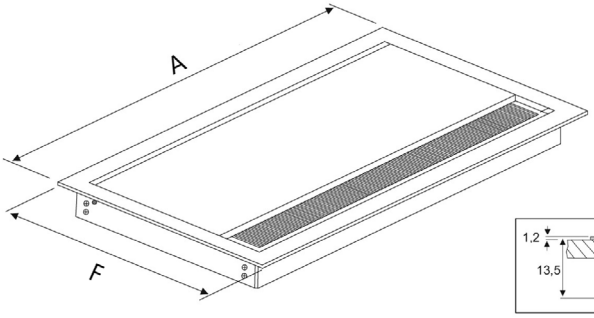

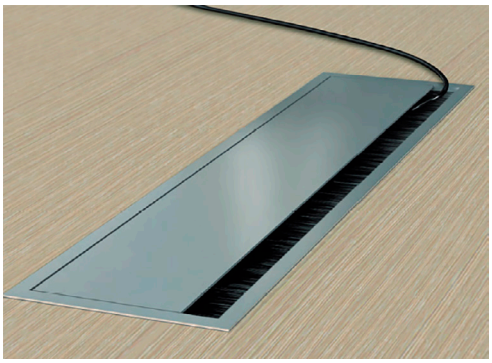

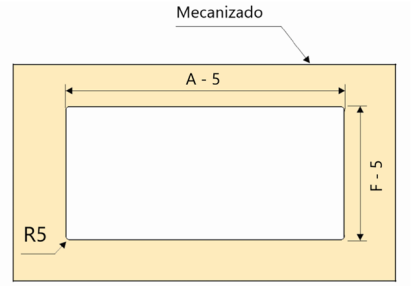

PASACABLES EXIT NCS

CÓDIGO	ACABADO	
BM9134202	Negro	1





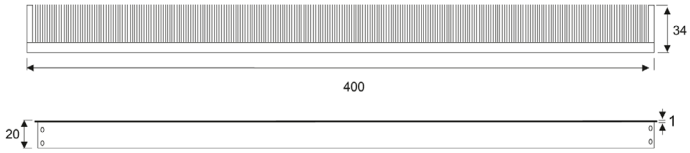

EXIT DUO PLUS

Soft Close

CÓDIGO	A	p	ACABADO	
BM9134924	320	135	Aluminio	1
BM9134901	320	135	Blanco	1
BM9134902	320	135	Negro	1
BM9134964	600	135	Aluminio	1
BM9134961	600	135	Blanco	1
BM9134962	600	135	Negro	1



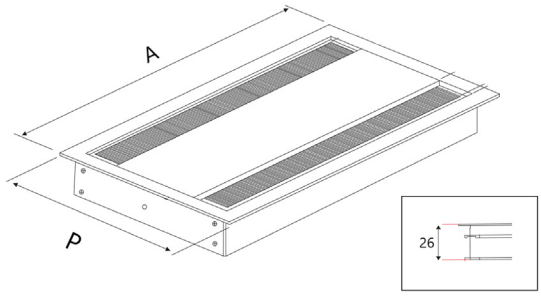

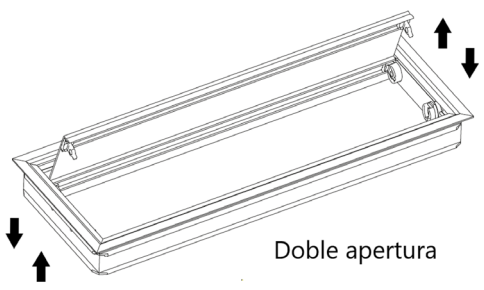

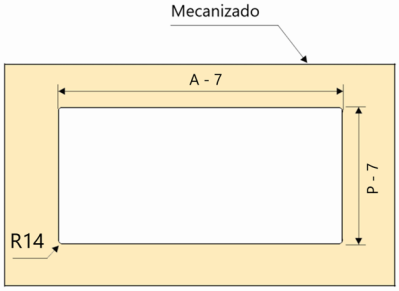

EXIT LIGHT H25



CÓDIGO	ACABADO	
AS9135601	Blanco	1
AS9135624	Aluminio	1

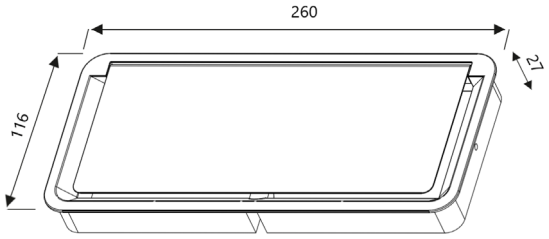

BANDEJA U-BOX



CÓDIGO	A	ACABADO	
BM9131702	310	Negro	1
BM9131802	520	Negro	1

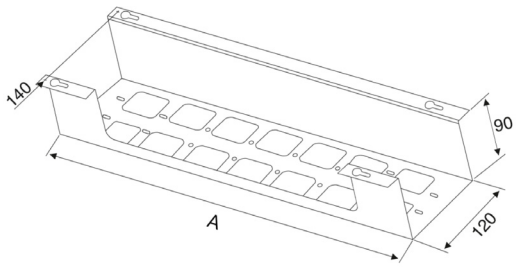

BASKET CON TAPA



CÓDIGO	MULTITOMA + CABLES	ACABADO	
AS9124682	No	Aluminio	1
AS4003924	2 Schukos + 2 RJ45 Cable Alimentación + Datos	Aluminio	1

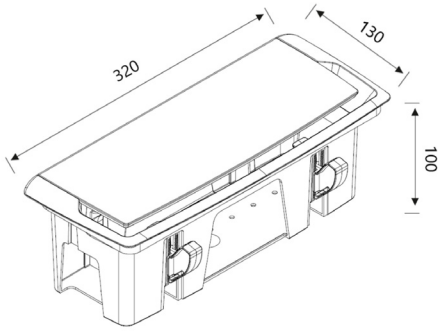

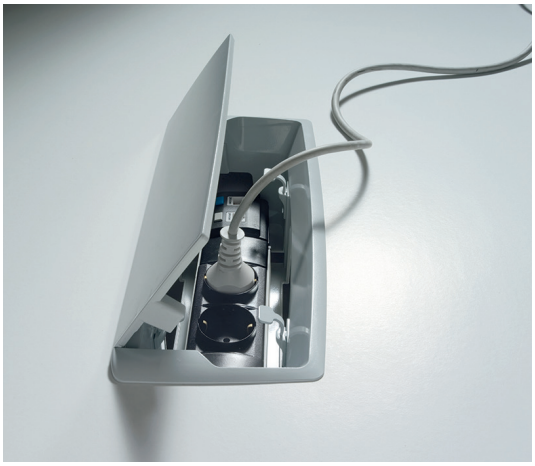

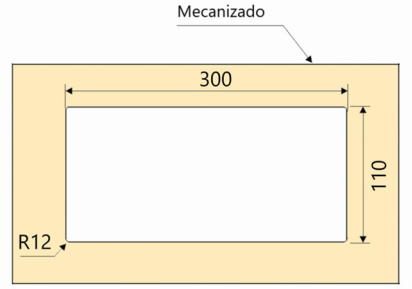

MULTITOMA ALUPOWER PLUS

CÓDIGO	ELEMENTOS	ACABADO	
BM9138524	2 Schukos + 2 USB + 2 Slots Opc.	Negro / Aluminio	1
BM9138324	3 Schukos + 2 USB + 2 Slots Opc.	Negro / Aluminio	1



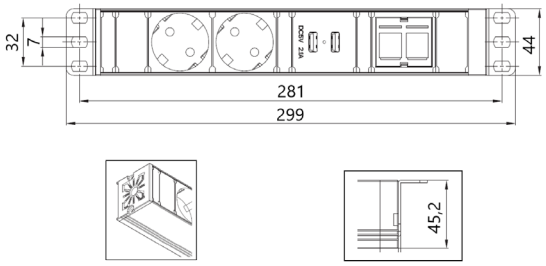

MULTITOMA PUSH EXIT TIP



PUSH

CÓDIGO	ACABADO	
BM9140107	Inox	1

*Equipado con 2 Schukos + 2 USB + 2 Slots Opcionales + 2 m. de cable alimentación.

*Los Slots Opcionales se puede personalizar con los siguientes accesorios: RJ45 cat 6 - USB - HDMI (Ver página 19.07).

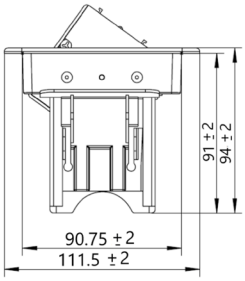

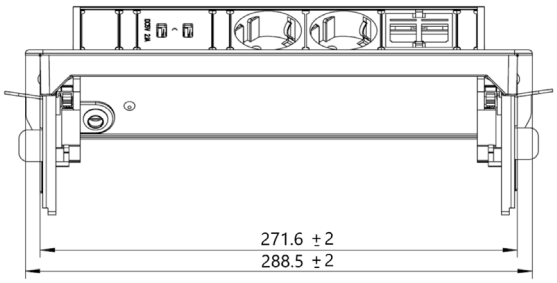

MULTITOMA EXIT SIDE



CÓDIGO	ACABADO	
BM9140204	Aluminio	1

*Equipado con 2 Schukos + 2 USB + 2 Slots Opcionales + 2 m. de cable alimentación.

*Los Slots Opcionales se puede personalizar con los siguientes accesorios: RJ45 cat 6 - USB - HDMI (Ver página 19.07).

*Fijación en el lado del escritorio por medio de abrazadera (espesor sobre de 16 a 25 mm.)

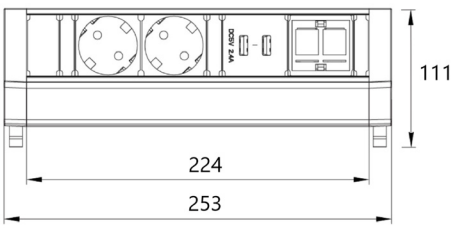

MULTITOMA EXIT 90 PLUS DOBLE APERTURA SOFT



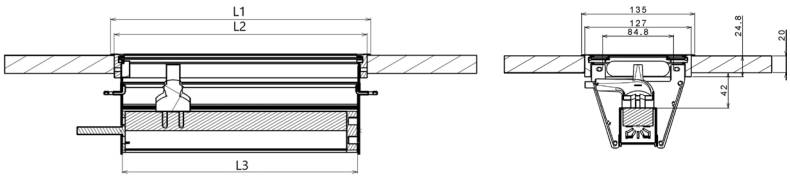

CÓDIGO	L1	L2	L3	ACABADO	
BM9140304	287,5	279,5	260	Aluminio	1
BM9130404	320	312	292,5	Aluminio	1

*El código BM9140304 está equipado con 2 Schukos + 2 USB + 2 Slots Opcionales + 2 m. de cable alimentación.

*El código BM9140404 está equipado con 3 Schukos + 2 USB + 2 Slots Opcionales + 2 m. de cable alimentación.

*Los Slots Opcionales se puede personalizar con los siguientes accesorios: RJ45 cat 6 - USB - HDMI (Ver más abajo).

MULTITOMA EXIT 45 PLUS





CÓDIGO	ACABADO	
BM9137424	Aluminio	1
BM9137924	Aluminio	1
BM9139124	Aluminio	1

*El código BM9137424 está equipado con 2 Schukos + 2 USB + 2 Slots Opcionales + 2 m. de cable alimentación, el código BM9137924 lleva bandeja inferior adicional.

*El código BM9139124 está equipado con 3 Schukos + 2 USB + 2 Slots Opcionales + 2 m. de cable alimentación.

*Los Slots Opcionales se pueden personalizar con los siguientes accesorios: RJ45 cat 6 - USB - HDMI (Ver más abajo).

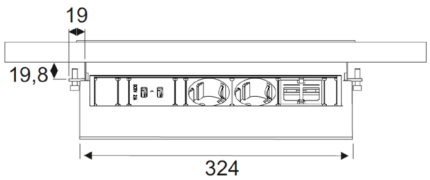

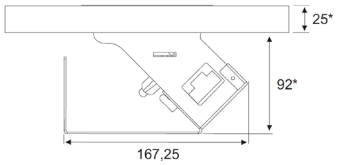



TAPA



RJ45



USB



HDMI

SLOTS OPCIONALES

CÓDIGO	MODELO	ACABADO	
BM9138202	Tapa	Negro	1
BM9137501	RJ45	Negro	1
BM9138002	USB	Negro	1
BM9138102	HDMI	Negro	1

*Conexiones opcionales para configurar las multitomas ALUPOWER PLUS, PUSH EXIT TIP, EXIT SIDE, EXIT 90 PLUS y EXIT 45 PLUS.

EXIT SPOT



CÓDIGO	TOMA 1	TOMA 2	TOMA 3	ACABADO	
BM9137800	Schuko	Pasacable	No	Negro	1
BM9137700	Schuko	USB	No	Negro	1
BM9137812	Schuko	USB	RJ45	Negro	1
BM9137900	Schuko	USB	No	Blanco	1

*Cable de alimentación 1,5 mt.

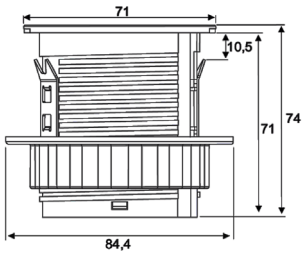

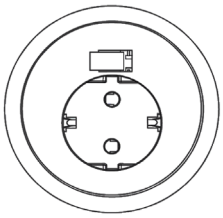

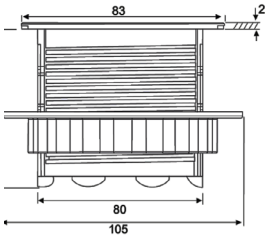

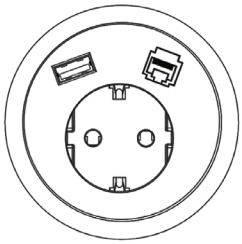

EXIT SPOT PLUS CON SCHUKO, USB, RJ45 Y CARGADOR QI



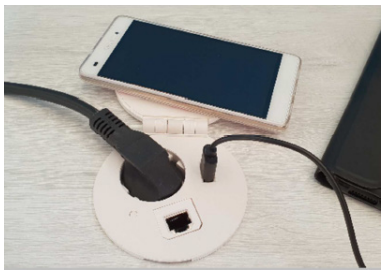

CÓDIGO	ACABADO	
BM9139401	Blanco	1
BM9139402	Negro	1

*Equipado con 1 schuko +1 USB + 1RJ45 + + 1 CARGADOR QI + 2 mt. de cable alimentación.

*Espesor sobre de 13 a 50 mm.

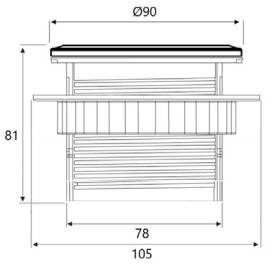

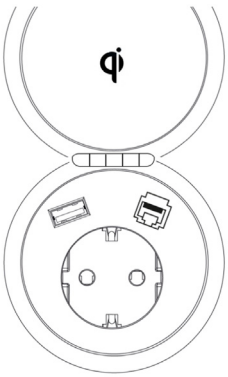



PASACABLES



RJ45



USB



HDMI

SLOTS OPCIONALES

CÓDIGO	MODELO	ACABADO	
BM9140001	Pasacables	Blanco	1
BM9139801	RJ45	Blanco	1
BM9139701	USB	Blanco	1
BM9139901	HDMI	Blanco	1
BM9140002	Pasacables	Negro	1
BM9139802	RJ45	Negro	1
BM9139702	USB	Negro	1
BM9139902	HDMI	Negro	1

KIT PASACABLES EXIT G2



CÓDIGO	ACABADO	
BM1315011	Blanco	1
BM1315012	Negro	1
BM1315014	Gris	1
BM1315010	Transparente	1

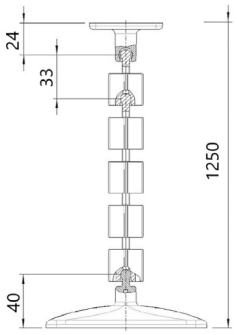

KIT VERTEBRA



CÓDIGO	ACABADO	
AS8217200	Transparente	1
AS8217216	Cromo Brillo	1
AS8217201	Blanco	1
AS8217224	Aluminio	1

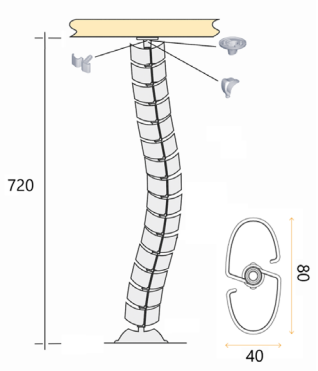

PASACABLES HAT



CÓDIGO	ACABADO	
BM8220728	Transparente	1

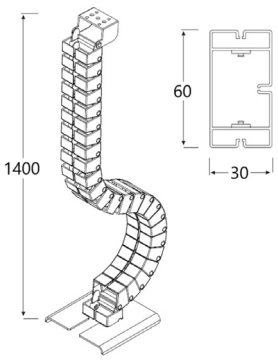

SUJETACABLES BAJO MESA CABLE GRIP

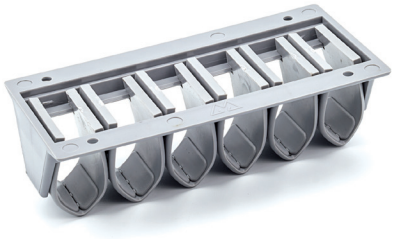

CÓDIGO	ACABADO	
BM4002824	Gris	1

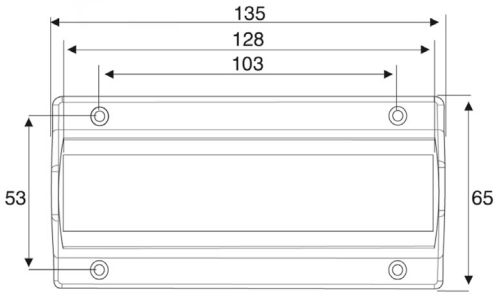

SUJETACABLES BAJO MESA FLEX



CÓDIGO	ACABADO	
BM4010410	Gris	1

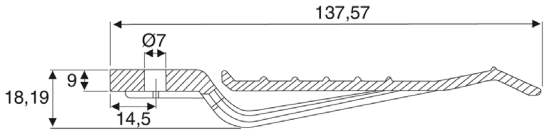



MECANISMO PARA MESA PLEGABLE TRENO

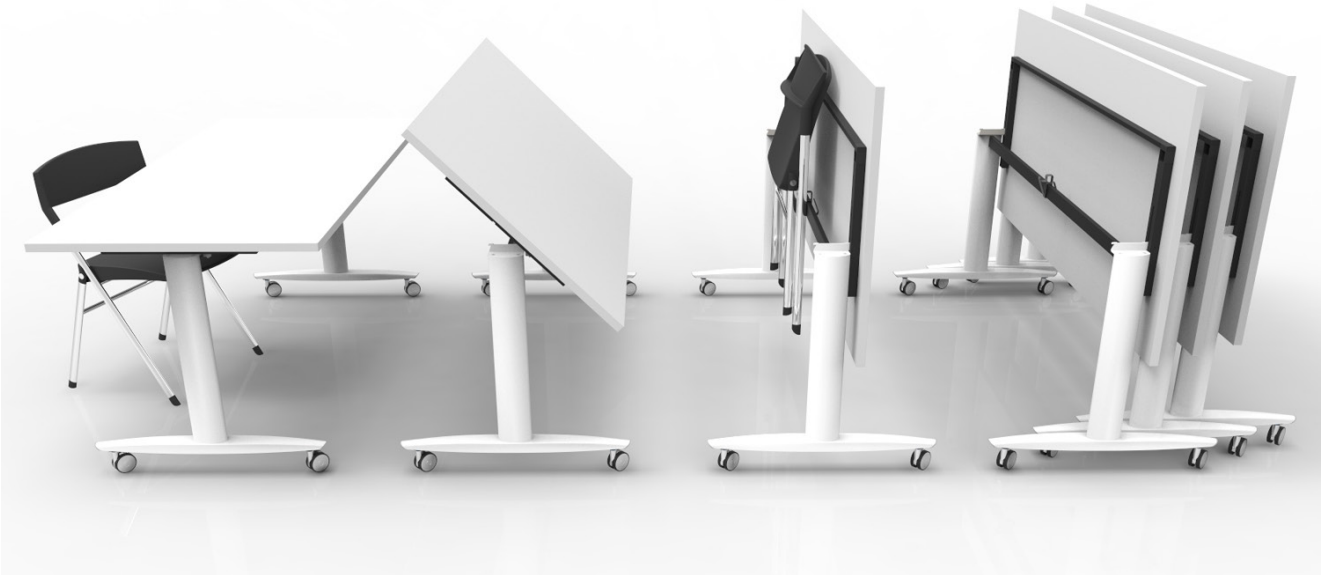



CONJUNTO PATAS TRENO

CÓDIGO	P	ACABADO	
BM1314211	800	Blanco	1
BM1314214	800	Aluminio	1

*El código incluye 2 patas con mecanismo plegable + 2 ruedas sin freno + 2 ruedas con freno + tornillos.

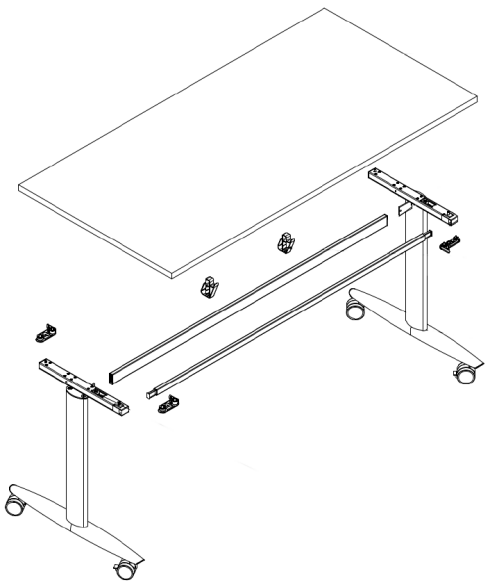

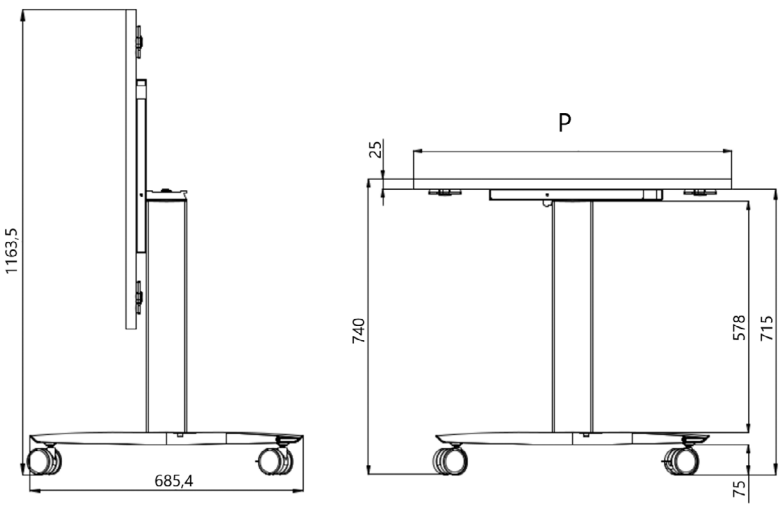

*P= Profundidad sobre de mesa (no incluído).

JUEGO VARILLAS PARA PATAS TRENO

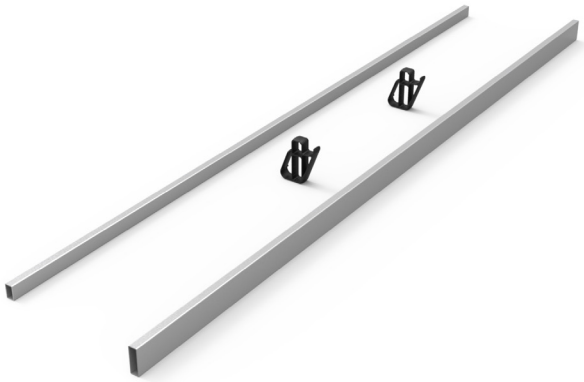

CÓDIGO	L	ACABADO	
BM1314312	634	Negro	1
BM1314412	834	Negro	1
BM1314512	1.034	Negro	1
BM1314612	1.234	Negro	1
BM1314712	1.434	Negro	1
BM1314812	1.634	Negro	1

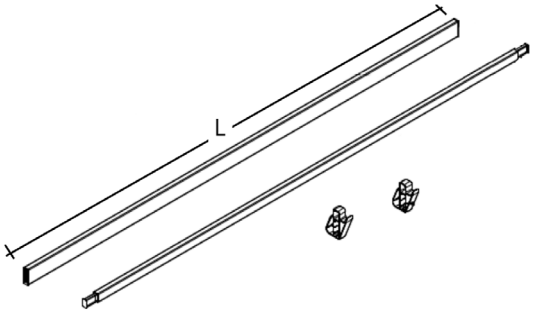

JUEGO PATAS PLEGABLES FOLDIX T-ECON



CÓDIGO	ACABADO	
BM3003116	Cromo Brillo	1

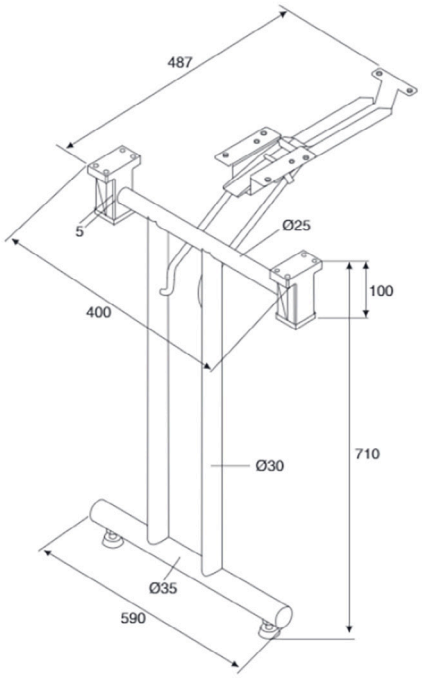

ESTRUCTURA MESA REGULABLE E-MORE 2S / 3S

CÓDIGO	AP - AP1	ARTÍCULO	A	P	ACABADO	
BM3003711	610 - 1270	E-MORE 3S	60	90	Blanco	1
BM3003712	610 - 1270	E-MORE 3S	60	90	Negro	1
BM3003714	610 - 1270	E-MORE 3S	60	90	Aluminio	1
BM3003811	695 - 1145	E-MORE 2S	53,5	83,5	Blanco	1
BM3003812	695 - 1145	E-MORE 2S	53,5	83,5	Negro	1
BM3003814	695 - 1145	E-MORE 2S	53,5	83,5	Aluminio	1





3 segmentos 2 segmentos



Unidad de control manual.
*Voltaje de entrada 100 - 240V.
* Voltaje de salida 18V DC.
*Ciclo de trabajo: 10% MAX 2 min. encendido - 18 min. apagado.
*Suspensión automática para ahorrar energía.

E-MORE 2S
2 motores con barra de sincronización
- Patas con 2 segmentos
- Control manual con puerto USB
- 4 configuraciones de memoria
- Carga dinámica: 100 kg máx. - estática: 120 Kg máx.

E-MORE 3S
2 motores con barra de sincronización
- Patas con 3 segmentos
- Control manual con puerto USB
- 4 configuraciones de memoria
- Carga dinámica: 120 kg máx. - estática: 140 Kg máx.

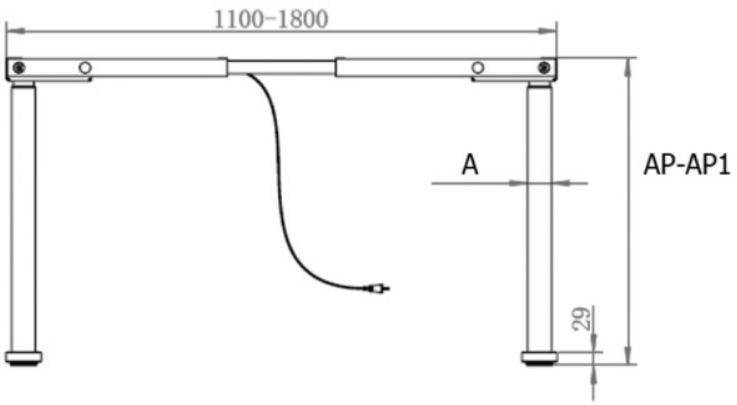

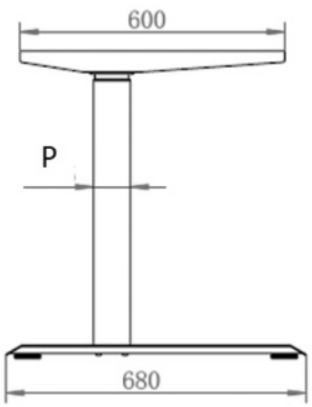

PANELES AKUSTIK

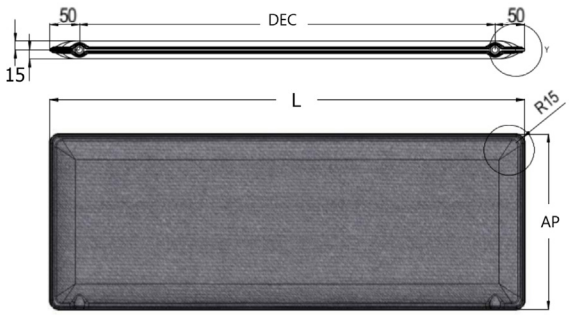

CÓDIGO	AP	L	DEC	ACABADO	
BM0100104	295	800	700	Gris	1
BM0100204	400	1.200	1.100	Gris	1

*Disponibilidad en varios colores y medidas.



ACCESORIOS AKUSTIK

BM0100054	BM0100064	BM0100074



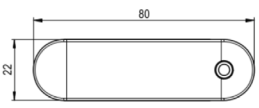

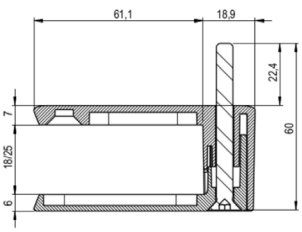

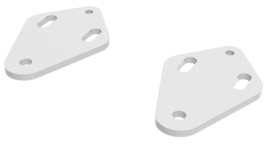

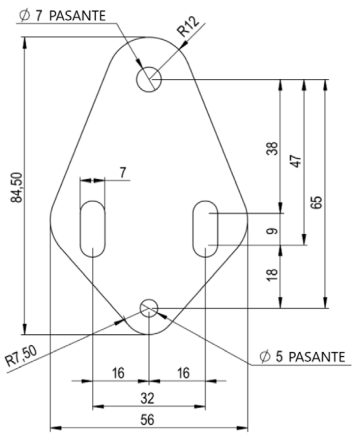



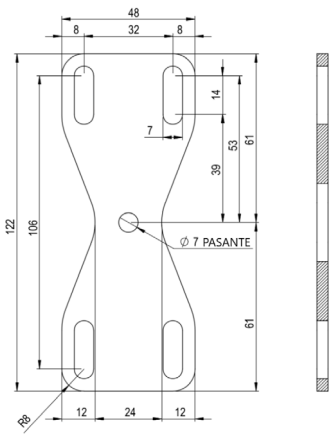

SOPORTE PARA MAMPARA WALLFIX T

CÓDIGO	ACABADO	
BM1000221	Blanco	1



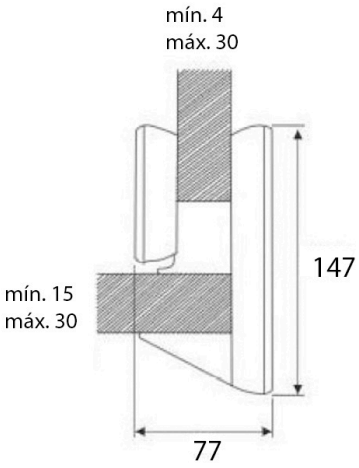

SOPORTE PARA MAMPARA AKUSTIX VARIO

CÓDIGO	Ø SOBRE	Ø MAMPARA	ACABADO	
BM1000324	0 - 27 mm.	5 - 20 mm.	Plata Mate	1



BASTIDOR PORTACARPETAS EXTENSIBLE



CÓDIGO	ANCHO	ACABADO	
GR0081900	400 - 670	Negro	1
GR0082000	670 - 1.200	Negro	1

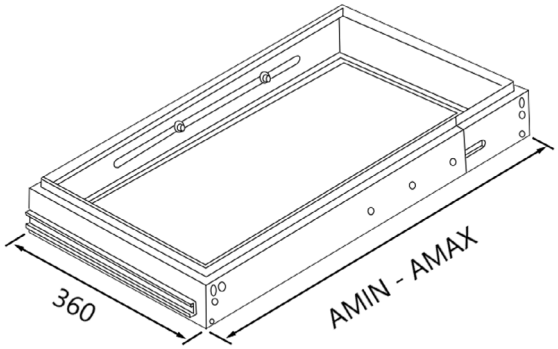

VARILLA PARA BASTIDOR



CÓDIGO	L	ACABADO	
GR0082100	340	Negro	1

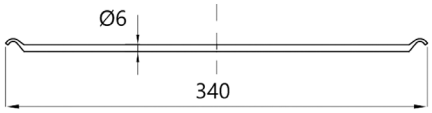

JUEGO GUÍAS PARA BASTIDOR



CÓDIGO	L	ACABADO	
GR0082200	350	Zincado	1

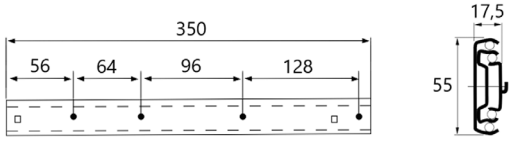

TACO T2 CONECTOR DE MESA

CÓDIGO	ACABADO	
BM1314002	Negro	1





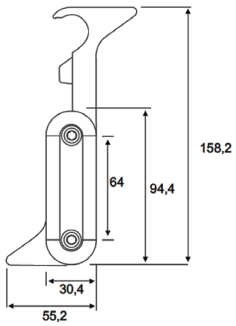

SOPORTE CPU QUICKCLICK

CÓDIGO	ACABADO	
BM6113024	Aluminio	1



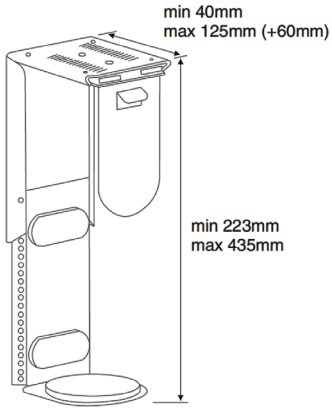

SOPORTE TECLADO + RATÓN

CÓDIGO	ACABADO	
6825688	Gris	1

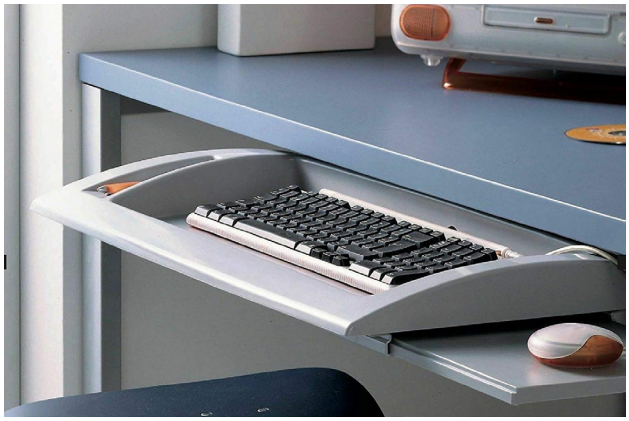

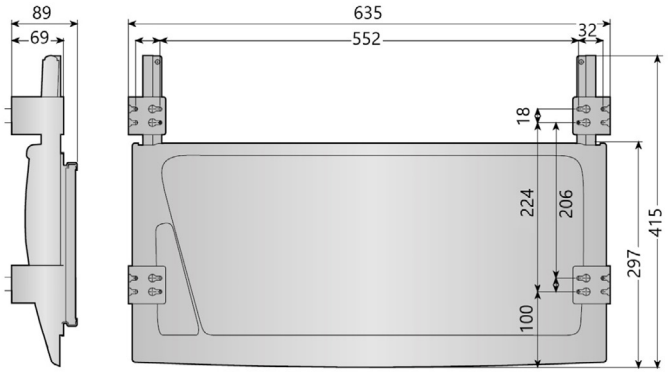

SOPORTE BANDEJA INTERIOR TELESCO



CÓDIGO	ACABADO	
6825053	Negro	1

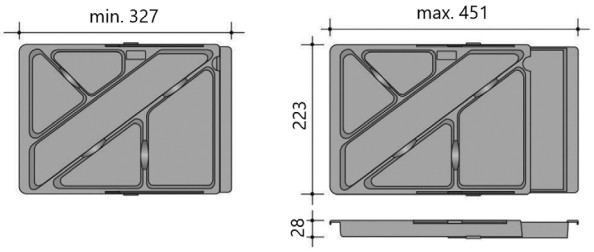

SOPORTE TV GIRA-TUTTO



CÓDIGO	CARGA	ACABADO	
6822732	300 Kg	Aluminio	10
6822733	300 Kg	Negro	10

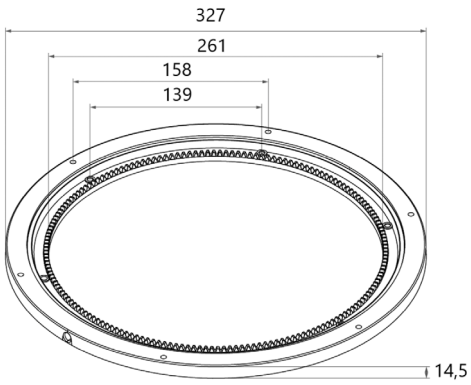

SOPORTE GIRATORIO

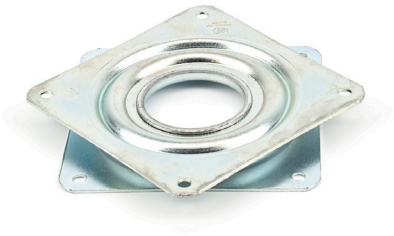

CÓDIGO	A	CARGA	ACABADO	
6822080	81	80 Kg	Zincado	10
6822115	155	150 Kg	Zincado	10

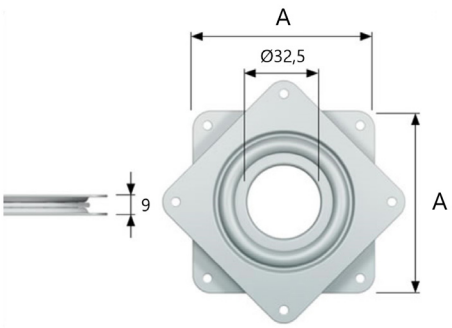

SOPORTE TV E-MO-LIFT

Soporte tv elevable motorizado:

- Para instalaciones en interiores de muebles

- Para pantallas TV planas de 25 a 60 pulgadas. Con mando a distancia.

- Protección integrada contra exceso de peso.

- Motor silencioso.



Soporte Elevable		
Artículo	**BM6256065**	**BM6256100**
Modelo	E-mo-lift 65	E-mo-lift 100
Recorrido	650 mm.	1000 mm.
Color	Negro	
Telecomando	2,4 GHZ, distancia a 5 m.	
Manual	Puntual / Constante	

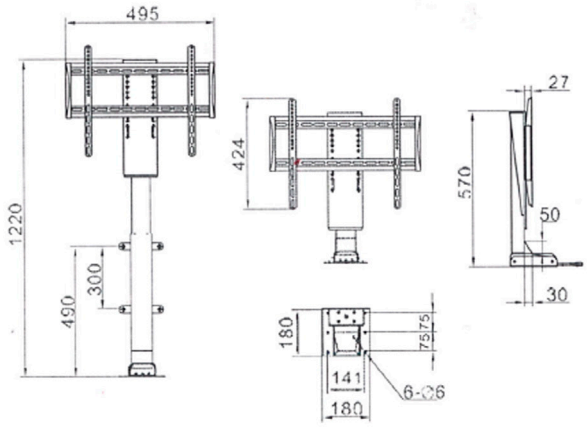

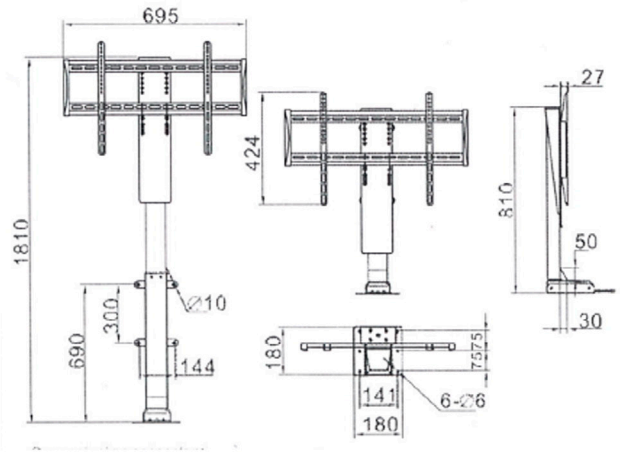

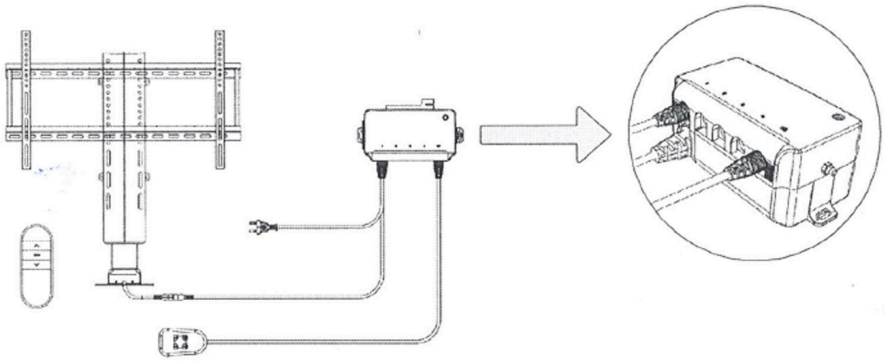



20 CERRADURAS



MODUL 1000 - AMAESTRAMIENTO DE CIERRES

BOMBILLOS DE EXTRACCIÓN Y LLAVES

CERRADURAS PARA CAJÓN Y PUERTA

CIERRE AUTOMÁTICO INTERCAMBIABLE

CERRADURA CON COMBINACIÓN

CERRADURAS VARIAS

SISTEMA MODUL 1000

***Modul 1000 es un sistema de cerraduras que permite el montaje y desmontaje de los bombillos**, ofreciendo diferentes combinaciones de cierres y amaestramientos para obtener distintos grupos de montaje. Todos los cilindros del sistema Modul 1000 se puede combinar con sus cerraduras.*

- *Hasta 1000 combinaciones de cierres diferentes.*
- *Cada llave maestra abre hasta 200 cierres diferentes.*
- *Cada gran llave maestra abre hasta 600 cierres diferentes.*
- *Hasta 30 combinaciones diferentes de cierres iguales.*

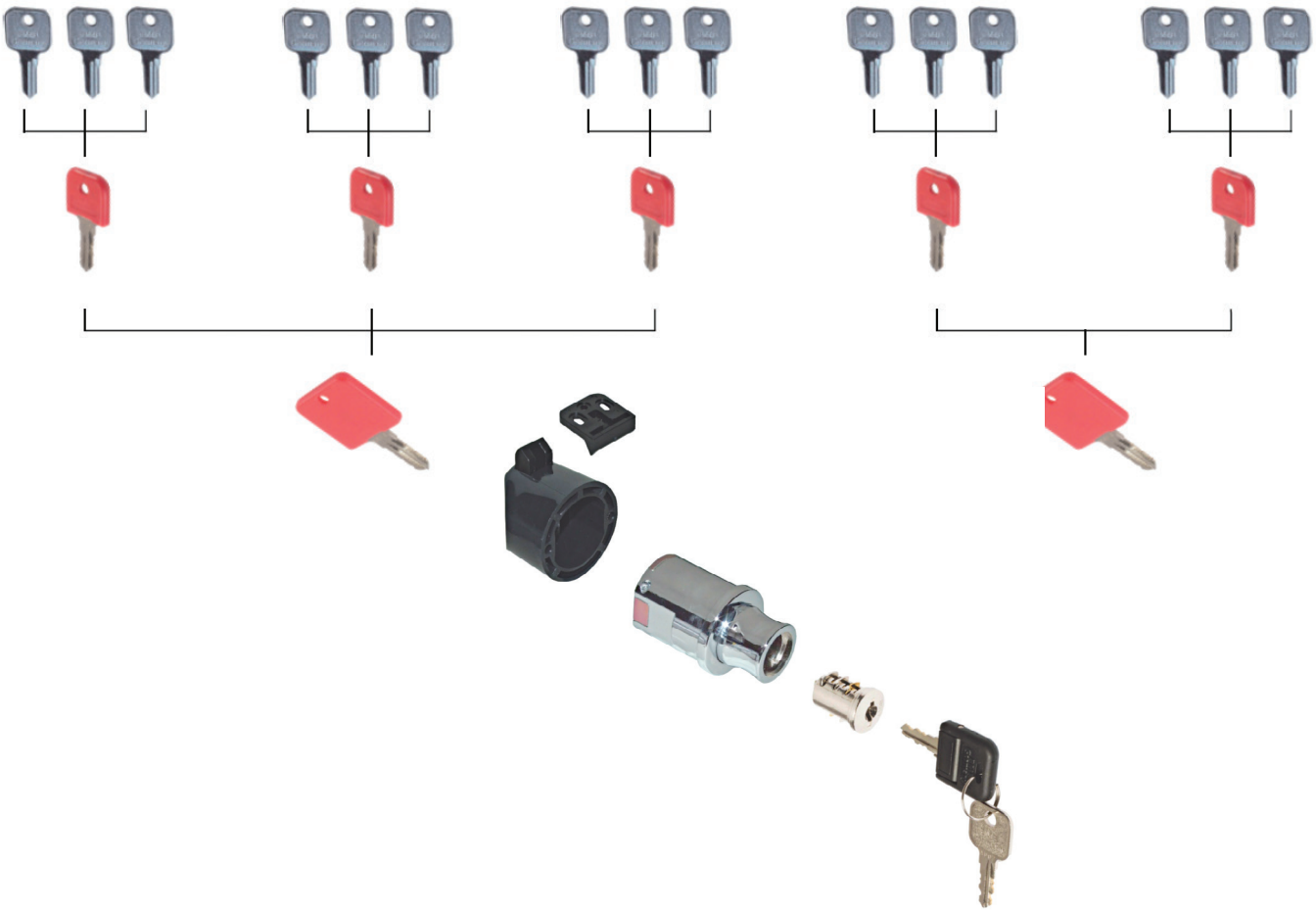

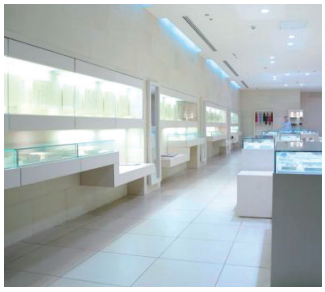





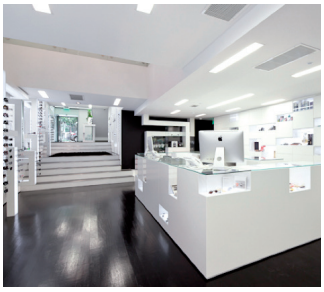

BOMBILLO DE EXTRACCIÓN



CÓDIGO	LLAVES	ACABADO	
BM6000600	Diferentes	Niquelado	50
BM6000700	Iguales	Niquelado	50

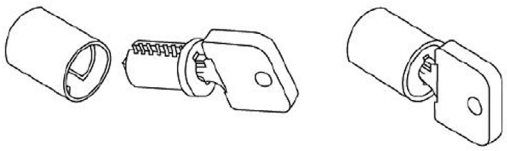

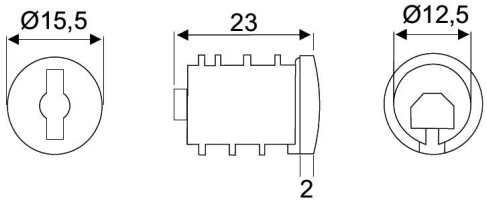

*Para montar el bombillo introducirlo con la llave montada haciendo coincidir con la parte interna del cilindro.

*Extraer la llave una vez se haya insertado el bombillo.

GRAN LLAVE MAESTRA GMKA



CÓDIGO	ACABADO	
BM6000100	Rojo / Niquelado	1

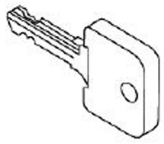

LLAVE MONTAJE IKA



CÓDIGO	ACABADO	
BM6000500	Amarillo / Niquelado	1

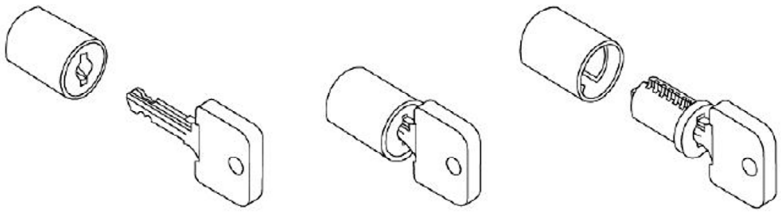

*Con esta llave se puede extraer el bombillo sin desmontar la cerradura. Para extraer el bombillo sacar la llave original e introducir la llave de montaje en el bombillo y extraerlo con un suave movimiento.

CERRADURA PARA CAJÓN

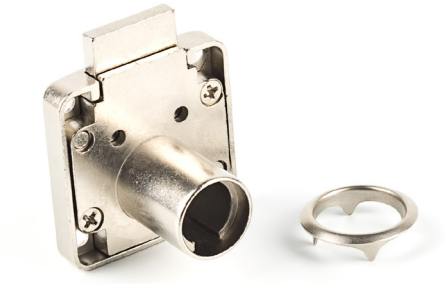

CÓDIGO	ACABADO	
BM6007515	Niquelado	20

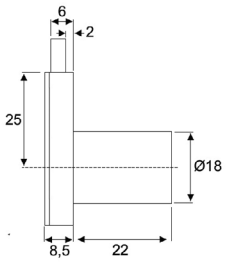

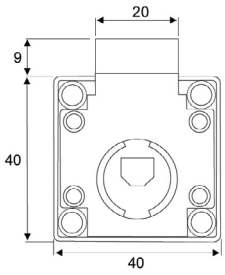

CERRADURA PARA PUERTA DERECHA / IZQUIERDA



CÓDIGO	ACABADO	
BM6002000	Niquelado	20

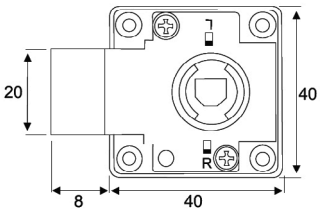

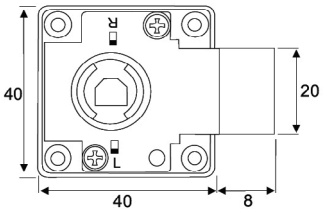

CERRADURA DE PRESIÓN



CÓDIGO	ACABADO	
BM6002300	Niquelado	20

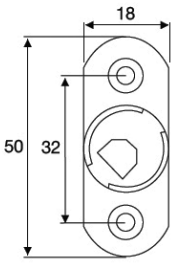

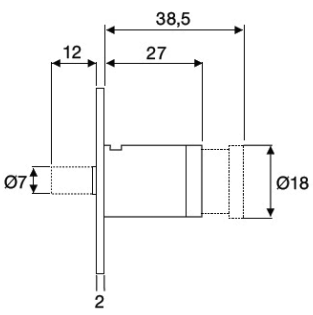

ÁNGULO DE CIERRE



CÓDIGO	ACABADO	
BM6004200	Niquelado	20

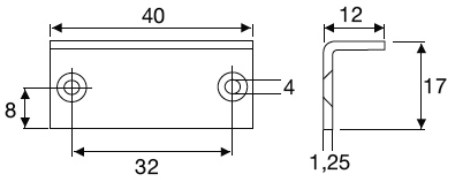

PLACA DE CIERRE



CÓDIGO	ACABADO	
BM6004300	Negro	400

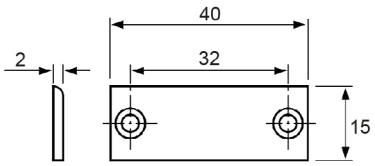

CERRADURA CAJÓN ECO



CÓDIGO	ACABADO	
4535007	Niquelado	240

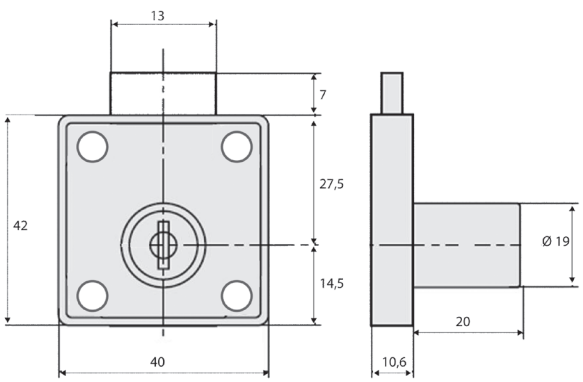

CIERRE AUTOMÁTICO INTERCAMBIABLE

CÓDIGO	ACABADO	
BM6010702	Negro	50

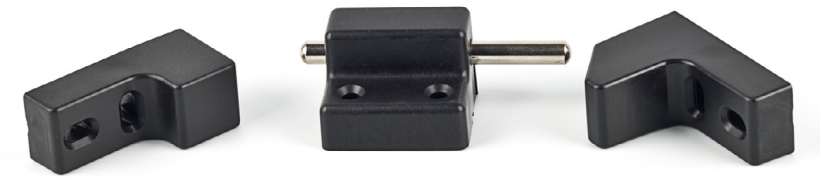

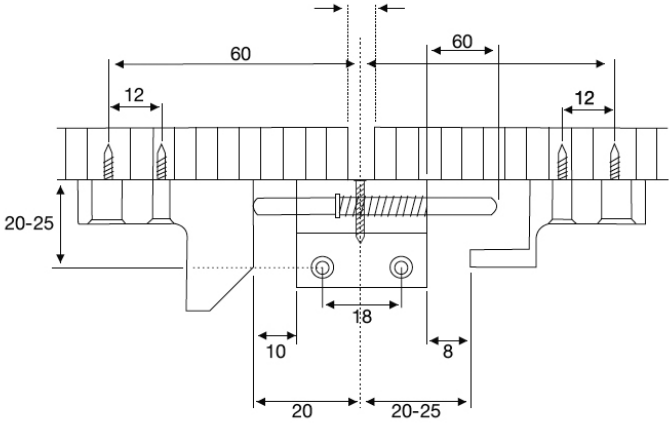

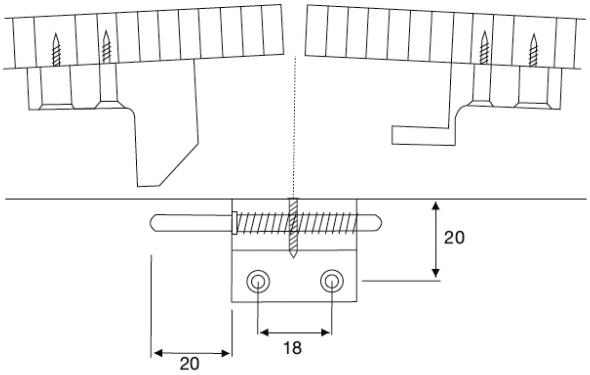

Posición abierto



Posición cerrado



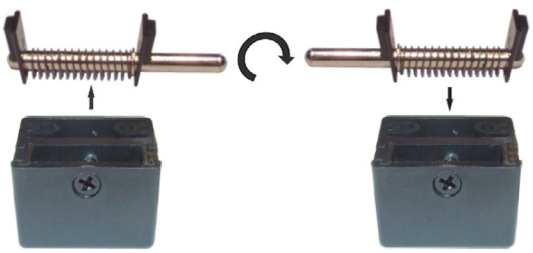

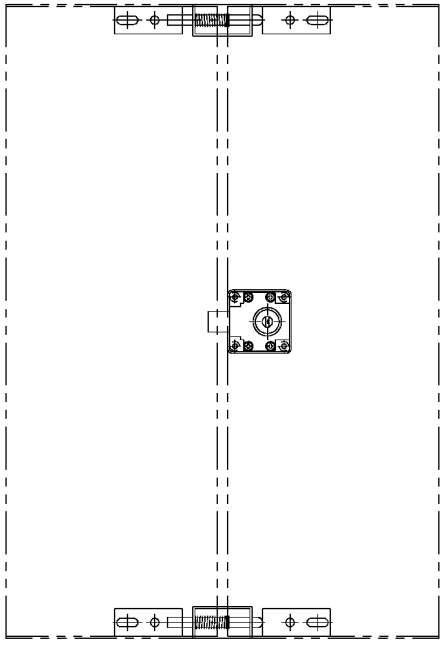

*Por defecto el cierre se suministra para montar en la parte superior del armario. La posición del pasador se puede invertir fácilmente quitando el tornillo.

CERRADURA KICCO SF COMBINACION 4 CIFRAS

CÓDIGO	MANO	ACABADO	
BM6004700	Derecha	Negro	1
BM6004600	Izquierda	Negro	1



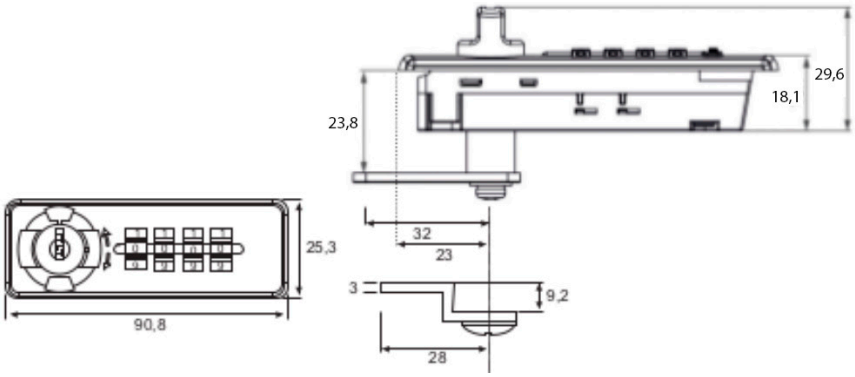

LLAVE MAESTRA PARA CERRADURA KICCO SF

CÓDIGO	
BM6004800	1



CERRADURA ELECTRÓNICA NOKY-G



CÓDIGO	ACCESO	ACABADO	
BM6004900	Particular	Negro	1
BM6005000	Público	Negro	1

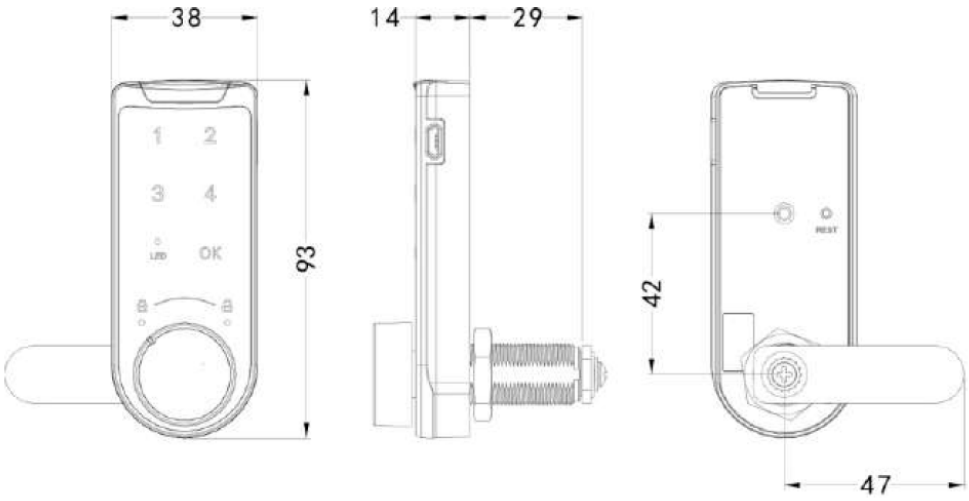

LLAVE MAESTRA USB PARA CERRADURA NOKY-G



CÓDIGO	ACABADO	
BM6005100	Rojo	1

CERRADURAS VARIAS

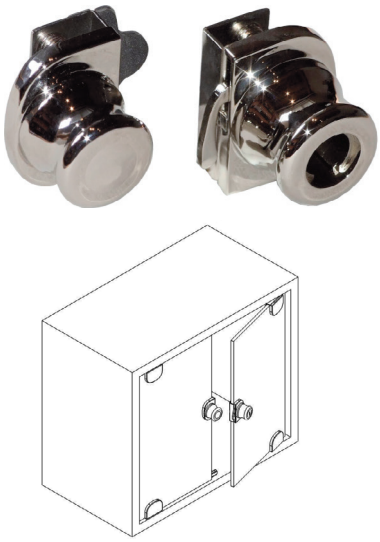

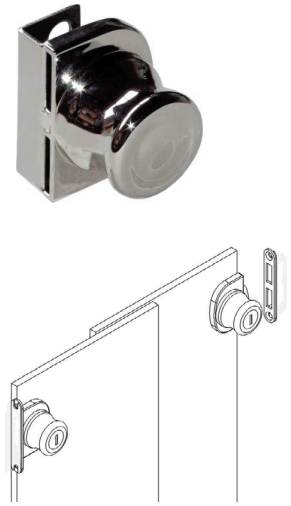



Cerraduras para puertas de cristal

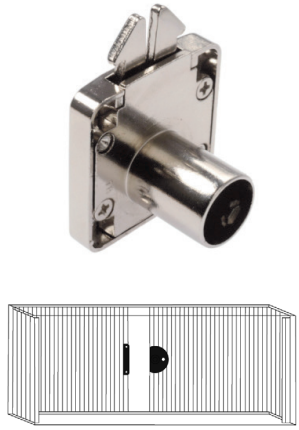

Cerraduras para persiana

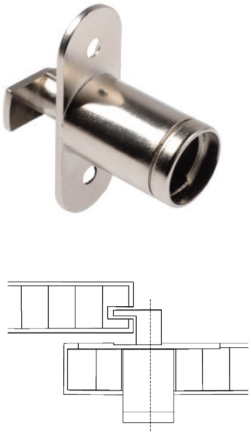

Cerraduras para correderas

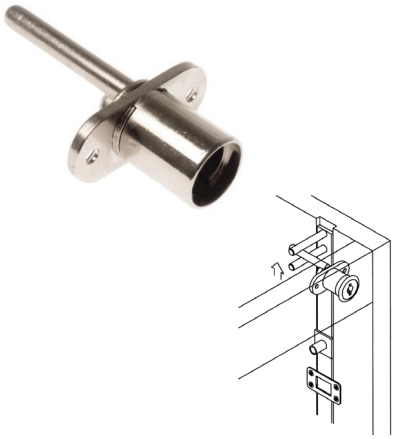

Cerraduras para cajoneras

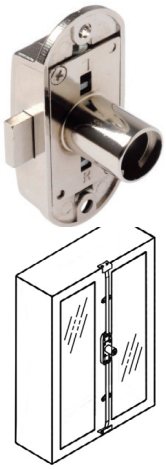

Cerradura española



Cerradura pulsador



Cerradura lápiz

ÍNDICE POR CÓDIGOS

CÓDIGO	PÁG.	CÓDIGO	PÁG.	CÓDIGO	PÁG.	CÓDIGO	PÁG.	CÓDIGO	PÁG.
0403012	05.15	0851016	05.15	1700516	01.36	2309287	09.03	2369301	09.08
0403016	05.15	0851019	05.15	1701112	01.36	2309587	09.03	2369407	09.08
0403019	05.15	0851025	05.15	1703507	01.34	2309787	09.03	2369501	09.08
0403025	05.15	0860126	05.08	1704007	01.34	2323887	09.04	2369640	09.08
0403512	05.15	0860500	05.08	1704407	01.36	2324587	09.04	2500150	07.19
0403516	05.15	0860700	05.08	1707507	01.34	2325087	09.04	2500158	07.19
0403519	05.15	0861026	05.08	1710007	01.30	2325187	09.04	2500160	07.19
0403525	05.15	0861226	05.08	1710107	01.30	2329511	09.04	2500480	07.19
0403912	05.15	0862126	05.09	1710207	01.30	2329522	09.04	2501401	07.18
0403916	05.15	0863026	05.08	1710515	01.30	2335051	09.10	2501601	07.18
0403919	05.15	0864026	05.08	1710520	01.30	2335351	09.10	2501651	07.18
0403925	05.15	0880122	05.09	1712207	01.35	2335551	09.10	2501851	07.18
0404007	05.10	0880130	05.09	1720003	01.32	2336003	09.09	2501890	07.18
0404086	05.10	1300004	15.10	1720007	01.32	2336103	09.09	2503020	07.16
0404107	05.11	1300005	15.10	1720503	01.32	2336701	09.09	2503260	07.15
0404286	05.10	1300006	15.10	1720507	01.32	2336801	09.09	2503301	07.15
0404386	05.11	1300007	15.10	1742401	01.34	2340287	09.02	2503342	07.13
0405307	05.13	1300008	15.10	2130827	18.03	2340487	09.02	2503501	07.15
0405326	05.13	1300010	15.10	2130830	18.03	2341287	09.02	2503544	07.16
0405726	05.13	1300012	15.10	2130835	18.03	2341487	09.02	2503680	07.15
0406586	05.08	1300504	15.10	2130840	18.03	2342587	09.02	2503801	07.16
0407008	05.09	1300505	15.10	2130845	18.03	2342687	09.02	2504301	07.17
0408007	05.12	1300506	15.10	2130850	18.03	2344287	09.02	2508607	05.16
0408086	05.12	1300508	15.10	2134827	18.05	2344487	09.02	2509025	05.16
0409026	05.14	1300510	15.10	2134830	18.05	2345287	09.02	2509030	05.16
0409126	05.14	1300512	15.10	2134835	18.05	2345487	09.02	2509035	05.16
0409226	05.14	1303601	15.10	2134840	18.05	2360286	09.05	2509040	05.16
0409426	05.14	1305052	15.10	2134850	18.05	2360786	09.05	2509045	05.16
0415910	05.13	1305253	15.10	2134908	18.05	2362687	09.05	2509050	05.16
0415920	05.13	1305550	15.10	2134918	18.05	2363453	09.05	2509826	05.16
0415936	05.13	1305750	15.10	2300808	09.11	2363853	09.05	2516201	07.17
0417700	05.12	1305850	15.10	2300809	09.11	2364051	09.06	2516221	07.17
0417711	05.12	1312501	15.11	2301552	09.12	2364052	09.06	2516801	07.16
0417720	05.12	1314000	06.29	2301553	09.12	2364053	09.06	2518053	07.19
0421003	05.06	1314000	15.11	2301907	09.10	2364251	09.06	2518200	07.19
0421503	05.06	1314500	15.11	2302051	09.11	2364252	09.06	2518211	07.19
0422003	05.06	1331112	15.11	2303202	09.11	2364253	09.06	2519001	07.17
0422013	05.06	1331220	15.11	2304001	09.10	2364751	09.06	2520200	07.12
0422503	05.06	1332553	15.11	2305008	09.12	2364752	09.06	2520211	07.12
0428003	05.07	1332653	15.11	2305010	09.12	2364753	09.06	2520220	07.12
0428013	05.07	1332753	15.11	2305028	09.12	2365051	09.06	2520222	07.12
0428033	05.07	1332950	15.11	2305349	09.12	2365052	09.06	2520400	07.12
0428503	05.07	1333853	15.11	2305501	09.12	2365053	09.06	2520411	07.12
0499050	05.10	1334053	15.11	2308087	09.03	2368501	09.07	2520420	07.12
0499101	05.11	1399472	08.26	2308287	09.03	2368607	09.07	2520422	07.12
0820003	05.06	1700510	01.36	2308587	09.03	2368807	09.07	2520708	07.13
0822803	05.07	1700512	01.36	2308787	09.03	2369001	09.07	2520807	07.13
0851012	05.15	1700514	01.36	2309087	09.03	2369207	09.08	2520891	07.13

CÓDIGO	PÁG.
2520896	07.13
2520899	07.13
2520907	07.13
2520991	07.13
2520996	07.13
2520999	07.13
2521600	07.14
2521611	07.14
2521851	07.14
2530001	07.09
2530002	07.09
2530003	07.09
2531021	07.09
2531022	07.09
2531023	07.09
2540000	07.02
2540011	07.02
2540020	07.02
2540022	07.02
2540613	07.03
2540618	07.03
2540907	07.03
2540907	17.04
2540950	07.03
2540951	07.03
2540952	07.03
2540986	07.03
2540999	07.03
2546000	07.05
2546011	07.05
2546101	07.04
2546301	07.04
2546501	07.06
2546807	07.05
2546851	07.05
2546853	07.05
2546886	07.05
2546986	07.05
2547001	07.07
2547260	07.07
2547286	07.07
2547400	07.07
2547422	07.07
2547600	07.06
2547611	07.06
2548000	07.08
2548011	07.08
2548451	07.08

CÓDIGO	PÁG.
2548551	07.08
2548706	07.08
2599251	07.02
2599255	07.02
2907015	02.12
2907551	02.12
2907552	02.12
2907586	02.12
2917607	02.10
2917707	02.10
2919000	02.11
2919011	02.11
2919300	02.11
2919311	02.11
2919500	02.11
2919511	02.11
2921008	02.06
2921050	02.06
2921080	02.06
2921208	02.04
2921250	02.04
2921280	02.04
2921290	02.04
2921292	02.04
2921406	02.06
2921450	02.06
2921480	02.06
2921490	02.06
2921492	02.06
2921496	02.06
2921498	02.06
2921606	02.04
2921650	02.04
2921680	02.04
2921690	02.04
2921692	02.04
2922310	02.06
2922380	02.06
2922390	02.06
2922392	02.06
2922610	02.04
2922660	02.04
2922690	02.04
2922693	02.04
2922990	02.07
2922991	02.07
2922992	02.07
2922995	02.05

CÓDIGO	PÁG.
2922996	02.05
2922997	02.05
2922998	02.05
2922999	02.05
2924012	02.09
2924018	02.09
2924020	02.09
2924200	02.09
2924708	02.09
2924711	02.09
2924805	02.09
2924950	02.09
2924970	02.09
2924990	02.09
2926006	02.08
2926008	02.08
2926010	02.08
2926012	02.08
2926050	02.08
2926060	02.08
2926080	02.08
2926100	02.08
2926120	02.08
2926150	02.08
2926180	02.08
2936250	02.14
2936520	02.13
2936550	02.13
2936596	02.13
2953517	02.03
2955000	02.02
2956003	02.02
2956007	02.02
3002080	15.07
3002100	15.07
3008880	15.07
3008900	15.07
3603040	18.06
3603045	18.06
3603050	18.06
3603060	18.06
3603070	18.06
3603080	18.06
3603090	18.06
3603100	18.06
3606040	18.06
3606045	18.06
3606050	18.06

CÓDIGO	PÁG.
3606060	18.06
3606070	18.06
3606080	18.06
3606090	18.06
3606100	18.06
3606120	18.06
3620251	18.07
3620253	18.07
3620286	18.07
3620451	18.07
3620453	18.07
3620486	18.07
3625048	18.07
3625148	18.07
3625248	18.07
3700151	06.24
3700152	06.24
3700522	06.24
3700525	06.24
3701251	06.24
3701252	06.24
3701253	06.24
3703502	03.14
3703586	03.14
3703651	03.14
3704507	06.28
3704601	06.28
3704701	06.28
3705251	06.28
3705451	06.28
3705458	06.28
3705486	06.28
3705652	06.28
3710080	06.25
3710201	06.25
3710306	06.25
3711620	06.23
3711651	06.23
3711652	06.23
3711653	06.23
3711677	06.23
3711686	06.23
3711920	06.23
3711951	06.23
3713051	06.23
3715007	06.23
3715207	06.23
3715407	06.23

CÓDIGO	PÁG.
3715607	06.23
3715807	06.23
3718309	06.23
3718311	06.23
3718314	06.23
3718507	06.23
3718510	06.23
3718513	06.23
3718708	06.23
3718808	06.23
3720086	06.22
3720251	06.22
3720252	06.22
3721401	06.22
3721701	06.22
3728007	06.24
3730001	06.27
3730101	06.27
3730407	06.27
3730507	06.27
3730651	06.26
3730653	06.26
3730753	06.26
3730851	06.26
3730853	06.26
3730886	06.26
3731007	06.26
3733107	06.22
3733119	06.22
3737010	06.29
3737506	06.29
3737510	06.29
3737590	06.29
3738086	09.11
3741601	06.19
3741603	06.19
3741901	06.19
3741913	06.19
3742001	06.19
3742011	06.19
3742101	06.19
3742301	06.19
3742507	06.19
3742601	06.19
3742801	06.19
3742803	06.19
3742901	06.19
3742903	06.19

ÍNDICE POR CÓDIGOS

CÓDIGO	PÁG.
3746001	06.20
3746501	06.20
3747301	06.20
3762007	06.21
3762618	06.21
3762620	06.21
3764107	06.24
3764150	06.24
3766107	06.21
3766118	06.21
3766150	06.21
3766307	06.21
3766318	06.21
3766350	06.21
3766407	06.21
3766418	06.21
3766450	06.21
3770008	06.18
3770012	06.18
3771010	06.18
3771012	06.18
3771516	06.18
3771616	06.18
3771618	06.18
3775151	06.14
3775152	06.14
3775153	06.14
3775154	06.14
3775186	06.14
3775187	06.14
3775188	06.14
3775198	06.14
3775202	06.16
3775303	06.16
3775910	06.15
3775920	06.15
3775930	06.15
3801352	11.19
4101020	16.02
4101030	16.02
4101040	16.02
4101050	16.02
4101513	16.02
4101520	16.02
4101530	16.02
4101540	16.02
4101560	16.02
4101570	16.02
4101580	16.02
4102030	16.02
4102050	16.02
4102075	16.02
4102100	16.02
4102130	16.02
4102530	16.02
4102540	16.02
4102550	16.02
4102580	16.02
4103040	16.07
4103060	16.07
4103080	16.07
4103100	16.07
4103120	16.07
4104051	16.05
4104053	16.05
4104152	16.05
4104386	16.05
4105601	16.04
4105701	16.04
4106060	16.05
4106070	16.05
4106530	16.05
4110301	16.03
4110501	16.03
4111001	16.03
4111050	16.03
4111701	16.08
4111800	16.08
4111811	16.08
4112101	16.05
4112201	16.05
4112535	16.07
4112544	16.07
4114001	16.07
4114201	16.08
4114301	16.08
4114601	16.09
4114801	16.09
4115501	16.09
4115701	16.03
4116050	16.03
4116068	16.03
4116086	16.03
4117701	16.09
4120020	16.05
4120030	16.05
4120040	16.05
4125011	16.10
4125022	16.10
4125030	16.10
4125033	16.10
4125044	16.10
4125060	16.10
4126003	16.10
4126006	16.10
4126008	16.10
4126010	16.10
4126015	16.10
4126017	16.10
4126019	16.10
4126022	16.10
4126025	16.10
4126030	16.10
4126033	16.10
4126035	16.10
4126040	16.10
4126050	16.10
4126060	16.10
4126080	16.10
4126104	16.11
4126106	16.11
4126108	16.11
4126506	16.11
4126508	16.11
4126510	16.11
4126516	16.11
4126519	16.11
4126525	16.11
4126530	16.11
4126540	16.11
4126551	16.11
4126560	16.11
4129065	16.10
4129096	16.10
4129210	16.10
4150030	16.06
4150040	16.06
4150050	16.06
4150060	16.06
4150080	16.06
4150120	16.06
4151540	16.06
4151550	16.06
4151567	16.06
4151586	16.06
4151901	16.06
4152501	16.07
4152816	16.07
4152820	16.07
4160006	16.06
4160008	16.06
4160010	16.06
4160108	16.06
4160206	16.06
4160208	16.06
4160408	16.04
4160410	16.04
4160508	16.04
4199011	16.04
4199028	16.09
4300500	06.05
4300511	06.05
4301201	06.04
4301207	06.04
4301601	06.04
4301607	06.04
4301901	06.04
4301907	06.04
4302201	06.04
4302207	06.04
4302501	06.04
4302507	06.04
4302801	06.04
4302807	06.04
4310034	06.06
4310234	06.06
4311624	06.06
4311634	06.06
4311817	06.06
4311824	06.06
4311834	06.06
4312234	06.05
4312434	06.05
4313024	06.07
4313034	06.07
4313124	06.07
4313134	06.07
4313508	06.07
4313510	06.07
4315224	06.08
4315234	06.08
4315424	06.08
4315434	06.08
4315834	06.08
4316224	06.08
4316234	06.08
4316424	06.08
4316434	06.08
4317444	06.08
4317844	06.08
4321601	06.04
4321607	06.04
4321901	06.04
4321907	06.04
4325101	06.04
4325107	06.04
4325301	06.04
4325307	06.04
4329007	06.09
4329051	06.09
4329052	06.09
4329053	06.09
4329054	06.09
4329086	06.09
4330001	06.12
4330486	06.12
4330501	06.12
4330601	06.12
4330701	06.12
4330801	06.12
4331101	06.12
4331201	06.12
4331301	06.12
4331651	06.13
4331652	06.13
4331653	06.13
4331669	06.13
4331681	06.13
4331686	06.13
4331907	06.13
4332501	06.10
4333001	06.10
4333601	06.10
4333801	06.10
4333907	06.11
4399220	06.07
4399221	06.07
4535007	20.05
4702052	04.19
4702053	04.19

CÓDIGO	PÁG.
4702086	04.19
4702152	04.19
4702252	04.19
4702352	04.19
4707025	04.11
4707225	04.11
4707422	04.11
4711150	03.06
4711160	03.06
4711170	03.06
4711180	03.06
4711190	03.06
4711195	03.06
4711300	03.02
4711301	03.02
4711302	03.02
4711303	03.02
4711304	03.02
4711305	03.02
4711306	03.02
4711307	03.02
4711320	03.07
4711321	03.07
4711322	03.07
4711323	03.07
4711324	03.07
4711325	03.07
4711340	03.04
4711341	03.04
4711342	03.04
4711343	03.04
4711344	03.04
4711345	03.04
4711346	03.04
4711430	03.04
4711435	03.04
4711440	03.04
4711445	03.04
4711448	03.04
4711450	03.02
4711460	03.02
4711470	03.02
4711480	03.02
4711490	03.02
4711495	03.02
4711496	03.02
4711497	03.02
4711498	03.02

CÓDIGO	PÁG.
4711499	03.02
4711701	03.11
4711718	03.11
4711722	03.11
4711725	03.11
4711731	03.11
4711735	03.11
4714525	03.12
4714530	03.12
4714535	03.12
4714540	03.12
4714545	03.12
4714550	03.12
4714560	03.12
4714570	03.12
4714580	03.12
4714630	03.12
4714635	03.12
4714640	03.12
4714645	03.12
4714650	03.12
4714660	03.12
4714670	03.12
4714730	03.12
4714735	03.12
4714740	03.12
4714745	03.12
4714750	03.12
4714760	03.12
4715080	03.09
4715240	03.14
4715245	03.14
4715250	03.14
4720087	03.09
4720087	10.05
4720289	10.05
4723525	03.08
4723530	03.08
4723535	03.08
4723540	03.08
4723545	03.08
4723550	03.08
4723560	03.08
4725080	03.09
4735080	03.09
4748160	04.26
4748182	04.26
4748192	04.26

CÓDIGO	PÁG.
4748230	04.26
4748408	04.26
4748708	04.26
4748712	04.26
4748808	04.26
4748812	04.26
4748855	04.26
4750616	04.17
4750686	04.18
4756000	04.17
4756100	04.17
4756500	04.20
4756626	04.24
4756726	04.24
4756926	04.20
4757507	04.20
4757707	04.20
4757807	04.20
4757900	04.20
4758486	04.17
4759600	04.24
4759927	04.24
4759989	04.24
4760103	04.13
4760126	04.13
4760286	04.13
4760354	04.13
4760404	04.13
4760410	04.14
4760412	04.13
4760414	04.14
4760418	04.14
4760476	04.14
4760478	04.14
4760491	04.14
4767000	04.18
4767201	04.18
4769026	04.08
4769126	04.08
4769501	04.09
4769560	04.09
4770101	10.03
4770202	10.03
4772500	04.10
4772600	04.06
4772600	04.10
4773000	04.10
4773128	04.10

CÓDIGO	PÁG.
4780218	04.22
4785045	04.03
4785060	04.03
4785075	04.03
4785090	04.03
4791003	04.16
4791013	04.16
4791052	04.16
4799080	04.06
4799082	04.07
4799083	04.07
4822030	03.10
4822035	03.10
4822040	03.10
4822045	03.10
4822050	03.10
4822060	03.10
5223803	01.33
5223826	01.33
5224103	01.33
5250086	05.17
5250186	05.17
5251007	05.17
5251107	05.17
5251953	05.17
5253726	05.19
5254007	05.18
5254107	05.18
5255251	05.18
5329089	06.09
5439023	05.19
5885726	08.20
5886226	08.22
5886826	08.22
6329507	18.10
6400151	18.08
6400152	18.08
6400153	18.08
6401950	18.08
6403026	18.08
6403326	18.08
6407026	18.09
6408026	18.09
6408526	18.09
6408953	18.09
6434753	18.10
6480507	04.25
6480526	04.25

CÓDIGO	PÁG.
6480531	04.25
6480826	04.25
6484526	04.25
6484626	04.25
6484726	04.25
6610008	13.12
6610031	13.12
6610033	13.12
6610038	13.12
6610708	13.12
6610731	13.12
6610733	13.12
6610738	13.12
6613008	13.12
6613031	13.12
6613033	13.12
6613038	13.12
6613708	13.12
6613731	13.12
6613733	13.12
6613738	13.12
6614525	13.09
6615008	13.13
6615038	13.13
6616008	13.13
6616017	13.13
6617017	13.13
6618017	13.14
6618417	13.14
6618433	13.14
6618733	13.14
6620053	13.09
6620153	13.09
6620253	13.09
6621553	13.09
6624053	13.09
6624353	13.09
6624653	13.09
6624753	13.09
6625053	13.09
6625153	13.09
6625253	13.09
6626053	13.09
6626086	13.09
6626353	13.09
6626386	13.09
6629086	13.10
6629386	13.10

ÍNDICE POR CÓDIGOS

CÓDIGO	PÁG.
6629486	13.10
6631213	18.10
6631313	18.10
6637010	18.10
6637012	18.10
6662080	13.10
6662100	13.10
6662140	13.10
6662200	13.10
6662220	13.10
6668080	13.10
6668100	13.10
6668120	13.10
6668150	13.10
6669080	13.11
6669081	13.11
6669083	13.11
6669100	13.11
6669101	13.11
6669120	13.11
6669121	13.11
6669150	13.11
6669151	13.11
6669200	13.11
6669201	13.11
6672511	13.11
6673080	13.11
6673100	13.11
6673120	13.11
6673150	13.11
6800351	11.19
6800352	11.19
6800353	11.19
6801051	11.19
6801052	11.19
6801053	11.19
6801351	11.19
6801353	11.19
6801550	11.11
6803501	11.16
6803507	11.16
6803850	11.17
6803950	11.17
6804016	11.16
6804025	11.16
6804045	11.16
6804587	11.18
6804850	11.17
6804916	11.18
6804919	11.18
6806007	11.16
6806107	11.16
6806107	11.16
6809050	11.11
6809155	11.11
6809707	11.12
6810050	11.15
6810350	11.15
6810550	11.10
6810850	11.10
6811007	11.09
6811507	11.16
6812807	11.08
6813007	11.10
6813907	11.08
6814007	11.12
6814207	11.10
6814231	11.10
6814407	11.08
6815507	11.08
6815807	11.08
6816050	11.11
6816080	11.11
6816207	11.09
6816707	11.13
6817207	11.12
6817507	11.15
6817607	11.15
6817707	11.15
6818007	11.12
6818107	11.12
6818807	11.11
6818907	11.11
6819008	11.13
6819026	11.13
6822080	19.18
6822115	19.18
6822732	19.18
6822733	19.18
6825053	19.18
6825688	19.17
6830001	11.07
6830301	11.05
6830801	11.06
6830901	11.07
6831500	11.06
6870026	11.20
6870726	11.21
6871226	11.20
6873026	11.22
6873126	11.22
6874026	11.23
6874126	11.23
6877026	11.21
6878008	11.13
6878026	11.13
6890068	11.09
6890070	11.14
6890071	11.14
6890389	11.14
6890390	11.14
6890391	11.09
6890586	11.14
6890587	11.09
6890588	11.14
6899003	11.13
6899005	11.13
6899016	11.17
6899095	11.18
6899096	11.18
6899135	11.10
6899780	11.21
7200305	14.14
7200306	14.14
7200307	14.14
7200308	14.14
7200310	14.14
7200806	14.15
7200908	14.15
7201005	14.15
7201006	14.15
7201008	14.15
7201010	14.15
7201012	14.15
7201206	14.15
7201208	14.15
7201406	14.14
7201408	14.14
7202006	14.14
7202007	14.14
7202008	14.14
7202009	14.14
7202011	14.14
7202386	14.16
7202500	14.16
7202551	14.16
7203015	13.15
7203020	13.15
7203023	13.15
7203051	14.14
7203517	13.16
7203530	13.16
7204051	13.15
7204052	13.15
7204053	13.15
7204086	13.15
7204352	13.15
7204853	13.16
7205352	13.15
7206051	13.17
7206052	13.17
7206053	13.17
7206054	13.17
7206152	13.18
7206251	13.18
7206252	13.18
7206551	13.17
7206552	13.17
7206553	13.17
7206652	13.17
7206753	13.18
7206953	13.17
7207216	13.19
7207218	13.19
7207220	13.19
7207224	13.19
7207230	13.19
7207235	13.19
7207240	13.19
7211387	10.06
7211450	10.06
7211651	10.06
7211652	10.06
7211653	10.06
7211786	10.06
7212051	10.06
7212054	10.06
7212086	10.06
7213050	10.07
7213150	10.07
7213250	10.07
7213350	10.07
7213450	10.07
7213750	10.07
7213853	10.07
7213950	10.07
7215751	13.19
7215752	13.19
7215753	13.19
7215851	13.19
7215852	13.19
7215853	13.19
7216253	13.18
7217051	13.16
7217053	13.16
7230016	13.06
7230024	13.06
7230084	13.06
7230520	13.07
7230530	13.07
7230627	13.07
7230820	13.07
7230838	13.07
7232006	13.08
7232008	13.08
7232010	13.08
7232525	13.07
7235038	13.08
7235046	13.08
7235061	13.08
7236036	13.08
7236138	13.08
7236147	13.08
7236508	13.08
7236526	13.08
7236608	13.08
7236626	13.08
7240052	13.04
7240070	13.04
7240100	13.04
7240120	13.04
7242401	13.04
7243000	13.05
7243005	13.05
7243008	13.05
7244453	13.05
7245653	13.05
7246001	13.05
7246101	13.05
7248004	13.06

CÓDIGO	PÁG.
7248046	13.06
7248048	13.06
7248050	13.06
7248054	13.06
7248090	13.06
7253286	10.02
7255188	10.02
7255686	10.02
7255786	10.02
7299346	13.04
7299361	13.04
7500251	17.04
7500252	17.04
7500253	17.04
7500254	17.04
7500287	17.04
7505007	17.04
7508007	17.04
7508852	13.16
7510007	17.04
7515007	06.09
7515007	17.04
7515051	06.09
7515052	06.09
7515053	06.09
7515054	06.09
7515086	06.09
7515089	06.09
7525007	06.11
7525007	17.04
7525051	06.11
7525052	06.11
7525053	06.11
7525054	06.11
7525086	06.11
7525088	06.11
7535007	06.13
7535007	17.04
7535051	06.13
7535052	06.13
7535053	06.13
7535074	06.13
7535087	06.13
7535089	06.13
7546151	19.02
7546153	19.02
7546186	19.02
7546188	19.02

CÓDIGO	PÁG.
7548151	19.02
7548153	19.02
7548186	19.02
7548188	19.02
7552001	06.09
7552005	06.09
7552007	06.09
7552020	06.09
7552046	06.09
7552049	06.09
7552053	06.09
7553001	06.11
7553017	06.11
7553023	06.11
7553041	06.11
7553062	06.11
7553091	06.11
7554001	06.13
7554014	06.13
7554025	06.13
7554048	06.13
7554062	06.13
7554074	06.13
7560051	17.04
7560052	17.04
7560086	17.04
7561607	17.04
8499530	14.11
8499540	14.11
8499550	14.11
8510413	14.07
8510772	14.07
8511170	14.07
8511177	14.07
8511370	14.07
8511372	14.07
8511670	14.07
8512070	14.07
8512570	14.07
8521180	14.08
8521190	14.08
8521380	14.08
8521390	14.08
8521590	14.08
9000104	15.02
9000105	15.02
9000106	15.02
9000108	15.02

CÓDIGO	PÁG.
9000110	15.02
9000133	15.02
9000504	15.02
9000506	15.02
9000508	15.02
9000510	15.02
9001004	15.02
9001006	15.02
9001008	15.02
9010410	15.03
9010609	15.03
9010612	15.03
9010615	15.03
9010817	15.03
9011308	15.03
9011408	15.03
9011410	15.03
9011609	15.03
9011612	15.03
9011813	15.03
9020006	15.04
9020008	15.04
9020010	15.04
9020504	15.04
9020506	15.04
9020508	15.04
9020510	15.04
9023016	15.09
9023018	15.09
9026006	15.06
9026014	15.06
9026106	15.06
9026114	15.06
9027410	15.05
9027610	15.05
9027612	15.05
9027615	15.05
9027617	15.05
9027620	15.05
9027815	15.05
9027820	15.05
9027824	15.05
9027830	15.05
9027840	15.05
9027848	15.05
9027916	15.05
9027918	15.05
9029006	15.04

CÓDIGO	PÁG.
9029008	15.04
9029010	15.04
9031010	15.06
9031012	15.06
9031014	15.06
9031021	15.06
9031212	15.06
9031214	15.06
9034021	15.06
9035017	15.06
9041013	15.08
9041016	15.08
9041021	15.08
9042014	15.08
9044220	15.08
9046632	15.08
9046640	15.08
9046740	15.08
9046745	15.08
9050550	15.07
9051850	15.07
9052050	15.07
9054050	15.07
9054550	15.07
9054752	15.07
9059008	15.07
9059010	15.07
9059012	15.07
9059112	15.07
9385100	15.07
9385120	15.07
9387053	15.07
9387100	15.07
9388280	15.07
9406007	15.08
9411507	15.09
9413007	15.09
9415007	15.09
9415207	15.09
9423007	15.09
9425207	15.09
9503001	12.23
9503002	12.23
9503008	12.23
9503653	12.23
9503690	12.23
9504002	12.16
9504032	12.16

CÓDIGO	PÁG.
9504034	12.16
9504051	12.16
9504093	12.16
9504094	12.16
9505001	12.15
9505032	12.15
9505034	12.15
9505051	12.15
9505093	12.15
9505094	12.15
9506081	12.13
9506091	12.13
9507481	12.13
9507491	12.13
9507540	12.14
9507541	12.14
9507590	12.14
9507591	12.14
9510550	12.12
9510650	12.12
9510775	12.12
9510875	12.12
9517353	12.22
9520140	12.23
9520168	12.23
9520250	12.24
9520256	12.24
9520300	12.24
9520450	12.24
9522012	12.22
9540402	12.24
9540403	12.24
9540425	12.24
9540520	12.24
9540540	12.24
9543504	12.22
9544953	12.21
9545586	12.21
9546053	12.21
9546953	12.21
9547053	12.22
9547153	12.22
9547253	12.22
9599501	12.12
9599502	12.12
9599751	12.12
9599752	12.12
9641550	14.19

ÍNDICE POR CÓDIGOS

CÓDIGO	PÁG.	CÓDIGO	PÁG.	CÓDIGO	PÁG.	CÓDIGO	PÁG.	CÓDIGO	PÁG.
9029008	15.04	9504034	12.16	9642051	14.19	180815100	01.27	518505170	01.05
9029010	15.04	9504051	12.16	9642053	14.19	180903060	10.04	518505180	01.06
9031010	15.06	9504093	12.16	9642088	14.19	181110000	01.25	518705000	01.04
9031012	15.06	9504094	12.16	9644050	14.19	181116000	01.25	518705008	01.04
9031014	15.06	9505001	12.15	9648520	14.18	181310000	01.22	518705015	01.04
9031021	15.06	9505032	12.15	9648535	14.18	181310002	01.22	518705130	01.05
9031212	15.06	9505034	12.15	9648580	14.18	181310004	01.22	518705145	01.05
9031214	15.06	9505051	12.15	9649015	14.18	181315100	01.22	518705170	01.05
9034021	15.06	9505093	12.15	9649030	14.18	181315102	01.22	518705180	01.06
9035017	15.06	9505094	12.15	9652000	14.17	181315104	01.22	518709100	01.06
9041013	15.08	9506081	12.13	9652010	14.17	181316000	01.22	518709100	01.12
9041016	15.08	9506091	12.13	9652020	14.17	181316002	01.22	518709200	01.06
9041021	15.08	9507481	12.13	9656201	14.18	181316004	01.22	521590620	10.04
9042014	15.08	9507491	12.13	9658030	14.17	302131248	01.12	528400000	01.07
9044220	15.08	9507540	12.14	9659030	14.17	319010064	01.10	528400002	01.07
9046632	15.08	9507541	12.14	9660020	14.11	319011066	01.10	528400004	01.07
9046640	15.08	9507590	12.14	9660025	14.11	319012061	01.10	528415000	01.07
9046740	15.08	9507591	12.14	9660030	14.11	319020063	01.10	528415002	01.07
9046745	15.08	9510550	12.12	9660031	14.11	319021065	01.10	528415004	01.07
9050550	15.07	9510650	12.12	9660040	14.11	319022060	01.10	528416000	01.07
9051850	15.07	9510775	12.12	9660041	14.11	319040061	01.12	528416002	01.07
9052050	15.07	9510875	12.12	9660051	14.11	319050060	01.12	528416004	01.07
9054050	15.07	9517353	12.22	9660060	14.11	319070065	01.11	528440000	01.08
9054550	15.07	9520140	12.23	9660080	14.11	319071060	01.11	528440002	01.08
9054752	15.07	9520168	12.23	9661013	14.11	319080064	01.11	528440004	01.08
9059008	15.07	9520250	12.24	72636047	13.08	319081066	01.11	528450000	01.08
9059010	15.07	9520256	12.24	180125000	01.24	319090063	01.11	528450002	01.08
9059012	15.07	9520300	12.24	180125008	01.24	319091065	01.11	528450004	01.08
9059112	15.07	9520450	12.24	180125015	01.24	344100061	01.35	528460000	01.08
9385100	15.07	9522012	12.22	180335000	01.18	353010066	01.13	528460002	01.08
9385120	15.07	9540402	12.24	180335008	01.18	353012063	01.13	528460004	01.08
9387053	15.07	9540403	12.24	180335015	01.18	353030064	01.13	25409+	17.05
9387100	15.07	9540425	12.24	180337000	01.18	353032061	01.13	75001+	17.05
9388280	15.07	9540520	12.24	180337008	01.18	353050062	01.14	75030+	17.05
9406007	15.08	9540540	12.24	180337015	01.18	353052066	01.14	75040+	17.05
9411507	15.09	9543504	12.22	180340000	01.19	353060061	01.14	75050+	17.05
9413007	15.09	9544953	12.21	180340008	01.19	353062065	01.14	75059+	17.05
9415007	15.09	9545586	12.21	180340015	01.19	353080066	01.14	75080+	17.05
9415207	15.09	9546053	12.21	180347000	01.19	353082063	01.14	75100+	17.05
9423007	15.09	9546953	12.21	180347008	01.19	353090065	01.13	75150+	17.05
9425207	15.09	9547053	12.22	180347015	01.19	353092062	01.13	75250+	17.05
9503001	12.23	9547153	12.22	180350000	01.20	511730000	01.28	75350+	17.05
9503002	12.23	9547253	12.22	180360000	01.20	511730111	01.28	75509+	17.02
9503008	12.23	9599501	12.12	180370000	01.20	518505000	01.04	75513+	17.02
9503653	12.23	9599502	12.12	180380000	01.21	518505008	01.04	75520+	17.02
9503690	12.23	9599751	12.12	180380008	01.21	518505015	01.04	75525+	17.02
9504002	12.16	9599752	12.12	180605000	01.27	518505130	01.05	75530+	17.02
9504032	12.16	9641550	14.19	180810600	01.27	518505145	01.05	75540+	17.02

CÓDIGO	PÁG.
88506+	14.08
965+	14.17
AS4003924	19.05
AS8217200	19.09
AS8217201	19.09
AS8217216	19.09
AS8217224	19.09
AS9124682	19.05
AS9135601	19.05
AS9135624	19.05
AUP+	14.07
AUZ+	14.07
BM0100054	19.14
BM0100064	19.14
BM0100074	19.14
BM0100104	19.14
BM0100204	19.14
BM1000221	19.15
BM1000324	19.15
BM1313210	06.31
BM1313310	06.31
BM1313402	06.31
BM1313502	06.30
BM1313602	06.30
BM1313702	06.30
BM1314002	19.17
BM1314211	19.11
BM1314214	19.11
BM1314312	19.12
BM1314412	19.12
BM1314512	19.12
BM1314612	19.12
BM1314712	19.12
BM1314812	19.12
BM1315010	19.09
BM1315011	19.09
BM1315012	19.09
BM1315014	19.09
BM3003116	19.12
BM3003711	19.13
BM3003712	19.13
BM3003714	19.13
BM3003811	19.13
BM3003812	19.13
BM3003814	19.13
BM3006301	09.10
BM4000114	06.31
BM4000214	06.31

CÓDIGO	PÁG.
BM4002824	19.10
BM4010410	19.10
BM6000100	20.03
BM6000500	20.03
BM6000600	20.03
BM6000700	20.03
BM6002000	20.04
BM6002300	20.04
BM6004200	20.05
BM6004300	20.05
BM6004600	20.07
BM6004700	20.07
BM6004800	20.07
BM6004900	20.08
BM6005000	20.08
BM6005100	20.08
BM6005300	19.02
BM6005301	19.02
BM6005324	19.02
BM6005332	19.02
BM6007515	20.04
BM6010702	20.06
BM6039601	19.02
BM6039602	19.02
BM6039616	19.02
BM6039624	19.02
BM6039627	19.02
BM6039632	19.02
BM6043202	19.02
BM6113024	19.17
BM6256065	19.19
BM6256100	19.19
BM8220316	19.02
BM8220728	19.09
BM9130024	19.03
BM9130100	19.03
BM9130124	19.03
BM9130324	19.03
BM9130404	19.07
BM9130824	19.03
BM9131702	19.05
BM9131802	19.05
BM9134202	19.04
BM9134424	19.03
BM9134501	19.03
BM9134524	19.03
BM9134601	19.03
BM9134624	19.03

CÓDIGO	PÁG.
BM9134701	19.03
BM9134724	19.03
BM9134901	19.04
BM9134902	19.04
BM9134924	19.04
BM9134961	19.04
BM9134962	19.04
BM9134964	19.04
BM9137424	19.07
BM9137501	19.07
BM9137700	19.08
BM9137800	19.08
BM9137812	19.08
BM9137900	19.08
BM9137924	19.07
BM9138002	19.07
BM9138102	19.07
BM9138202	19.07
BM9138324	19.06
BM9138524	19.06
BM9139124	19.07
BM9139401	19.08
BM9139402	19.08
BM9139701	19.08
BM9139702	19.08
BM9139801	19.08
BM9139802	19.08
BM9139901	19.08
BM9139902	19.08
BM9140001	19.08
BM9140002	19.08
BM9140107	19.06
BM9140204	19.06
BM9140304	19.07
CA+	14.04
CAAU+	14.05
CP+	14.04
CPAU+	14.05
EDM+	14.10
EM+	14.10
F+	14.09
F1+	14.10
F106100	06.29
F10680	06.29
FFN1815	14.03
FFN1916	14.03
FFN2016	14.03
FK6000144	08.11

CÓDIGO	PÁG.
FK6002524	08.08
FK6002624	08.08
FK6002628	08.11
FK6002728	08.11
FK6002828	08.11
FK6003028	08.11
FK6003224	08.05
FK6003324	08.05
FK6003524	08.29
FK6003624	08.29
FK6003724	08.29
FK6003801	08.27
FK6003802	08.28
FK6003816	08.27
FK6003901	08.27
FK6003902	08.27
FK6003916	08.27
FK6003924	08.27
FK6004224	08.06
FK6004324	08.06
FK6004424	08.06
FK6004524	08.06
FK6004724	08.16
FK6005902	08.32
FK6005936	08.32
FK6006002	08.33
FK6006102	08.33
FK6006202	08.27
FK6006210	08.27
FK6006302	08.32
FK6006501	08.23
FK6006502	08.23
FK6006524	08.23
FK6007302	08.33
FK6007401	08.04
FK6007501	08.04
FK6007601	08.19
FK6007602	08.19
FK6007624	08.06
FK6007824	08.05
FK6008124	08.05
FK6008415	08.06
FK6008524	08.06
FK6009902	08.33
FK6011500	08.31
FK6011624	08.07
FK6012501	08.20
FK6012502	08.20

CÓDIGO	PÁG.
FK6015000	08.31
FK6015316	08.08
FK6016302	08.32
FK6016501	08.26
FK6016502	08.26
FK6016628	08.07
FK6016710	08.07
FK6017024	08.28
FK6017102	08.30
FK6017224	08.09
FK6017402	08.19
FK6017416	08.19
FK6017501	08.18
FK6017502	08.18
FK6017511	08.18
FK6017512	08.18
FK6017924	08.10
FK6017934	08.10
FK6018100	08.32
FK6018102	08.32
FK6018300	08.31
FK6018624	08.16
FK6018924	08.16
FK6020202	08.08
FK6020216	08.08
FK6021502	08.32
FK6022450	08.05
FK6022460	08.05
FK6022500	08.31
FK6022700	08.31
FK6024301	08.04
FK6027916	08.21
FK6027950	08.21
FK6027960	08.21
FK6028016	08.21
FK6035301	08.23
FK6035302	08.23
FK6035324	08.23
FK6035401	08.21
FK6035402	08.21
FK6035635	08.14
FK6035735	08.14
FK6035835	08.14
FK6037035	08.14
FK6037224	08.10
FK6039924	08.09
FK6040300	08.30
FK6041924	08.09

ÍNDICE POR CÓDIGOS

CÓDIGO	PÁG.
FK6042702	08.32
FK6044335	08.14
FK6047906	08.07
FK6047908	08.07
FK6047912	08.07
FK6047924	08.07
FK6051513	08.16
FK6051524	08.16
FK6052700	08.31
FK6052800	08.31
FK6053124	08.24
FK6053201	08.23
FK6053202	08.23
FK6053224	08.23
FK6055040	08.15
FK6055060	08.15
FK6055100	08.15
FK6055120	08.15
FK6058025	08.12
FK6058030	08.12
FK6058040	08.12
FK6058045	08.12
FK6058055	08.12
FK6058060	08.12
FK6058075	08.12
FK6058080	08.12
FK6058095	08.12
FK6058100	08.12
FK6058200	08.13
FK6058210	08.13
FK6058220	08.13
FK6058230	08.13
FK6058240	08.13
FK6058250	08.13
FK6058260	08.13
FK6058270	08.13
FK6058280	08.13
FK6085000	08.25
FK6085010	08.25
FK7010520	08.17
FK7010724	08.17
FK7010824	08.17
FK7010974	08.17
FR+	14.09
GQ4007215	01.17
GQ4007515	01.17
GQ4008315	01.17
GQ8022015	01.16

CÓDIGO	PÁG.
GQ8022115	01.16
GQ8022215	01.16
GQ8022315	01.16
GQ8022415	01.16
GQ8022515	01.16
GR0081900	19.16
GR0082000	19.16
GR0082100	19.16
GR0082200	19.16
GR3275124	11.22
GR8000035	08.04
GR8100227	05.19
GR9008816	05.18
GR9008916	05.18
GR9014406	05.20
GR9014407	05.20
GR9014408	05.20
GR9014409	05.20
GR9014424	05.20
GR9014430	05.20
GR9016424	05.20
GR9016470	05.20
GR9016480	05.20
GR9266210	10.02
GR9266510	10.02
HAL+	14.12
HAP2070	14.12
HAR2455	14.12
HEM+	14.12
HPPB1025	14.13
HPPB1030	14.13
HPPB1040	14.13
LAMZ+	14.07
LAMZ+	14.08
LM+	14.09
LMZ+	14.09
LPM+	14.09
LPMZ+	14.09
MX9500024	05.02
MX9500100	05.02
MX9500333	05.04
MX9500555	05.04
MX9500600	05.02
MX9500600	05.03
MX9500710	05.04
MX9501324	05.03
MX9501400	05.03
MX9503000	05.02

CÓDIGO	PÁG.
MX9504400	04.05
MX9504500	04.05
MX9504600	04.05
MX9504700	04.05
MX9504800	04.05
MX9504900	04.05
MX9505000	04.04
MX9505100	04.04
MX9505424	04.04
MX9505524	04.04
MX9508333	05.04
OG5048324	12.05
OG5048424	12.05
OG5050401	12.05
OG5050402	12.05
OG5051716	12.05
OG5053624	12.06
OG5053724	12.06
OG5083200	12.19
OG5083300	12.19
OG5083400	12.19
OG5083500	12.19
OG5090140	12.02
OG5090240	12.02
OG5090310	12.02
OG5090410	12.02
OG5098701	12.02
OG5098801	12.02
OG5105010	12.07
OG5107010	12.07
OG5107110	12.07
OG5110137	12.17
OG5110337	12.17
OG5110537	12.17
OG5110637	12.17
OG5110737	12.17
OG5110837	12.17
OG5111010	12.18
OG5111110	12.18
OG5113010	12.03
OG5113110	12.03
OG5113201	12.03
OG5113301	12.03
OG5126224	12.04
OG5126324	12.04
OG5139024	12.08
OG5139124	12.08
OG5140301	12.08

CÓDIGO	PÁG.
OG5140401	12.08
OG5145010	12.20
OG5145110	12.20
OG5145210	12.20
OM1050014	13.02
OM1051714	06.02
OM1051814	06.02
OM1052214	06.02
OM1052414	06.02
OM1052514	06.02
OM1053314	06.02
OM1053414	06.02
OM1053815	06.02
OM1054514	13.03
OM1056315	06.02
OM1056415	06.02
OM1057314	06.02
OM1058213	13.03
OM1058315	13.03
OM2000214	04.27
OM2000314	04.28
OM2000514	04.27
OM2002314	04.27
OM2002613	04.30
OM2002713	04.30
OM2003623	04.31
OM2003810	04.29
OM2004313	04.30
OM2004413	04.30
OM2005015	04.27
OM2005113	04.31
OM2005213	04.31
OM2005313	04.31
OM2005413	04.31
OM2005823	04.29
OM2006323	04.31
OM2006423	04.31
OM2006623	04.31
OM2006915	04.27
OM2007515	04.27
OM2007713	04.30
OM2007912	04.28
OM2007913	04.28
OM2007922	04.28
OM2007923	04.28
OM2008010	04.29
OM2078214	11.02
OM2078514	11.02

CÓDIGO	PÁG.
OM2078714	11.03
OM2078814	11.03
OM2078914	11.04
OM2079114	07.10
OM2079210	07.11
OM2079510	07.11
OM2079613	07.10
OM2079914	11.03
OM2080002	07.11
OM2080114	11.04
OM2080214	11.05
OM4013410	13.03
OM4013510	13.03
OM4013614	13.03
OM4013810	13.03
OM4014014	13.02
OM4014114	13.02
OM4014414	13.02
OM4016113	13.03
OM4016213	13.03
OM4016215	13.03
OM9035310	06.03
OM9035514	06.03
OM9036410	06.03
OM9036514	06.03
OM9036614	06.03
RL+	14.05
SM1001306	08.22
SM1001317	08.22
SM6060045	08.15
SM6060140	08.15
SM7005502	08.26
SM7005602	08.26
SM7007802	08.03
SM7007808	08.03
SM7007812	08.03
SM7008816	08.24
SM7009006	08.29
SM7009018	08.29
SM7010135	08.30
SM7010136	08.30
SM7012320	08.31
SM7015100	08.02
SM7015101	08.02
SM7015102	08.02
SM7016500	08.02
SM7016502	08.02
SM7016505	08.02

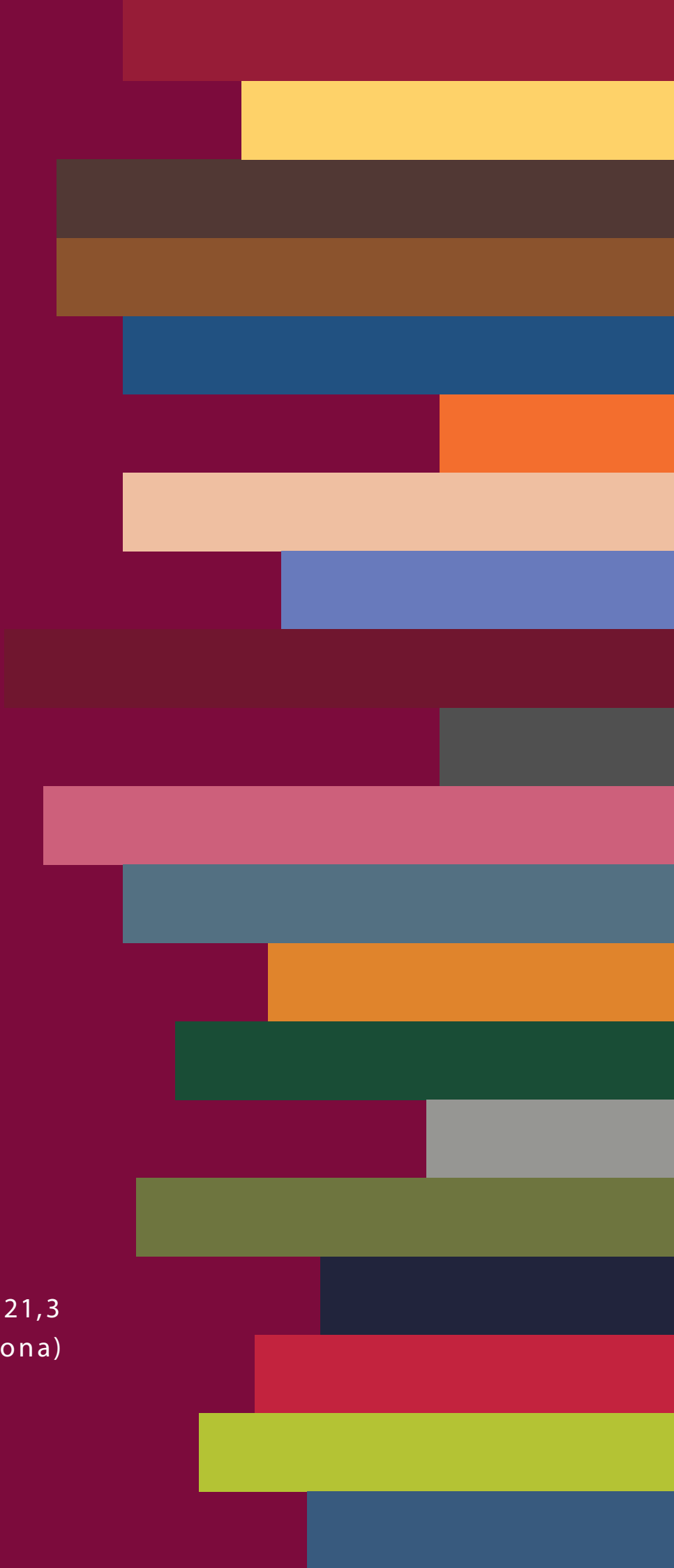

FERGARCIA, S.A.

Ctra.Santa Bárbara, km.21,3
43560 LA SENIA (Tarragona)
Tel. +34 977 713 112
info@fergarcia.com
www.fergarcia.com